22

Quick®

Nautical Equipment

Quick®
Nautical Equipment

Quick Nautical Equipment è una gamma di prodotti Quick SpA
Quick Nautical Equipment is product range by Quick SpA

QUICK® SPA


QUICK
STOP



QUICK® SPA

QUICK Spa, leader mondiale nella produzione di equipaggiamenti per imbarcazioni, è fornitore di fiducia dei migliori cantieri nautici e sinonimo di garanzia e qualità per armatori e diportisti.

QUICK Spa, global leader in the production of boat equipment, is a trusted supplier of the best nautical shipyards and quality assurance for ship-owners and yachtsmen.



The Company

Quick SpA distribuisce e assicura un servizio di assistenza qualificato in più di 110 paesi.
La società inizia la sua espansione sul mercato nautico nel 1992, forte dell'esperienza acquisita nel settore fin dai primi anni '80. La sede produttiva e organizzativa Quick SpA, è distribuita su 50.000mq di cui 20.000mq di superficie coperta.
Il parco macchine dell'azienda è concentrato nella fabbrica metalmeccanica CATT srl, acquisita nel 2003 e adiacente alla sede aziendale. Questa struttura operativa ha permesso di elevare la qualità dei prodotti, rispondere con proattività alle diverse esigenze di produzioni custom, creare nuovi articoli su specifica richiesta del cliente e soprattutto di vantare un MADE IN ITALY d'eccellenza.

Quick SpA distributes and guarantees a qualified support service in over 110 countries. The company began its expansion on the nautical market in 1992, drawing from its experience acquired in the industry since the early 1980s. The Quick SpA headquarters is spread over 50,000 square metres of which 20.000 of covered area. The company's machine fleet is concentrated in the metalworking factory, CATT srl, a company acquired in 2003 and adjacent to the corporate headquarters. This operating structure has allowed us to raise the quality of products, to respond proactively to the need for custom productions, to create new articles according to specific customer requests, and above all to demonstrate MADE IN ITALY excellence.

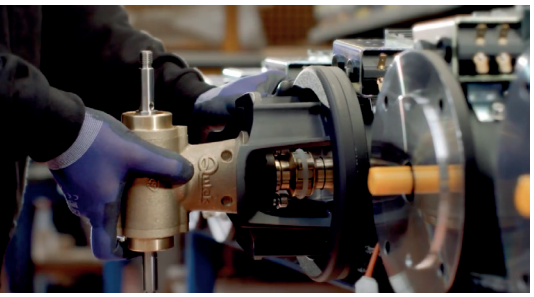











Nelle immagini,
alcuni reparti dell'azienda:
progettazione, engineering,
produzione, assemblaggio,
realizzazione stampi e lavorazioni
meccaniche, sale prove e test.

In the pictures,
some departments of the company:
design, engineering, production,
assembly, mold making and
mechanical processing, test rooms.

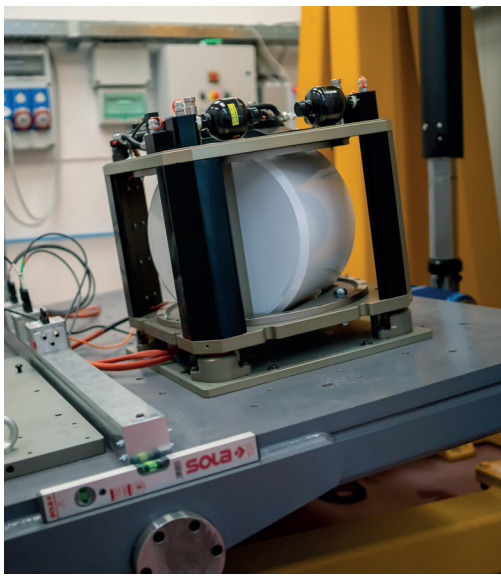

The Brands

Quick Nautical Equipment

Quick Nautical Equipment è la gamma di prodotti che comprende i sistemi per l'ancoraggio e l'ormeggio, la linea energia, gli scalda acqua e tutti gli accessori per gestire e controllare i vari tipi di impianti.

Quick Nautical Equipment is the range of products that includes anchoring and mooring systems, energy supplies, the water heaters and the accessories to manage and control the various types of systems.

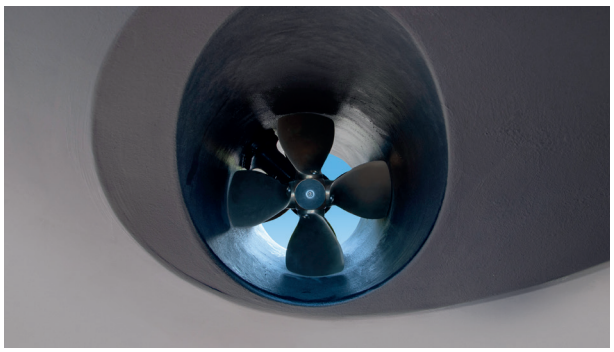

MC² QUICK GYRO

MC² Quick Gyro comprende la gamma di stabilizzatori giroscopici per imbarcazioni fino a 250 tonnellate. Gli stabilizzatori MC² Quick Gyro riducono il rollio dell'imbarcazione fino al 95% e sono efficaci sia in navigazione che a "zero speed".

MC² Quick Gyro series includes gyro stabilizer models for boats up to 250 tons. MC² Quick Gyro can reduce boat roll up to 95% and are really effective both during sailing and at zero speed.



QNN QUICK NAUTICAL NETWORK

QNN - Quick Nautical Network permette di controllare i Sistemi Quick su tutti i pannelli di navigazione di ultima generazione.

QNN - Quick Nautical Network allows you to control Quick Systems on all the latest-generation of navigation panels.



Quick MARINE LIGHTING

La linea Quick Marine Lighting comprende l'intero range di prodotti illuminotecnici, dalle luci di cortesia fino alle underwater lights.

Quick Marine Lighting includes the whole range of lighting products, from courtesy lights to underwater lights.



Quick's Distribution

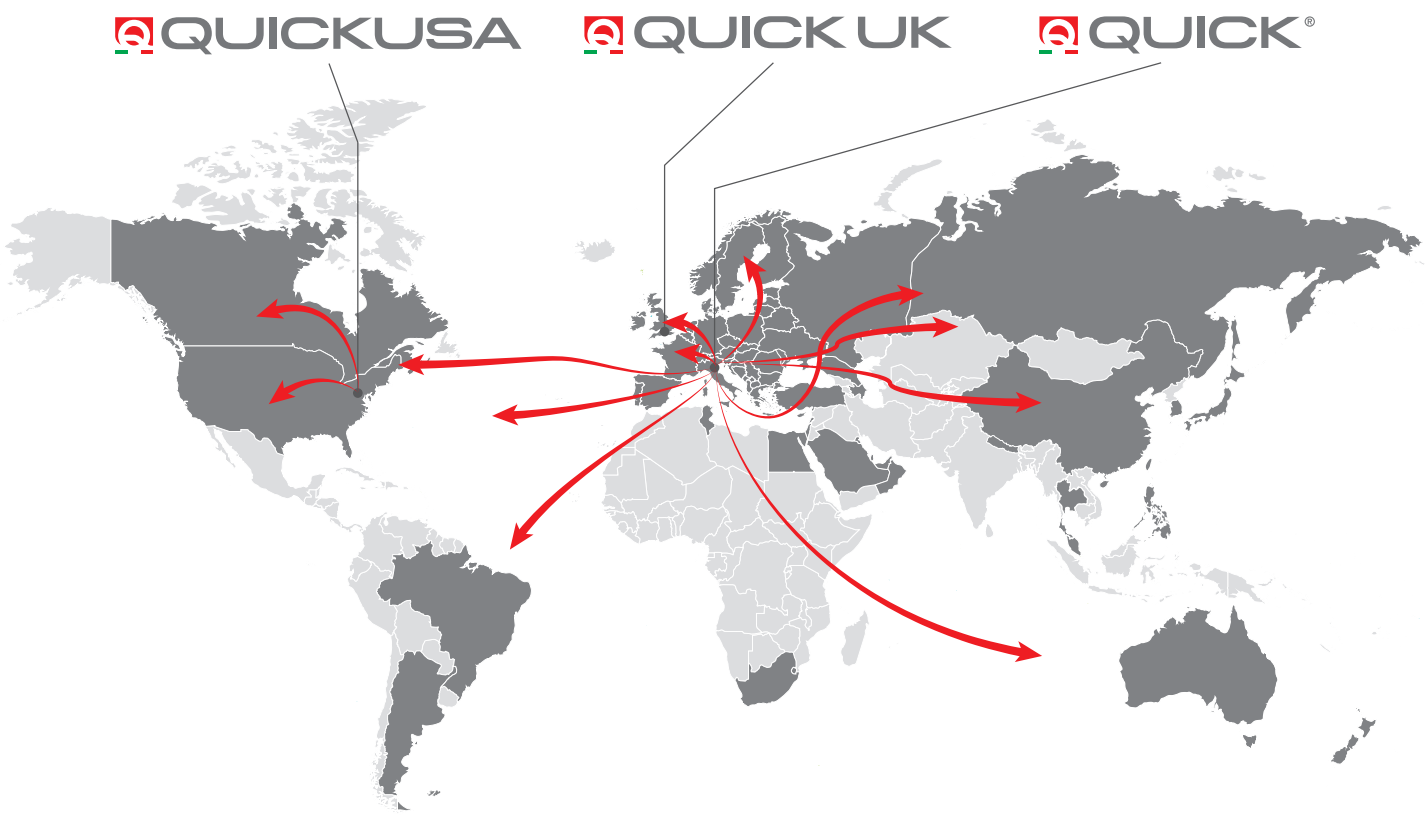

Distributori Quick SpA nel mondo (Elenco distributori a pagina 288).
Quick's dealers in the world (Distributor List on page 288).



INDEX

QNN - QUICK NAUTICAL NETWORK

Presentazione / Introduction p. 10



SALPA ANCORA E VERRICELLI DA TONNEGGIO
WINDLASSES AND CAPSTANS

Presentazione / Introduction p. 18-31



SALPA ANCORA
WINDLASSES

PRINCE series - DP1 P p. 38
PRINCE series - DP2 P p. 40
PRINCE series - DP2L p. 42
PRINCE series - DP2E p. 44
PRINCE series - DP3 p. 46
ALEPH series - AL3 p. 48
DYLAN H series - DH4 p. 50
DYLAN H series - DH4 AC p. 52
DYLAN H series - DH4 HYDRO p. 53
DYLAN R series - DR4 p. 54
DYLAN R series - DR4 AC p. 56
DYLAN R series - DR4 HYDRO p. 57
DAVE series - DV5 p. 58
DAVE series - DV5 AC p. 60
DAVE series - DV5 HYDRO p. 61
DUKE series - DK6 p. 64
DUKE series - DK6 AC p. 66
DUKE series - DK6 HYDRO p. 67
RIDER series - R1 P p. 69
RIDER series - R3 p. 70
REGAL series - RG5 p. 72
REGAL series - RG5 AC p. 74
REGAL series - RG5 HYDRO p. 75
ROY series - RY6 p. 76
ROY series - RY6 AC p. 78
ROY series - RY6 HYDRO p. 79
XROY series - XR7 p. 84
XROY series - XR7 AC p. 86
XROY series - XR7 HYDRO p. 87
XROY series - XR8 AC p. 88
XROY series - XR8 HYDRO p. 89
XROY series - XR9 AC p. 90
XROY series - XR9 HYDRO p. 92
GENIUS series - GP2 p. 95
HECTOR series - HC3 p. 98
HEROES series - HR5 p. 104
HEROES series - HR5 AC p. 106
EAGLE series - E1 p. 107
EAGLE series - E3 p. 108
BALDER series - BL2 P p. 110
BALDER series - BL3 p. 113
BALDER ROPE series - BL2R p. 118
PTR series p. 120

VERRICELLI DA TONNEGGIO
CAPSTANS

TUMBLER series - TB2 P p. 127
TUMBLER series - TB3 P p. 128
TUMBLER series - TB4 p. 129
TUMBLER series - TB5 p. 130
TUMBLER series - TB6 p. 131
TUMBLER series - TB7 p. 132
TUMBLER series - TB8 p. 133
TUMBLER series - TB5 AC p. 134
TUMBLER series - TB6 AC p. 135
TUMBLER series - TB7 AC p. 136
TUMBLER series - TB8 AC p. 137
TUMBLER series - TB9 AC p. 138
TUMBLER series - TB5 HYDRO p. 139
TUMBLER series - TB6 HYDRO p. 140
TUMBLER series - TB7 HYDRO p. 141
TUMBLER series - TB8 HYDRO p. 142
TUMBLER series - TB9 HYDRO p. 143
TOTEM series - TM3 p. 144



VERRICELLI PER OPERAZIONI DI RECUPERO
CAPSTANS FOR RECOVERY OPERATIONS

Presentazione / Introduction p. 145
TOTEM G series - TMG p. 145
PTG series p. 147
THG series p. 148
THOR series - TH p. 150
STRESSFREE series - SF p. 151-153



ACCESSORI E COMPONENTI PER SALPA ANCORA
WINDLASS ACCESSORIES AND PARTS

Ancore / Anchors p. 158
Musoni / Bow rollers p. 159
Anchor rode - cima-catena e catene / rope-chain and chains p. 160
Giunti girevoli / Swivels p. 162
Passa catena / Pipe chain p. 162
Ferma catena / Chain stopper p. 162-163
Comandi freno / Brake controls p. 164
Accessori per comandi remoti / Devices for remote controls p. 165
Pulsanti / Switches p. 166
Pulsanti a piede / Foot switches p. 167
Comandi remoti / Remote controls p. 168-175



ELICHE DI MANOVRA
THRUSTERS

Presentazione / Introduction p. 178-182

Indice modelli / Models Index p. 183-185

BT QSY - MOTORI SINCRONI / SYNCHRONOUS MOTORS p. 186

BTQ - MOTORI DC / DC MOTORS p. 190

BT DC-AC - MOTORI DC-AC / DC-AC MOTORS p. 199

BTAC - MOTORI AC / AC MOTORS p. 204

BTH - MOTORI IDRAULICHE / HYDRAULIC MOTORS p. 212



ELICHE DI MANOVRA RETRATTILI / RETRACTABLE THRUSTERS

Presentazione / Introduction p. 220

BTR QSY - MOTORI SINCRONI / SYNCHRONOUS MOTORS p. 222

BTR - MOTORI DC / DC MOTORS p. 225

BTRH - MOTORI IDRAULICHE / HYDRAULIC MOTORS p. 232



ACCESSORI E COMPONENTI PER ELICHE DI MANOVRA
THRUSTERS ACCESSORIES AND PARTS

Tunnel di prua e di poppa / Bow and stern Thrusters p. 236

Dispositivi elettrici / Electric devices p. 237

Comandi remoti / Remote controls p. 238-242

Comandi per sistemi proporzionali / Proportional control system p. 243 / p.245



SISTEMI PROPORZIONALI
PROPORTIONAL SYSTEMS

PCS Proportional Control System p. 246/249

AMC & PAJ - Proportional Control System p. 250/251

PAJ 1T MSC Comando proporzionale / Proportional control p. 252

MSC Motor Speed Change Variatore di velocità / Speed charge p. 253

AC Motor Variable Speed Drives p. 254



SISTEMI IDRAULICI
HYDRAULIC SYSTEM

Presentazione / Introduction p 257

Introduzione / Introduction p. 258

Pompe idrauliche / Hydraulic pumps p. 260

Serbatoi idraulici / Hydraulic tanks p. 261



LINEA ENERGIA
ENERGY RANGE

Presentazione / Introduction p. 265

Indice modelli / Models Index p. 266

Carica Batterie SBC NRG+ Mini and Low / Battery Chargers p. 267

Carica Batterie SBC NRG+ Low / Battery Chargers p. 268

Carica Batterie SBC NRG+ Medium / Battery Chargers p. 269

Carica Batterie SBC NRG+ HI Power / Battery Chargers p. 270

Accessori per carica batterie / Battery chargers accessories p. 273-274

HSI Inverters - Introduction p. 275

HSI Inverters HR p. 276

HSI Inverters LR p. 278

Accessori per HSI inverter / HSI inverter accessories p. 280

ECS - Separatori di carica / Charge separators p. 281

VRS - Riduttori di tensione / Voltage reducers p. 282

Stacca batterie / Battery isolators p. 283



SCALDA ACQUA
WATER HEATERS

Presentazione / Introduction p. 287

Indice modelli / Models Index p. 288

B3 - Nautic Boiler p. 290

BX - Nautic Boiler p. 291

BXS - Nautic Boiler p. 292

BK - Presentazione / Introduction p. 293

BK2 - Nautic Boiler p. 294

BK3 - Nautic Boiler p. 295



ACCESSORI VARI
ACCESSORIES

Connettori e passacavi / Connectors and cable outlets p. 296

Interruttori elettronici per pompe di sentina / Bilge pumps electronic switch p. 296

Elettrovalvole / Solenoids valves p. 297



ESPOSITORI
DISPLAY STANDS

Espositori Quick / Quick display stands p. 298



QNN QUICK NAUTICAL NETWORK



QNN



QUICK NAUTICAL NETWORK QUICK NA

QNN QUICK NAUTICAL NETWORK

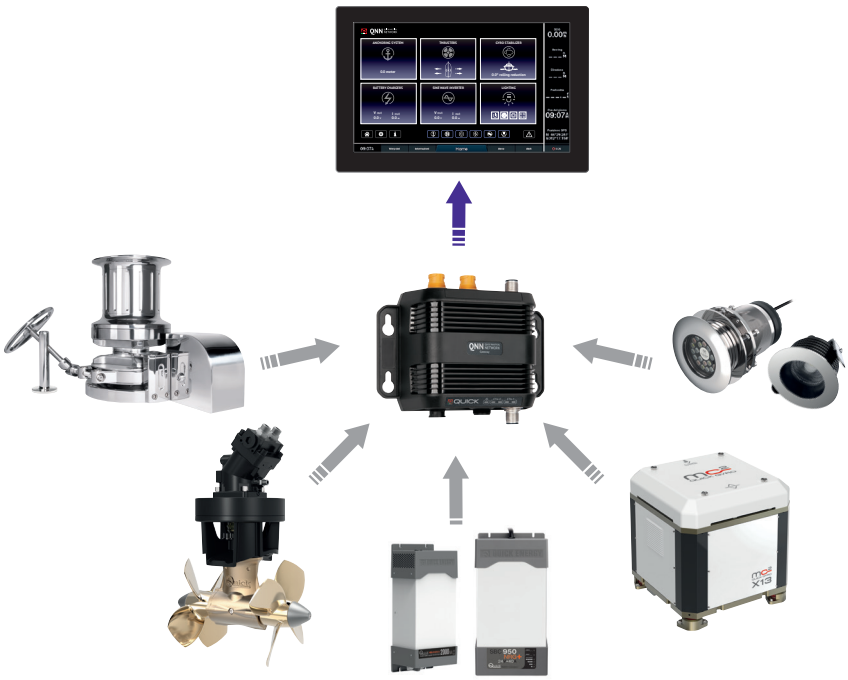

Quick Nautical Network è un dispositivo innovativo, che permette di integrare i sistemi Quick a quelli di navigazione.
Il QNN - Quick Nautical Network è un gateway in grado di ricevere tutti i protocolli di comunicazione dei vari prodotti Quick (tra cui eliche di manovra, carica batterie, salpa ancora, stabilizzatori MC² Quick Gyro, luci e molti altri) per poi inviarli, tramite protocollo HTML5 al chart plotter.
Grazie al sistema di connessione plug & play, caratterizzato da un'estrema semplicità di installazione, tutte le calibrazioni fatte sui sistemi dei prodotti Quick o da chart plotter sono automaticamente condivise tra i due sistemi: l'utente in possesso di un chart plotter di ultima generazione compatibile con HTML5, non dovrà fare altro che collegare quest'ultimo al QNN e ai sistemi dei prodotti Quick.

The Quick Nautical Network is an innovative device, which allows the integration of Quick systems with navigation systems.
The QNN - Quick Nautical Network is a gateway, able to receive all of the different protocols used by Quick devices (e.g. thrusters, battery chargers, windlasses, MC² Quick Gyros, lights and so on), and convert them into the HTML5 protocol tto be integrated with the chart plotters.
Thanks to the plug & play connection system that is easily installed, the calibrations made on the Quick products systems or on the chart plotter are automatically shared between the two systems.
As long as the user has a new generation chart plotter compatible with HTML5, they will only need to connect the chart plotter to the QNN and to the Quick products systems.

QNN - Interface

Il sistema QNN è compatibile con tutti i chart plotter di ultima generazione. L'interfaccia grafica è semplice e intuitiva, nella Home Page QNN sono disponibili i link per accedere alle sezioni in comunicazione con i sistemi Quick:
- Sistemi di ancoraggio (QNC CHC e PCS)
- Sistemi di manovra (PCS)
- Stabilizzatori (MC² Quick Gyro)
- Carica batterie (NRG+)
- Inverter onda sinusoidale (HSI)
- Illuminazione

QNN - Quick Nautical Network offre praticità e comfort nella gestione dei prodotti Quick installati a bordo. Controllare lo stato dei carica batterie, degli stabilizzatori o gestire l'illuminazione di determinate zone diventa più semplice e rapido così come manovrare in banchina o salpare l'ancora dalla stessa postazione.
Il collegamento dei diversi sistemi avviene attraverso semplici dispositivi facilmente collegabili al QNN Gateway (plug&play)

The QNN system is compatible with all the latest generation chart plotters. The graphic interface is simple and intuitive; the sections that communicate with the Quick systems can be accessed via the links available on the QNN Home Page:
- Anchoring systems (QNC CHC e PCS)
- Thruster systems (PCS)
- Stabilizers (MC2 Quick Gyro)
- Battery charger (NRG+)
- Sine wave inverter (HSI)
- Illumination

QNN - Quick Nautical Network offers practicality and comfort in the management of Quick products installed on board. Checking the status of the battery chargers and stabilizers or managing the lighting of certain areas becomes easier and quicker, just like manoeuvring on the quay or raising the anchor from the same location.
The connection of the different systems takes place through simple devices that can be easily connected to the QNN Gateway (plug&play)



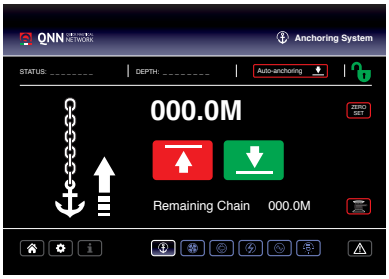

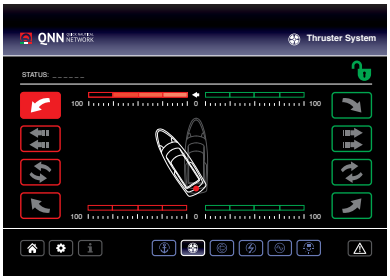

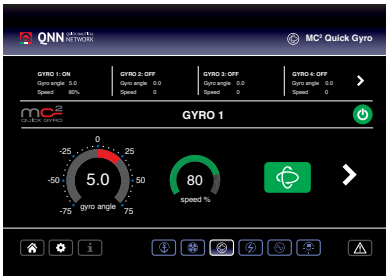

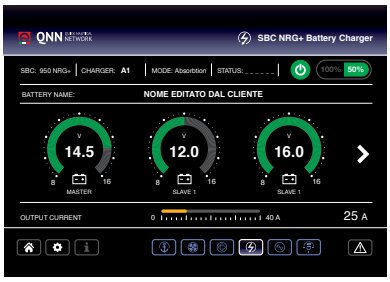



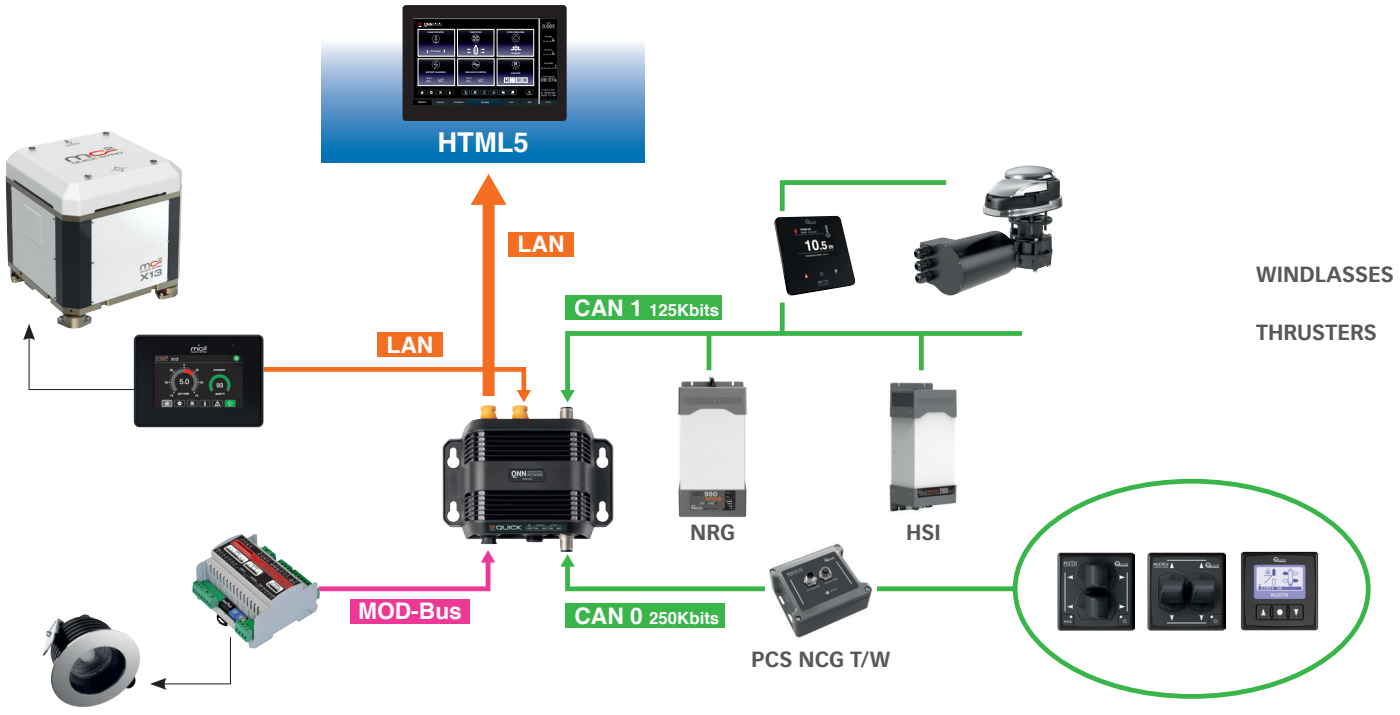

QNN - Gateway

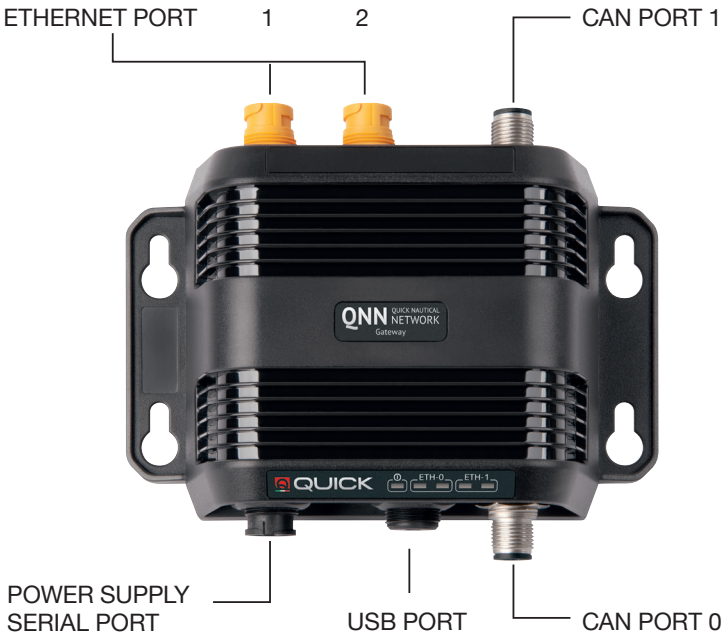

Risorse di sistema / System resources	
CPU	ARM Cortex-A8 1 GHz
Sistema operativo / Operating system	Linux RT
FLASH	4 GB
RAM	512 MB
FRAM	64 KB
Real time clock - RTC Back-up	Sì
Interfaccia / Interface	
Ethernet port	2 (porta 0 - 10/100, porta 1 - 10/100)
USB port	1 (Host v. 2.0, max. 100 mA)
Serial port	RS-485
CAN bus port	2 (optical isolation – 1kV)
LED indicators	5 (Power, Ethernet status)
Rating	
Tensione di alimentazione / Supply voltage	da 9 a 32 Vdc
Consumo Corrente / Current Consumption	0,15A max. at 24 Vdc
Condizioni ambientali / Environment Conditions	
Temperatura operativa / Operating Temp	-15°C to +55°C
Storage Temp	-20°C to +70°C
Operating / Storage Humidity	5 - 85% RH, non condensante / 5 - 85% RH, non-condensing
Grado di protezione / Protection rating	IPX7
Caratteristiche generali / General features	
Peso / Weight	280 g
Classe EMC / EMC class	EN60495 - FCC Title 47 Part 15 Subpart B Class B

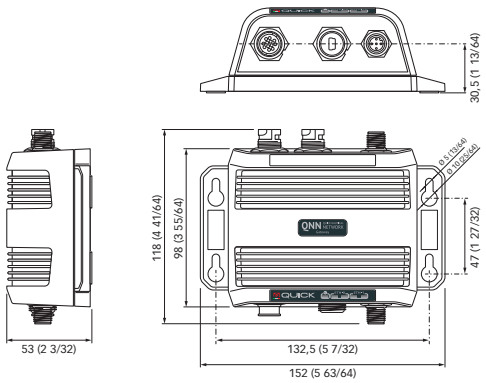

WINDLASSES

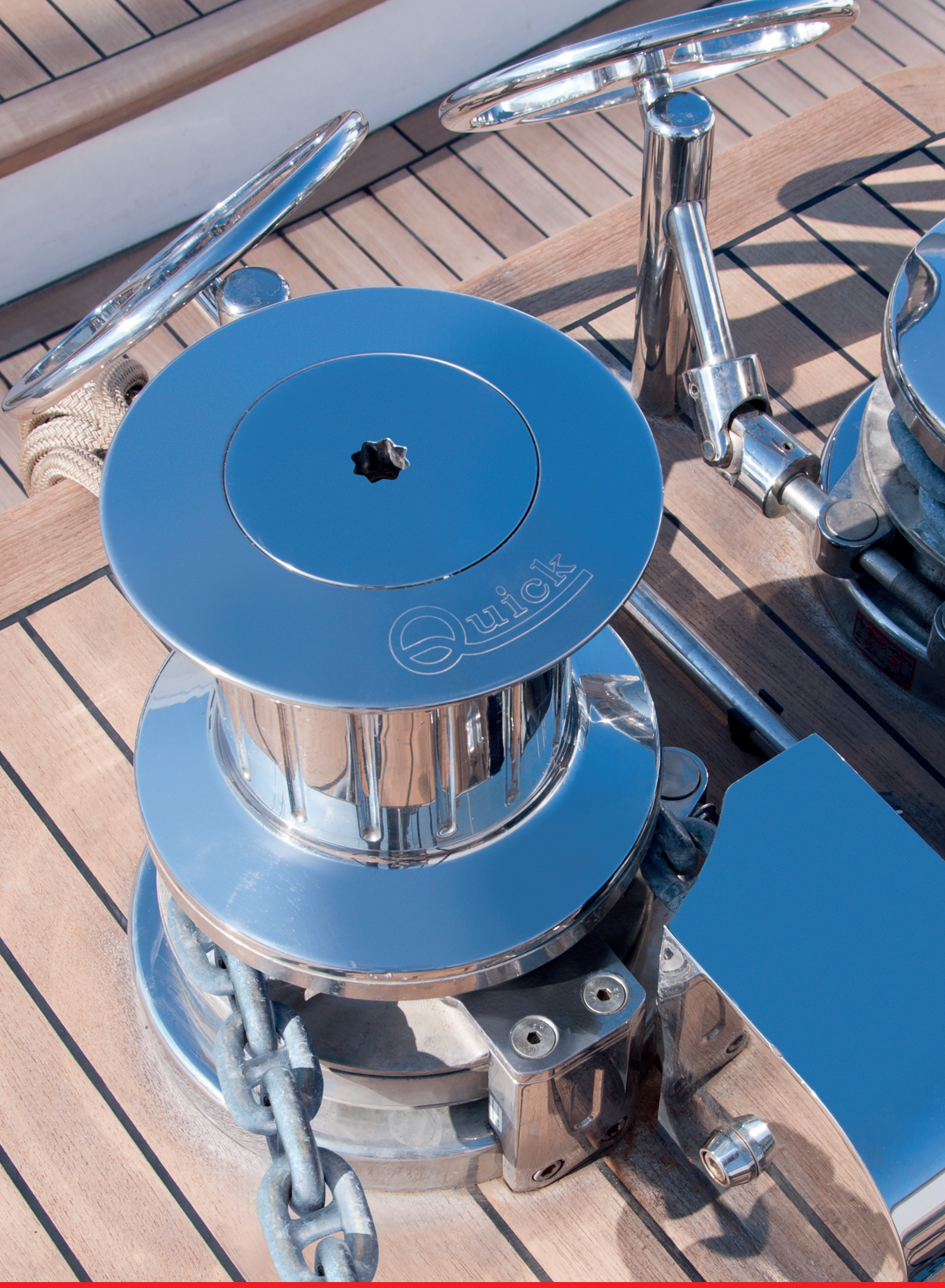
Quick

SALPA ANCORA E VERRICELLI
WINDLASSES AND CAPSTANS

La gamma di salpa ancora e verricelli Quick offre una vasta scelta di prodotti studiati per equipaggiare barche da 5 a 70 m (16 - 230 ft). Sono disponibili in diversi modelli, con motore elettrico DC/AC o con motore idraulico, ad asse verticale e orizzontale, per installazioni sopra/sotto coperta oppure on deck con motore integrato.

I salpa ancora supportano barbotin per catene calibrate da 6 a 26 mm e sono coordinati ai verricelli da tonneggio.
I barbotin montati di serie operano con cima-catena o solo catena a seconda del modello. Su richiesta, sono disponibili per alcuni salpa ancora, anche i barbotin specifici solo per la cima.
Accessori e componenti completano l'equipaggiamento per l'ancoraggio con ancore, musoni di prua, anchor rode e un ampia scelta di comandi remoti e relativi dispositivi per il collegamento.
Salpa ancora e tonneggi sono forniti di serie completi di cassetta teleruttori, sensore contacatena integrato e leva.

Tra i diversi modelli si trovano anche alcuni verricelli per operazioni di recupero diverse dall'ancoraggio o dall'ormeggio, come per esempio la pesca o l'alaggio di un tender a bordo degli yacht. Sono argani dotati di tamburo a rocchetto e possono accogliere cima, catena o fettuccia.

The range of Quick windlasses and capstans offers a wide selection of products designed to equip boats from 5 to 70 m (16 - 230 ft.). Different models are available, equipped with electric AC/DC or hydraulic motors, with vertical and horizontal axis, to be installed on or under the deck or on deck with built-in motor.

The windlasses support gypsies for calibrated chains from 6 to 26 mm and are matched with the capstans ranges.
The gypsies fitted as standard work with rope & chain or only with chain depending on the model. Upon request, specific rope-only gypsies are available for some windlasses.

Accessories and components complete the equipment for anchoring with anchors, bow rollers, anchor-rodes and a wide range of remote controls and related connection devices.
Windlasses and capstans' motors are supplied as standard with a contactor unit, integrated chain counter sensor and lever.

Among the several models, you will also find some winches for recovery operations other than anchorage or mooring, such as fishing or towing a tender on board yachts. These capstans feature a drum sprocket and can hold a rope, a chain or flat strap.

Salpa ancora e Verricelli Quick sono garantiti 3 anni
Quick Windlasses and Capstans come with a 3 years warranty

TECNOLOGIA E MATERIALI
TECHNOLOGY AND MATERIALS

PRINCE SERIES

I salpa ancora Quick di ultima generazione sono frutto di un'attenta ricerca mirata a creare una gamma di prodotti in linea con la politica di responsabilità ambientale dell'azienda che già da diversi anni pone alla base di ogni progetto o investimento.
Favorire l'uso efficiente delle risorse e la riduzione sostanziale dei rifiuti sono gli obiettivi imprescindibili del nostro tempo, un'urgenza verso la quale Quick offre il suo contributo attraverso lo sviluppo di nuove idee e tecnologie all'avanguardia.

The latest generation Quick windlasses are the result of careful research aimed at creating a range of products in line with the company's environmental responsibility policy that has been the basis of every project or investment for several years.
Promoting the efficient use of resources and the substantial reduction of waste are the essential objectives of our time, an urgency towards which Quick offers its contribution through the development of new ideas and cutting-edge technologies.

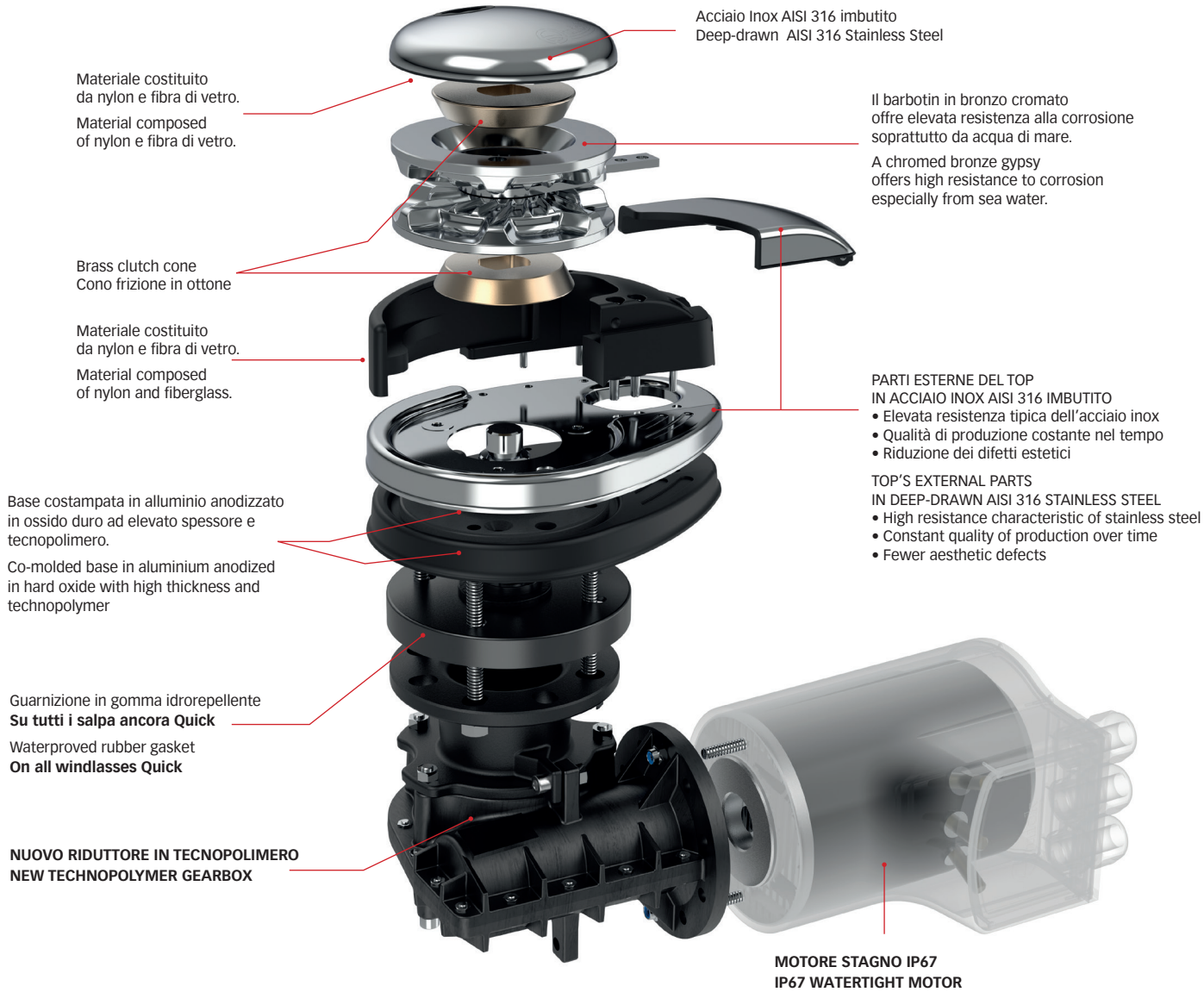

I Salpa ancora Prince rappresentano pienamente il risultato della ricerca eco-innovativa sviluppata in questi ultimi anni da Quick.
Il progetto è nato con il preciso obiettivo di creare una gamma di salpa ancora altamente competitiva sia in termini di qualità che di mercato. E' stata determinante la scelta dell'**acciaio inox AISI 316 imbutito**. L'imbutitura realizzabile con lastre di metallo mediante speciali stampi, consente di modellare forme incave a spessore costante senza spreco di materia prima. Il processo di imbutitura applicato sull'acciaio inox offre risultati eccezionali poichè oltre a mantenere intatte le caratteristiche di elevata resistenza, tipiche di questa lega, garantisce una qualità di produzione costante nel tempo e la totale riduzione dei possibili difetti estetici. Inoltre, l'imbutitura è un processo automatizzabile, dunque controllabile e idoneo all'alta produttività.
Altrettanto mirata, è stata la scelta dei materiali per le parti interne, come l'alluminio anodizzato in ossido duro ad elevato spessore ed un robusto materiale composto da nylon e fibra di vetro. I due materiali, resi solidali tra loro attraverso un processo di **co-stampaggio ad iniezione**, offrono vantaggi di ottima tenuta e proprietà fisiche a favore delle prestazioni meccaniche e funzionali.

Prince windlasses truly represent the result of the eco-innovative research developed in recent years by Quick.
The project was conceived with the specific aim of creating a range of windlasses highly competitive in the market due to their quality. The choice of deep-drawn AISI 316 stainless steel was crucial. Deep-drawing made with metal sheets using special moulds allows to model hollow shapes of constant thickness without wasting raw material. The deep-drawing process applied on stainless steel delivers outstanding results. Besides keeping intact the high resistance features typical for this alloy, it guarantees constant production quality over time and total reduction of any aesthetic defects.
Moreover, deep-drawing is an automated process; therefore, it can be controlled and is suitable for high productivity.
The choice of materials for internal parts was equally careful- aluminium anodized in hard oxide, very thick, and a strong material composed of nylon and fiberglass.
The advantages of these two materials, made integral with each other through injection co-moulding, are excellent stability and physical properties that favour mechanical and functional performance.

NUOVO RIDUTTORE QUICK IN TECNOPOLIMERO
NEW QUICK TECHNOPOLYMER GEARBOX



FLESSIBILITA' DI MONTAGGIO
ELEVATA RESISTENZA IN AMBIENTE MARINO
IMPERMEABILE ALLE INFILTRAZIONI D'ACQUA
OTTIMIZZAZIONE DEI TEMPI DI PRODUZIONE
AZZERAMENTO DELLE NON CONFORMITA'
RICICLABILE AL 100%

Il **riduttore** in tecnopolimero è la nuova frontiera per l'equipaggiamento dei salpa ancora elettrici DC. L'idea nasce dall'esperienza positiva ottenuta con lo sviluppo della serie Prince, costituita in parte da materiale composito (tecnopolimero).
Alcuni benefici dei tecnopolimeri, come per esempio l'ottimizzazione dei tempi di produzione o l'azzeramento delle non conformità, infatti sono già noti in ambito Quick, ma il progetto offre ulteriori vantaggi che si possono riscontrare nell'elevata resistenza in ambiente marino e nella flessibilità di montaggio data dal riduttore con duplice modalità di assemblaggio.
I riduttori Quick in tecnopolimero sono attualmente disponibili nelle taglie 40 e 50 che a seconda della misura sono utilizzabili su tutti i motori DC da 500W, 700W e 1000W della gamma Quick.

ASSEMBLY FLEXIBILITY
HIGH RESISTANCE IN THE MARINE ENVIRONMENT
WATERPROOF TO WATER INFILTRATION
OPTIMIZATION OF PRODUCTION TIMES
REMOVAL OF NON-COMPLIANCES
100% RECYCLABLE

The technopolymer gearbox is the new frontier for equipping DC electric windlasses. The idea stems from the positive experience obtained with the development of the Prince series, made up in part of composite material (technopolymer).
Some benefits of technopolymers, such as the optimization of production times or the elimination of non-conformities, are in fact already known in the Quick field, but the project offers further advantages that can be found in the high resistance in the marine environment and in the assembly flexibility given by the gearbox with dual assembly methods.
The Quick Technopolymer gearbox are currently available in sizes 40 and 50 which, depending on the size, can be used on all 500W, 700W and 1000W DC motors of the Quick range.

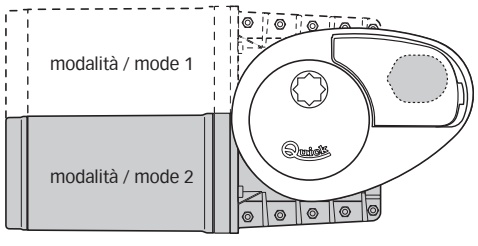

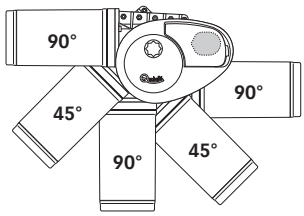

Posizioni del motoriduttore in modalità 1
Gearmotor positions in mode 1

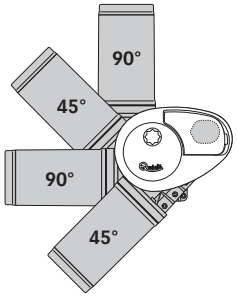

Posizioni del motoriduttore in modalità 2
Gearmotor positions in mode 2

TECNOLOGIA E MATERIALI
TECHNOLOGY AND MATERIALS



ACCIAIO INOX AISI 316 / AISI 316 STAINLESS STEEL

L'acciaio inox AISI 316 è il principale materiale impiegato da Quick per la maggior parte di verricelli e salpa ancora.
L'acciaio inox è la lega per eccellenza più adatta per essere esposta agli agenti atmosferici dell'ambiente marino. Offre la possibilità di essere lavorato attraverso diverse tecniche di produzione (fusione, lavorazione meccanica e stampaggio) e lucidato perfettamente a specchio; non necessita di manutenzione e ritorna con facilità allo splendore originale.
In diversi modelli, come negli articoli appartenenti alle serie Prince, Dylan, Dave e Duke, l'acciaio inox è stato impiegato per le parti esterne utilizzando lo stampaggio di lastre, in particolare per le basi e nel caso dei Prince anche per campane e coperchi barbotin.

Sono costruiti completamente in acciaio inox AISI 316, i salpa ancora con base superiore ai 200 mm. I modelli serie ROY e XROY sono quindi lavorati dall'acciaio pieno con i macchinari a controllo numerico (CNC) presenti negli stabilimenti dell'azienda. L'ampia disponibilità di attrezzature per ogni genere di lavorazione meccanica, consente a Quick di ottenere prodotti di elevata qualità e direttamente controllati.

AISI 316 stainless steel is the main material used in most of the winches and windlasses manufactured by Quick.
Stainless steel is the most suitable alloy par excellence to be exposed to the atmospheric agents of sea environments. It can be worked applying different production techniques (fusion, mechanical processing and moulding) and also be perfectly mirror polished; it requires no maintenance and easily recovers its original splendour.
In different models, such as items in the Prince, Dylan, Dave and Duke series, stainless steel has been used for the external parts using sheet metal moulding, in particular for the bases and in the case of Prince, also for drums and gypsy covers.

Windlasses with a base over 200 mm are entirely made of AISI 316 stainless steel.
The models in the ROY and XROY series are machined from steel billets using the numerical control machines (CNC) at the company's facilities.
The wide range of equipment for all kinds of mechanical processing enables Quick to obtain high-quality and directly-controlled products.

TECNOLOGIA E MATERIALI
TECHNOLOGY AND MATERIALS



ALLUMINIO ANODIZZATO IN OSSIDO DURO
ALUMINIUM ANODIZED IN HARD OXIDE

L'alluminio anodizzato, impiegato spesso per le sue doti di robustezza e resistenza unite al vantaggio della leggerezza, è stato scelto per la maggior parte dei salpa ancora Quick ad asse orizzontale come le serie on-deck Genius ed Hector (fino alla taglia 3), costituiti da un'unica unità con motore integrato.
La differenza sostanziale tra l'anodizzatura tradizionale, normalmente realizzata con uno spessore di ossidazione di appena 20 micron, e l'anodizzatura in ossido duro utilizzata da Quick sta nel raggiungimento di uno spessore di ben 50 micron. Lo strato di protezione ottenuto garantisce più a lungo la resistenza alla corrosione ed eleva il coefficiente dielettrico. Lo stesso trattamento è stato impiegato anche per la realizzazione delle basi nella serie Aleph e la serie Dylan H.

Anodized aluminium, often used due to its strength and resistance combined with the advantage of lightweight, was chosen for most of the Quick windlasses with horizontal axis as the on-deck Genius and Hector series (up to size 3), consisting of a single unit with built-in motor.
The substantial difference between the traditional anodisation, usually made with an oxidation thickness of just 20 microns, and anodisation in hard oxide used by Quick lies in reaching about 50 microns thick.
The protection layer obtained guarantees corrosion resistance and raises the dielectric coefficient for a long time.
The same treatment was also used for the bases in the Aleph and Dylan H series.

SOLUZIONI E VANTAGGI
SOLUTIONS AND BENEFITS

I Salpa ancora Quick sono dotati di serie di soluzioni esclusive e dispositivi per garantire sicurezza e funzionalità in ogni condizione. Ogni componente è stato studiato nei laboratori engineering dell'azienda.

I BARBOTIN IN 9 TAGLIE
I barbotin montati di serie su ogni salpa ancora possono accogliere catene calibrate da 6 a 16 mm shortlink e da 12,5 a 26 mm studlink, secondo la grandezza della loro taglia. I diversi modelli di salpa ancora sono infatti identificabili anche attraverso la taglia del barbotin, indipendentemente dalla potenza del motore o dallo stile. **La classificazione compresa tra la n°1 e la n°9**, permette di risalire alla dimensione del barbotin, quindi alle misure delle catene utilizzabili, al diametro delle campane ed ai relativi verricelli da tonneggio (descrizione a pagina 30/31).

BARBOTIN CIMA-CATENA
Dalla 2ª alla 5ª taglia (6-14 mm), i barbotin sono in grado di supportare anchor-rode costituiti da catena calibrata e cima a 3 legnoli impiombata, grazie alla particolare dentellatura disposta più internamente, che permette alla cima di scorrere senza slittare. I barbotin per cima e catena offrono la massima funzionalità sui salpa ancora provvisti di tendicima.

BARBOTIN SOLO CIMA
Sono disponibili solo su richiesta anche i barbotin per sola cima. In questo caso la dentellatura, studiata appositamente per cime a tre legnoli in poliestere, è distribuita su tutta la superficie. I modelli comprendono le taglie 2 e 3 che supportano cime da 1/2", 9/16", 5/8" e 3/4".

GYPSIES IN 9 SIZES
The gypsies fitted, as standard, on each windlass can hold calibrated short link chains from 6 to 16 mm and stud link chains from 12.5 to 26 mm, depending on the dimension of their size. In fact, the different models of windlasses can be identified by the size of the gypsy, regardless the motor power or style. **The classification from No. 1 to No. 9 refers** to the size of the gypsy, then to the size of the chains that can be used, the diameter of the drums and the related capstans (description on page 30/31).

ROPE CHAIN GYPSIES
From size 2 to 5 (6-14 mm), gypsies can support anchor-rodes with calibrated chain and spliced 3-strand rope, due to the special notching fitted internally, which allows the rope to easily slide.
Gypsies for rope and chain offer maximum functionality on windlasses fitted with rope puller.

ROPE-ONLY GYPSIES
Only upon request, rope-only gypsies are available. In this case, the notching, specially designed for 3-strand polyester rope, is distributed over the entire surface. The models include sizes 2 and 3 which support ropes of 1/2", 9/16", 5/8" and 3/4".


Barbotin cima-catena / Rope-chain gypsy


Anchor-rode con cima-catena
Anchor-rode with spliced rope-chain




Barbotin solo cima / Rope only gypsy

DISPOSITIVO STACCA-CATENA
Il dispositivo stacca-catena permette all'anchor-rode di separarsi dal barbotin al momento giusto, durante la caduta all'interno del gavone.
Il componente, montato su tutti i salpa ancora Quick, consente lo scorrimento fluido dell'anchor-rode e soprattutto senza rischio di inceppamento della cima.

CHAIN STRIPPER DEVICE
The chain stripper device allows the anchor-rode to separate from the gypsy at the right time when falling into the anchor-locker.
The component, fitted on all Quick windlasses, allows fluid sliding of the anchor-rode and above all, without risk of jamming the rope.

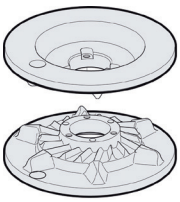
Dentellatura inclinata rispetto
al diametro del barbotin cima-catena
Inclined teeth compared
to the diameter of rope-chain gypsy

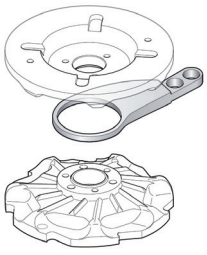
Stacca-catena / Chain stripper

DISPOSITIVO FREE-FALL
Il dispositivo free fall permette di rilasciare la frizione del barbotin e di liberare la caduta della catena più velocemente.
Alcuni modelli dispongono di **Free-Fall automatico**, in questo caso il rilascio della frizione avviene per mezzo di un comando elettrico.
Sono dotati del sistema automatico Free-Fall i modelli Genius FF e la serie Balder.

FREE-FALL DEVICE
Free-fall device enables to release the gypsy clutch and a quicker fall of the chain. Some models have automatic Free-Fall; in this case, the clutch is released by means of an electric control. Genius FF models and Balder series are equipped with automatic Free-Fall system.



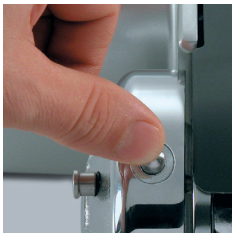

SOLUZIONI E VANTAGGI
SOLUTIONS AND BENEFITS

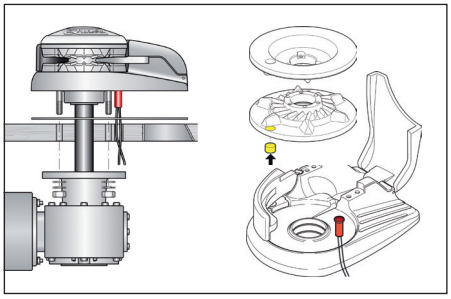

MAGNETE E SENSORE / MAGNET AND SENSOR

Il sensore ed il magnete per il contacatena sono installati di serie su tutti i modelli della gamma.

The sensor and the magnet for the chain counter are installed as standard on all models within the range.



LEVA TENDICIMA / PRESSURE LEVER

La leva tendicima è parte integrante di tutti salpa ancora predisposti per l'utilizzo della cima oltre che della catena.

The pressure lever is an integral part of all the windlasses suitable for use with both rope and chain.



SPORTELLINO D'ISPEZIONE / INSPECTION LID

Soluzione esclusiva Quick, lo sportellino d'ispezione
Exclusive Quick Solution, the inspection lid

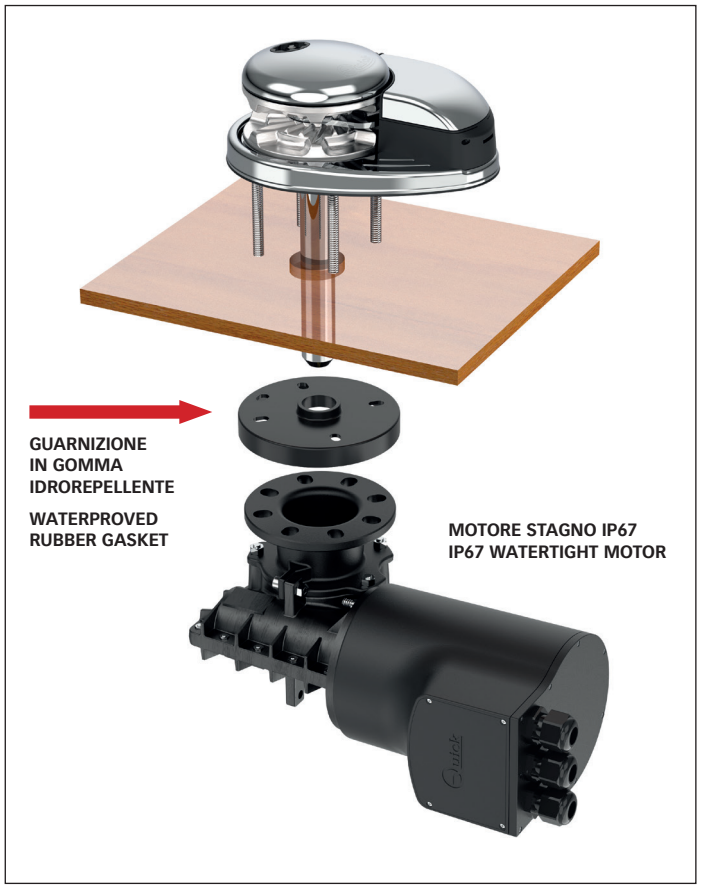

PROTEZIONI CONTRO LE INFILTRAZIONI D'ACQUA

I salpa ancora verticali con motore elettrico o idraulico sono provvisti di **guarnizione in PVC FLEX** da applicare sulla flangia del riduttore sottocoperta; questa speciale protezione si adatta bene a qualsiasi superficie e protegge efficacemente dalla infiltrazioni d'acqua il riduttore senza ulteriori interventi.

Sono protetti con carter stagno IP67 tutti i motori elettrici DC fino a 1700 Watt e IP66 fino a 2000 Watt. Il carter in materiale composito, completo di guarnizioni e passacavi stagni per i cavi elettrici, oltre ad evitare penetrazioni di acqua o altri liquidi, offre elevata resistenza agli urti e praticità d'installazione.

PROTECTION AGAINST WATER INFILTRATIONS

The vertical windlasses with electric or hydraulic motor are provided with a **PVC FLEX gasket** to be applied on the flange of the below-deck gearbox; this special protection is well suited to any surface and effectively protects the gearbox against water infiltration without further interventions.

DC electric motors are protected with IP67 watertight cover up to 1700 watts and IP66 up to 2000 watts. The casing made of composite material, with gaskets and sealed cable outlets for electric cables, besides avoiding infiltration of water or other liquids, provides high resistance to impact and ease of installation.

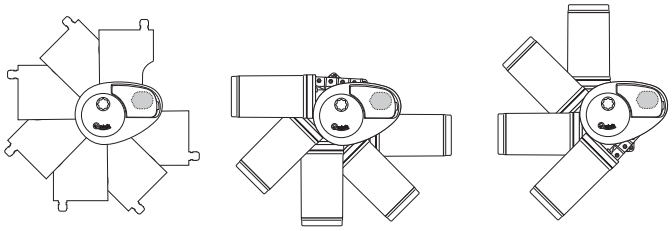

Flessibilità di installazione del motoriduttore / Installation flexibility of the motorgearbox

MOTORIDUTTORE QUICK, INSTALLAZIONE SENZA COMPROMESSI

I riduttori dei salpa ancora verticali sono stati progettati appositamente per consentire un assemblaggio senza compromessi e massima flessibilità d'installazione. La flangia è predisposta per fissare il motoriduttore in ogni direzione senza ostacolare la caduta della catena.

QUICK MOTOR-GEARBOX, INSTALLATION WITHOUT COMPROMISE

The gearbox of the vertical windlasses have been especially designed to allow assembly without compromise and maximum flexibility of installation. The flange is prepared to fasten the motor in each direction without hindering the fall of the chain.

LA SCELTA DEL SALPA ANCORA
WINDLASS SELECTION

REQUISITI PER SCEGLIERE IL SALPA ANCORA
I principali fattori da considerare sono:
le Informazioni di destinazione e d'uso
- Lunghezza della barca
- Peso totale dell'ormeggio (ancora+catena)
il carico di lavoro da sopportare
- Carico massimo di lavoro - Il tiro istantaneo massimo
i Requisiti d'installazione
- Caratteristiche di coperta e spazio disponibile nel gavone

QUANTA POTENZA OCCORRE PER SALPARE?
La potenza del salpa ancora relazionata unicamente alla **lunghezza della barca** ha una valenza approssimativa pertanto le indicazioni in riferimento ai vari modelli devono essere considerate come dati di massima.
Sono invece fondamentali il peso totale dell'ormeggio ed il lavoro che il salpa ancora dovrà sopportare durante tutta la fase di recupero.
La lunghezza della barca tuttavia permette di individuare la taglia dell'ancora più idonea e di calcolare i metri/piedi di catena imbarcabile moltiplicando semplicemente per 5 la lunghezza della barca.
Ottenuto il peso totale dell'ormeggio (ancora+catena) occorre tenere conto dell'eventuale presenza di correnti marine o spostamenti d'aria che inevitabilmente aumentano **il carico di lavoro**.
Il conseguente grado di difficoltà è identificabile attraverso un determinato parametro di sicurezza che moltiplicato per il peso totale dell'ormeggio fornirà i dati tecnici del **carico massimo di lavoro** e dell'istante in cui l'ancora verrà spedata dal fondale, il **tiro istantaneo massimo**.
La determinazione del parametro è relazionato alla grandezza della barca, fino a 70 piedi circa è consigliato un valore 4, mentre per imbarcazioni di lunghezza superiore è possibile ridurre il valore del 50% circa.

Esempio di calcolo per individuare la potenza necessaria per una Barca di 10*

CALCOLO PESO ORMEGGIO

Lunghezza catena = Lunghezza Barca **10m • 5**	**50 m**
Peso catena (consigliata taglia 8 mm - 1,4 kg/m)	70 Kg
Peso ancora consigliata (Es.tipo Delta)	10 Kg
Peso totale ormeggio (ancora+catena)	**80 Kg**

CALCOLO POTENZA MOTORE

Carico di lavoro max = 80 kg • 4	**320 kg**
Tiro istantaneo max = 320 Kg • 3	960 Kg
Potenza motore DC consigliato	**1000 Watt**

REQUISITI D'INSTALLAZIONE
La valutazione dello spazio disponibile per l'installazione del salpa ancora è fondamentale per la scelta del modello di salpa ancora.
Anzitutto occorrono le **dimensioni del gavone** per verificare la quantità di cima/catena che sarà possibile imbarcare. La distanza tra il foro di cubia e la catena accumulata non dovrebbe risultare inferiore ai 40 cm (15").
Lo spazio disponibile deve essere altrettanto sufficiente per accogliere il motoriduttore, nel caso il salpa ancora sia di tipo verticale.
Orizzontale o verticale?
I salpa ancora con l'asse di rotazione del barbotin orizzontale sono contenuti in una struttura normalmente posizionata sulla coperta.
La catena si avvolge attorno al barbotin fino a coprire un 1/4 della sua circonferenza (90° circa). Sono di facile installazione e si collegano rapidamente. Inoltre, alcuni modelli particolarmente compatti possono essere montati completamente a scomparsa nel gavone di prua.
I salpa ancora verticali consentono un minore ingombro sopra coperta poichè l'installazione del motoriduttore deve essere effettuata all'interno del gavone. La rotazione della catena sul barbotin in questo caso è di 180° circa, permettendo una maggiore presa.

Quanta catena occorre?
Lunghezza barca per 5
How many metres of chain do you need?
Boat length by 5

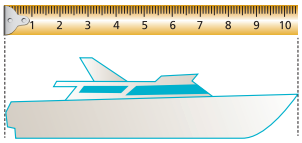

m/ft X 5

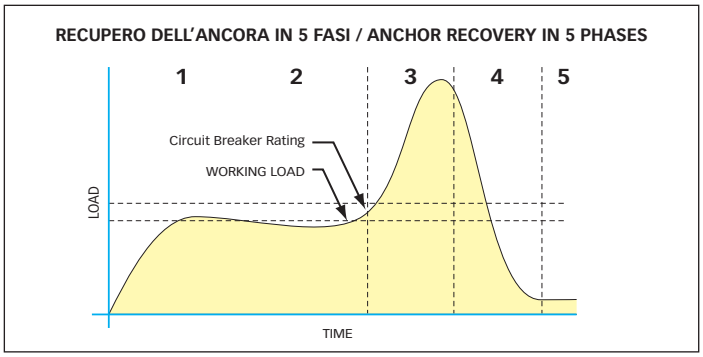

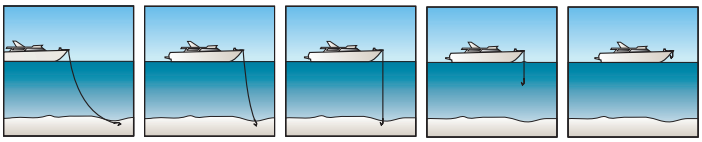

1 Working Load **2** Working Load **3 Maximum Pull** **4** Working Load **5** Stowed

Come si calcola il carico massimo di lavoro?
Peso totale ormeggio moltiplicato per 4.
How is the maximum work load calculated?
Moorings total weight multiplied by 4.

kg/lb X 4



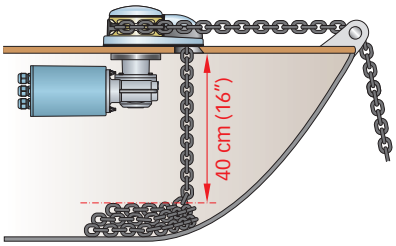

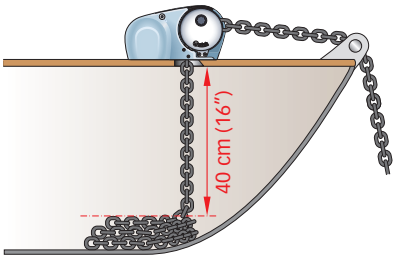

LA SCELTA DEL SALPA ANCORA
WINDLASS SELECTION













REQUIREMENTS TO SELECT THE SUITABLE WINDLASS

The main factors to consider are:

purpose and use

- Length of boat
- Moorings total weight (anchor+chain)

Workload to support

- Maximum workload – Maximum pull

Installation requirements

- Deck characteristics and space available in the anchor locker

HOW MUCH POWER IS NEEDED FOR WEIGHING?

The power of the windlass only related to the length of the boat has an approximate value, so the indications referring to the several models are considered as approximate data.

So, the moorings total weight and the load that the windlass must support throughout the weighing phase are fundamental.

The length of the boat, however, allows you to identify the most suitable size of the anchor and calculate the metres/feet of chain to be embarked by simply multiplying the length of the boat by 5.

Once you have obtained the moorings total weight (anchor + chain), take into account the possible presence of streams or currents of air, which inevitably increase the **workload.**

The resulting degree of difficulty can be identified by a specific safety parameter that when multiplied by the moorings total weight will provide the technical data of **maximum workload** and the instant in which the anchor will be released from the bottom, the **maximum pull.**

The parameter is related to the size of the boat, up to approximately 70 feet, a value of 4 is recommended; while for longer vessels, it is possible to reduce the value of about 50%.

Calculation example to identify the power needed for a 10-m boat

MOORINGS WEIGHT CALCULATION

Chain length = Boat length 10 m • 5	**50 m**
Chain weight (recommended: size 8 mm – 1.4 kg/m)	70 Kg
Recommended anchor weight (Delta type)	10 Kg
Moorings total weight (anchor+chain)	**80 Kg**

MOTOR POWER CALCULATION

Max workload = 80 kg • 4	**320 kg**
Max instant pull = 320 kg • 3	960 Kg
Recommended DC motor power	**1000 Watt**

INSTALLATION REQUIREMENTS

The evaluation of the available space for the installation of windlass is critical when selecting the windlass model.

First of all, the **size of the anchor locker is necessary** to check the quantity of rope/chain that it will be able to embark. The distance between the hawse hole and the accumulated chain must not be less than 40 cm (15").

The space available must be equally enough to hold the motor-gearbox, if it is a vertical windlass.

Horizontal or vertical?

The windlasses with gypsy horizontal rotation axis are contained in a structure normally positioned on the deck.

The chain is wrapped around the gypsy up to cover a quarter of its circumference (about 90°). They are easy to install and quick to connect. In addition, some particularly compact models can be completely hidden in the bow peak.

The vertical windlasses occupy less space on deck as the motor-gearbox must be installed inside the anchor-locker. The rotation of the chain on the gypsy, in this case, is of about 180°, allowing a better grip.

LA GAMMA
THE RANGE

SALPA ANCORA VERTICALI - Base con guida catena / VERTICAL WINDLASSES - Base with chain guide

P. 36

PRINCE
SALPA ANCORA VERTICALI
VERTICAL WINDLASSES
DP1 P - DP2 P - DP2E - DP2L
DP3/DP3 P



P. 36-47

ALEPH
SALPA ANCORA VERTICALI
VERTICAL WINDLASSES
AL3/AL3 P



P. 48

DYLAN H
SALPA ANCORA VERTICALI
VERTICAL WINDLASSES
DH4



P. 50 - 53

DYLAN R
SALPA ANCORA VERTICALI
VERTICAL WINDLASSES
DR4



P. 54 - 57

DAVE
SALPA ANCORA VERTICALI
VERTICAL WINDLASSES
DV5



P. 58 - 61

DUKE
SALPA ANCORA VERTICALI
VERTICAL WINDLASSES
DK6



P. 62 - 67

SALPA ANCORA VERTICALI - Base circolare / VERTICAL WINDLASSES - Round base

P. 68

RIDER
SALPA ANCORA VERTICALI
VERTICAL WINDLASSES
R1 P - R3/R3 P



P. 69 - 71

REGAL
SALPA ANCORA VERTICALI
VERTICAL WINDLASSES
RG5



P. 72-75

ROY
SALPA ANCORA VERTICALI
VERTICAL WINDLASSES
RY6



P. 76-79

XROY
SALPA ANCORA VERTICALI
VERTICAL WINDLASSES
XR7 - XR8 - XR9



P. 82 - 93

SALPA ANCORA ORIZZONTALI / HORIZONTAL WINDLASSES

P. 94

GENIUS
SALPA ANCORA ON-DECK
ON DECK WINDLASSES
GP2



P. 94-97

HECTOR
SALPA ANCORA ON-DECK
ON DECK WINDLASSES
HC3



P. 98-101

HEROES
SALPA ANCORA ON-DECK
ON DECK WINDLASSES
HR5



P. 102-106

EAGLE
SALPA ANCORA
ORIZZONTALI
HORIZONTAL WINDLASSES
E1 - E3



P. 107-109

BALDER
SALPA ANCORA
ORIZZONTALI
STERN MOUNTING
BL2 P - BL3/BL3 P



P. 108-115

LA GAMMA
THE RANGE

SALPA ANCORA SOLO CIMA / ROPE-ONLY WINDLASSES P. 116

BALDER ROPE
SALPA ANCORA SOLO CIMA
ROPE-ONLY WINDLASSES
BL2 P R



P. 118

PTR
SALPA ANCORA SOLO CIMA
ROPE-ONLY WINDLASSES
PTR



P. 120

VERRICELLI DA TONNEGGIO / CAPSTANS P. 124

TUMBLER
VERRICELLI DA TONNEGGIO
CAPSTANS
TB2 P - TB3 P - TB4 - TB5 - TB6



P 127-135

TUMBLER
VERRICELLI DA TONNEGGIO
CAPSTANS
TB7 - TB8 - TB9



P. 136-143

TOTEM
VERRICELLI DA TONNEGGIO
CAPSTANS
TM3



P. 144

VERRICELLI MULTIUSO / MULTIPURPOSE CAPSTANS P. 145

TOTEM G
VERRICELLI CON RULLO
PER FETTUCCIA
CAPSTANS WITH STRAP ROLLER

TMG

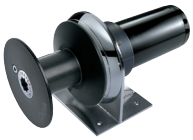

P. 146

PTG
VERRICELLI CON RULLO
PER FETTUCCIA
CAPSTANS WITH STRAP ROLLER

PTG



P. 147

THG
VERRICELLI CON RULLO
PER FETTUCCIA
CAPSTANS WITH STRAP ROLLER

THG



P. 148

THOR
VERRICELLI CON RULLO
PER CIMA
CAPSTANS WITH ROPE ROLLER

TH



P. 150

STRESSFREE
VERRICELLI CON RULLO
PER CIMA E CATENA
CAPSTANS WITH ROLLER
FOR ROPE AND CHAIN
SF



P. 151-153

TAGLIE BARBOTIN E CAMPANA / GYPSY AND DRUM SIZES

1

Ø 90 mm / 3"35/64

Catena / Shortlink chain

6 mm | **1/4"**

Windlass Ranges

PRINCE Series

DP1 P	**300/D**	300 W	12 V
DP1 P	**500/D**	500 W	12/24 V
DP1 P HS	**500/D**	500 W	12/24 V

Con e senza campana
With and without drum



RIDER Series

R1 P	**500/D**	500 W	12/24 V
R1 P HS	**500/D**	500 W	12/24 V



Con e senza campana
With and without drum

EAGLE Series

E1	**300/D**	300 W	12 V
E1	**500/D**	500 W	12 V

Con e senza campana
With and without drum



2

Ø 105 mm / 4"9/64

Catena / Shortlink chain

6 mm | **7** mm - **1/4"** | **8** mm | **5/16"**

Windlass Ranges

PRINCE Series

DP2 P	**300/D**	300 W	12 V
DP2 P	**500/D**	500 W	12/24 V
DP2 P HS	**500/D**	500 W	12/24 V
DP2 P	**700/D**	700 W	12/24 V
DP2 P	**1000/D**	1000 W	12/24 V



Con e senza campana
With and without drum

DP2L	**770**	350 W	12 V



Con e senza campana
With and without drum

DP2E	**600/D**	500 W	12 V
DP2E	**1000/D**	800 W	12 V
DP2E	**1100/D**	800 W	24 V



Con e senza campana
With and without drum

GENIUS Series

GP2	**500**	150 W	12 V
GP2/FF	**1200/D**	250 W	12 V
GP2/FF	**1500/D**	500 W	12 V
GP2/FF	**2000/D**	800 W	12/24 V



Con e senza campana
With and without drum

BALDER Series

BL2 P FF	**600**	600 W	12/24 V
BL2 P FF	**900**	900 W	12/24 V
BL2 P FF	**1200**	1200 W	12/24 V



Capstan Ranges

TUMBLER Series

TB2 P	**500**	500 W	12/24 V

3

Ø 130 mm / 5"1/8

Catena / Shortlink chain

8 mm - **5/16"** | **10** mm - **3/8"**

Windlass Ranges

PRINCE Series

DP3 P	**700/D**	700 W	12/24 V
DP3 P	**1000/D**	1000 W	12/24 V
DP3	**1500/D**	1500 W	12/24 V

Con e senza campana
With and without drum



ALEPH Series

AL3 P	**700/D**	700 W	12/24 V
AL3 P	**1000/D**	1000 W	12/24 V
AL3	**1500/D**	1500 W	12/24 V

Con e senza campana
With and without drum



RIDER Series

R3 P	**700/D**	700 W	12/24 V
R3 P	**1000/D**	1000 W	12/24 V
R3	**1400/D**	1400 W	12/24 V

Con e senza campana
With and without drum



HECTOR Series

HC3	**700/D**	700 W	12/24 V
HC3	**1000/D**	1000 W	12/24 V
HC3	**1500/D**	1500 W	12/24 V

Con e senza campana
With and without drum



EAGLE Series

E3	**700 D**	700 W	12/24 V
E3	**1000 D**	1000 W	12/24 V
E3	**1500 D**	1500 W	12/24 V

Solo con campana
Only with drum



BALDER Series

BL3 P FF	**600**	600 W	12/24 V
BL3 P FF	**900**	900 W	12/24 V
BL3 P FF	**1200**	1200 W	12/24 V
BL3 FF	**1500**	1500 W	12/24 V



Capstan Ranges

TOTEM Series

TM3	**600**	500 W	12 V
TM3	**1000**	800 W	12 V
TM3	**1100**	800 W	24 V

TUMBLER Series

TB3 P	**700**	700 W	12/24 V
TB3 P	**1000**	1000 W	12/24 V

4

142 mm / 5"19/32

Catena / Shortlink chain

10 mm - **3/8"** | **12-13** mm

Windlass Ranges

DYLAN H Series

DH4	**1500/D**	1500 W	12 V
DH4	**1700/D**	1700 W	12/24 V
DH4	**2000/D**	2000 W	24 V

DH4 AC 3000/D 3000W 230/400 V

DH4 HYDRO



Con e senza campana
With and without drum

DYLAN R Series

DR4	**1500/D**	1500 W	12 V
DR4	**1700/D**	1700 W	12/24 V
DR4	**2000/D**	2000 W	24 V

DR4 AC 3000/D 3000W 230/400 V

DR4 HYDRO



Con e senza campana
With and without drum

Capstan Ranges

TUMBLER Series

TB4	**1000**	1000 W	12/24 V
TB4	**1500**	1500 W	12/24 V

5

Ø 170 mm / 6"21/64

Catena / Shortlink chain

10 mm - **3/8"** | **12-13** mm | **14** mm

Windlass Ranges

DAVE Series

DV5	**1700/D**	1700 W	12/24 V
DV5	**2000/D**	2000 W	24 V
DV5	**2300/D**	2300 W	24 V
DV5	**3000/D**	3000 W	24 V

DV5 AC 3000/D 3000 W 230/400 V

DV5 HYDRO



DESTRO / SINISTRO
RIGHT / LEFT
Con e senza campana
With and without drum

REGAL Series

RG5	**1700/D**	1700 W	24 V
RG5	**2000/D**	2000 W	24 V
RG5	**2300/D**	2300 W	24 V
RG5	**3000/D**	3000 W	24 V

RG5/R5 AC 3000/D 3000W 230/400 V

RG5/R5 HYDRO



REGAL
Con e senza campana
With and without drum
DESTRO / SINISTRO
RIGHT / LEFT

HEROES Series

HR5	**1700/D**	1700 W	12/24 V
HR5	**2300/D**	2300 W	24 V
HR5	**3500/D**	3500 W	24 V

HR5 AC 3000/D 3000W 230/400 V



Con e senza campana
With and without drum

Capstan Ranges

TUMBLER Series

TB5	**1700**	1700 W	12/24 V
TB5	**2000**	2000 W	12/24 V

TB5 AC 3000 3000 W 230/400 V

TB5 HYDRO

TAGLIE BARBOTIN E CAMPANA / GYPSY AND DRUM SIZES



6

Ø 200 mm / 7”7/8

Catena / Shortlink chain

12-13 mm | **14** mm - **1/2"** | **16** mm

Catena Studlink / Studlink Chain

12,5 mm

Windlass Ranges

DUKE Series

DK6	**3000/D**	3000 W	24 V
DK6	**3500/D**	3500 W	24 V
DK6 AC	**4000/D**	4000 W	230/400 V
DK6 AC	**5500/D**	5500 W	230/400 V
DK6 HYDRO			

DESTRO / SINISTRO
RIGHT / LEFT

Con e senza campana
With and without drum



ROY Series

RY6	**3000/D**	3000 W	24 V
RY6	**3500/D**	3500 W	24 V
RY6 AC	**4000/D**	4000 W	230/400 V
RY6 AC	**5500/D**	5500 W	230/400 V
RY6 HYDRO			

Con e senza campana
With and without drum



Capstan Ranges

TUMBLER Series

TB6	**2300**	2300 W	24 V
TB6	**3000**	3000 W	24 V
TB6 AC	**4000**	4000 W	230/400 V
TB6 HYDRO			

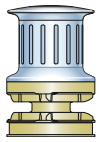

7

Ø 250 mm / 9”27/32

Shortlink chain

14 mm | **16** mm | **18** mm

Catena Studlink / Studlink Chain

12,5 mm | **14** mm | **16** mm

Windlass Ranges

XROY Series

XR7 DC	**4000**	4000 W	24 V
XR7 AC	**4000**	4000 W	230/400 V
XR7 AC	**5500**	5500 W	230/400 V
XR7 HYDRO			



DESTRO / SINISTRO
RIGHT / LEFT

Con e senza campana
With and without drum

Capstan Ranges

TUMBLER Series

TB7	**3500**	3500 W	24 V
TB7 AC	**3000**	3000 W	230/400 V
TB7 AC	**4000**	4000 W	230/400 V
TB7 HYDRO			

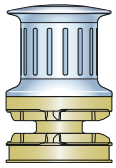

8

Ø 300 mm / 11”13/16

Catena Studlink / Studlink Chain

16 mm | **17,5 -19** mm | **20,5** mm | **22** mm

Windlass Ranges

XROY Series

XR8 AC	**5500**	5500 W	230/400 V
XR8 AC	**7500**	7500 W	400/690 V
XR8 HYDRO			



DESTRO / SINISTRO
RIGHT / LEFT

Con e senza campana
With and without drum

Capstan Ranges

TUMBLER Series

TB8	**3500**	3500 W	24 V
TB8 AC	**5500**	5500 W	230/400 V
TB8 AC	**7500**	7500 W	400/690 V
TB8 HYDRO			

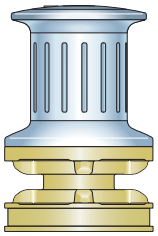

9

Ø 420 mm / 16” 17/32

Catena Studlink / Studlink Chain

22 mm | **24** mm | **26** mm

Windlass Ranges

XROY Series

XR9 AC	**14KW**	15 KW	400/690 V
XR9 HYDRO			



DESTRO / SINISTRO
RIGHT / LEFT

Con e senza campana
With and without drum

Capstan Ranges

TUMBLER Series

XR9 AC	**11KW**	11 KW	400/690 V
XR9 HYDRO			



LASSES WINDLASSES WINDLASSES WIN

SALPA ANCORA
WINDLASSES













SALPA ANCORA VERTICALI
VERTICAL WINDLASSES

PRINCE series

DP1 P	**300/D**	300 W	12 V	p. 38
DP1 P	**500/D**	500 W	12/24 V	p. 38
DP1 P HS	**500/D**	500 W	12/24 V	p. 38
DP2 P	**300/D**	300 W	12 V	p. 40
DP2 P	**500/D**	500 W	12/24 V	p. 40
DP2 P HS	**500/D**	500 W	12/24 V	p. 40
DP2 P	**700/D**	700 W	12/24 V	p. 40
DP2 P	**1000/D**	1000 W	12/24 V	p. 40
DP2L	**770**	350 W	12 V	p. 42
DP2E	**600/D**	500 W	12 V	p. 44
DP2E	**1000/D**	800 W	12 V	p. 44
DP2E	**1100/D**	800 W	24 V	p. 44
DP3 P	**700/D**	700 W	12/24 V	p. 46
DP3 P	**1000/D**	1000 W	12/24 V	p. 46
DP3	**1500/D**	1500 W	12/24 V	p. 47

ALEPH series

AL3 P	**700/D**	700 W	12/24 V	p. 48
AL3 P	**1000/D**	1000 W	12/24 V	p. 48
AL3	**1500/D**	1500 W	12/24 V	p. 48

DYLAN H series

DH4	**1500/D**	1500 W	12 V	p. 50
DH4	**1700/D**	1700 W	12/24 V	p. 50
DH4	**2000/D**	2000 W	24 V	p. 50
DH4 AC	**3000/D**	3000 W	230/400 V	p. 52
DH4 HYDRO		Motore Idraulico / Hydraulic motor		p. 53

DYLAN R series

DR4	**1500/D**	1500 W	12 V	p. 54
DR4	**1700/D**	1700 W	12/24 V	p. 54
DR4	**2000/D**	2000 W	24 V	p. 54
DR4 AC	**3000/D**	3000 W	230/400 V	p. 56
DR4 HYDRO		Motore Idraulico / Hydraulic motor		p. 57

DAVE series

DV5	**1700/D**	1700 W	12/24 V	p. 58
DV5	**2000/D**	2000 W	24 V	p. 58
DV5	**2300/D**	2300 W	24 V	p. 58
DV5	**3000/D**	3000 W	24 V	p. 58
DV5 AC	**3000/D**	3000 W	230/400 V	p. 60
DV5 HYDRO		Motore Idraulico / Hydraulic motor		p. 61

DUKE series

DK6	**3000/D**	3000 W	24 V	p. 64
DK6	**3500/D**	3000 W	24 V	p. 64
DK6 AC	**4000/D**	4000 W	230/400 V	p. 66
DK6 AC	**5500/D**	5500 W	230/400 V	p. 66
DK6 HYDRO		Motore Idraulico / Hydraulic motor		p. 67

NDLASSES WINDLASSES WINDLASSES

SALPA ANCORA
WINDLASSES

SALPA ANCORA VERTICALI - Base circolare
VERTICAL WINDLASSES - Round base



RIDER series

R1 P	**500/D**	500 W	12/24 V	p. 69
R1 P HS	**500/D**	500 W	12/24 V	p. 69
R3 P	**700/D**	700 W	12/24 V	p. 70
R3 P	**1000/D**	1000 W	12/24 V	p. 70
R3	**1400/D**	1400 W	12/24 V	p. 71



REGAL series

RG5	**1700/D**	1700 W	24 V	p. 72
RG5	**2000/D**	2000 W	24 V	p. 72
RG5	**2300/D**	2300 W	24 V	p. 72
RG5	**3000/D**	3000 W	24 V	p. 72
RG5 AC	**3000/D**	3000 W	230/400 V	p. 74
RG5 HYDRO		Motore Idraulico / Hydraulic motor		p. 75



ROY series

RY6	**3000/D**	3000 W	24 V	p. 76
RY6	**3500/D**	3000 W	24 V	p. 76
RY6 AC	**4000/D**	4000 W	230/400 V	p. 78
RY6 AC	**5500/D**	5500 W	230/400 V	p. 78
RY6 HYDRO		Motore Idraulico / Hydraulic motor		p. 79



XROY series

XR7	**4000**	4000 W	24 V	p. 84
XR7 AC	**4000/D**	4000 W	230/400 V	p. 86
XR7 AC	**5500/D**	5500 W	230/400 V	p. 86
XR7 HYDRO		Motore Idraulico / Hydraulic motor		p. 87
XR8 AC	**5500/D**	5500 W	230/400 V	p. 88
XR8 AC	**7500/D**	7500 W	400/690 V	p. 88
XR8 HYDRO		Motore Idraulico / Hydraulic motor		p. 89
XR9 AC	**14K/D**	14 KW	400/690 V	p. 90
XR9 HYDRO		Motore Idraulico / Hydraulic motor		p. 92

SALPA ANCORA WINDLASSES













SALPA ANCORA ORIZZONTALI ON-DECK
HORIZONTAL ON DECK WINDLASSES

GENIUS series

GP2	**500**	150 W	12 V	p. 95-97
GP2/FF	**1200/D**	250 W	12 V	p. 95-97
GP2/FF	**1500/D**	500 W	12 V	p. 95-97
GP2/FF	**2000/D**	800 W	12/24 V	p. 95-97

HECTOR series

HC3	**700/D**	700 W	12/24 V	p. 98
HC3	**1000/D**	1000 W	12/24 V	p. 98
HC3	**1500/D**	1500 W	12/24 V	p. 99

HEROES series

HR5	**1700/D**	1700 W	12/24 V	p. 104
HR5	**2300/D**	2300 W	24 V	p. 104
HR5	**3500/D**	3500 W	24 V	p. 104
HR5 AC	**3000/D**	3000 W	230/400 V	p. 106

EAGLE series

E1	**300/D**	300 W	12 V	p. 107
E1	**500/D**	500 W	12 V	p. 107
E3	**700 D**	700 W	12/24 V	p. 108
E3	**1000 D**	1000 W	12/24 V	p. 108
E3	**1400 D**	1400 W	12/24 V	p. 108

BALDER series

BL2 P	**600**	600 W	12/24 V	p. 110
BL2 P	**900**	900 W	12/24 V	p. 110
BL2 P	**1200**	1200 W	12/24 V	p. 110
BL3 P	**600**	600 W	12/24 V	p. 113-115
BL3 P	**900**	900 W	12/24 V	p. 113-115
BL3 P	**1200**	1200 W	12/24 V	p. 113-115
BL3	**1500**	1500 W	12/24 V	p. 113-115





SALPA ANCORA SOLO CIMA
ROPE-ONLY WINDLASSES

BALDER ROPE series

BL2 P R	**600**	600 W	12/24 V	p. 118
BL2 P R	**900**	900 W	12/24 V	p. 118
BL2 P R	**1200**	1200 W	12/24 V	p. 118

PT series

PTR	**350**	150 W	12 V	p. 120
PTR	**700**	250 W	12 V	p. 120
PTR	**1000**	350 W	24 V	p. 120



DP3 installed on X-YACHT - XC35

PRINCE
WINDLASS SERIES



DP1 P
Prince series, small top
300/500 Watt

DP2 P
Prince series, medium top
300/500/700/1000 Watt



DP3 P
Prince series, large top
700/1000/1500 Watt



DP2E
Prince series,
medium top
500/800 Watt

DP2L
Prince series,
medium top
350 Watt

I salpa ancora PRINCE sono frutto di un lungo percorso di ricerca e progettazione, mirato a creare una linea di prodotti di elevata qualità basata su processi produttivi eco-innovativi, in grado di favorire l'uso efficiente delle risorse e la riduzione degli sprechi. Sono stati impiegati i migliori materiali, come l'acciaio inox AISI 316, con particolare attenzione sulla scelta delle lavorazioni che comprendono lo stampaggio di lastre (imbutitura), anziché fusioni in colata, ed il co-stampaggio plastica-metallo che applicato su alcune parti della struttura, favorisce le prestazioni meccaniche e funzionali dell'apparecchio e dal punto di vista costruttivo riduce i passaggi della filiera produttiva.

PRINCE windlasses are the result of a careful research, aimed at creating a high-quality product line, based on eco-innovative manufacturing processes capable of favoring an efficient use of resources and a waste reduction. The best materials have been used, such as AISI 316 stainless steel, and special care has been taken in the choice of the processes, which include deep-drawing made with metal sheets instead of fusion casting and the plastic-metal co-moulding, which applied to some parts of the structure favors the device's mechanical and functional performance, as well as reducing – from a manufacturing point of view - the steps in the production chain.

Honourable Mention Compasso d'Oro ADI





PRINCE SERIES

DP1 P

300 W DC
500 W DC

SALPA ANCORA VERTICALI
Base in acciaio inox Aisi 316 e alluminio in ossido duro.
Con e senza Campana.
Sensore e magnete integrati per il contacatena.
Sistema manuale di caduta libera della catena.
Sportellino d'ispezione.
Motore stagno IP66.
Riduttore in tecnopolimero

VERTICAL WINDLASSES
Base in stainless steel AISI 316 and anodized aluminium in hard oxide.
With and without drum.
Integrated sensor and magnet for chain counter.
Manual Free-Fall system.
Inspection lid.
IP66 Watertight motor.
Technopolymer gearbox.

BARBOTIN / GYPSIES - PRINCE series - DP1 P

BARBOTIN / GYPSY	6 mm		1/4"
Catena supportata / Chain size	6 mm	6 mm	1/4"
	DIN 766	ISO	BBB

Modelli DP1 P con motore elettrico DC
DP1 P models with DC electric motor

Modelli base | Standard versions	DP1 P 300 / 300 D		DP1 P 500 / 500 D			
Potenza motore | Motor power	**300 W**		**500 W**			
Tensione motore | Motor supply voltage	**12 V**		**12 V**		**24 V**	
Tiro istantaneo massimo | Maximum pull	370 Kg	814 lb	660 Kg	1455 lb	660 Kg	1455 lb
Carico di lavoro massimo | Maximum working load	120 Kg	265 lb	200 Kg	441 lb	220 Kg	485 lb
Carico di lavoro | Working load	40 Kg	88 lb	65 Kg	143 lb	70 Kg	154 lb
Assorbimento al carico di lavoro (1) | Absorption @ working load (1)	60 A		80 A		40 A	
Velocità massima di recupero (2) | Maximum chain speed (2)	26,3 m/min	86,3 ft/min	25,2 m/min	82,7 ft/min	25,2 m/min	82,7 ft/min
Velocità al carico di lavoro (2) | Chain speed @ working load (2)	22,5 m/min	73,8 ft/min	18,5 m/min	59,7 ft/min	19,3 m/min	63,3 ft/min
Peso | Weight [senza campana | without drum]	8,3 Kg	18 lb	8,3 Kg	18 lb	8,3 Kg	18 lb
Peso | Weight [con campana | with drum]	9,3 Kg	20 lb	9,3 Kg	20 lb	9,3 Kg	20 lb
Lunghezza barca (3) | Boat length(3)	5-7,5 m	16-25 ft	5-8,5 m	16-28 ft	5-8,5 m	16-28 ft

Modelli HI Speed | HI Speed versions	DP1 P HS 500 / 500 D			
Potenza motore | Motor power	**500 W**			
Tensione motore | Motor supply voltage	**12 V**		**24 V**	
Tiro istantaneo massimo | Maximum pull	600 Kg	1323 lb	600 Kg	1323 lb
Carico di lavoro massimo | Maximum working load	170 Kg	375 lb	200 Kg	441 lb
Carico di lavoro | Working load	65 Kg	143 lb	70 Kg	154 lb
Assorbimento al carico di lavoro (1) | Absorption @ working load (1)	100 A		50 A	
Velocità massima di recupero (2) |Maximum chain speed (2)	39 m/min	128 ft/min	39 m/min	128 ft/min
Velocità al carico di lavoro (2) | Chain speed @ working load (2)	28,5 m/min	93,5 ft/min	28 m/min	91,9 ft/min
Peso | Weight [senza campana | without drum]	8,3 Kg	18 lb	8,3 Kg	18 lb
Peso | Weight [con campana | with drum]	9,3 Kg	20 lb	9,3 Kg	20 lb
Lunghezza barca (3) | Boat length(3)	5-7,5 m	16-25 ft	5-8,5 m	16-28 ft

(1) Dopo un primo periodo d'uso / After an initial period of use. **(2) Misure effettuate con barbotin per catena da 6 mm** / Measurements taken with a gypsy for a 6 mm chain.
(3) L'indicazione può variare secondo il tipo di barca e di anchor-rode / The indication may vary according to the boat type and the anchor-rode type.

PRINCE SERIES

DP1 P

300 W DC
500 W DC



Dimensioni in mm (inch) / Dimensions in mm (inch)

DP1 P 300 / D

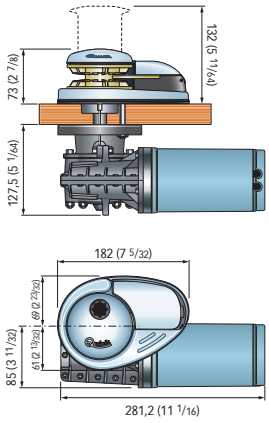

Spessore coperta / Deck Thickness
20÷30 mm (25/32"÷1"3/16) *

DP1 P 500 / D

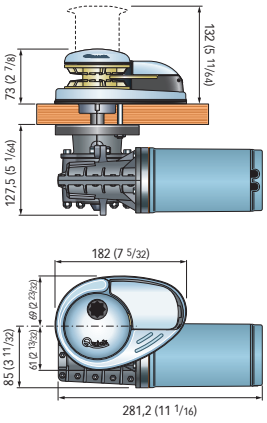

Spessore coperta / Deck Thickness
20÷30 mm (25/32"÷1"3/16) *

***Su richiesta possono essere forniti alberi e prigionieri per spessori di coperta maggiori**

*On request, shaft and studs can be supplied for greater deck thicknesses.

Accessori di serie / Supplied accessories

- Cassetta teleruttori o teleinvertitori / Contactor or reversing contactor Units
- Leva in Nylon / Nylon handle



Accessori optional / Optional accessories

- Interruttore magneto idraulico / Hydraulic magnetic circuit breaker
- Comando da plancia UP/DOWN / UP/DOWN Control board
- Pulsanti a piede / Foot switches
- Pulsantiera / Handheld remote control
- Contacatena / Chain counter
- Radiocomandi / Radio remote control



Modelli | Models	DP1 P 300 W	DP1 P 500 W		DP1 P 500 W - Hi Speed	
Tensione motore | Motor supply voltage	12 V	12 V	24 V	12 V	24 V
Cassetta teleruttori/teleinvertitori | Contactor/reversing contactor units	**T6415-12 V**	**T6415-12 V**	**T6415-24 V**	**T6415-12 V**	**T6415-24 V**
Interruttore magneto idraulico / Hydraulic magnetic circuit breaker	**WCB 50**	**WCB 60**	**WCB 40**	**WCB 80**	**WCB 40**

Per la scelta dei comandi remoti consulta pagina 166-175 / Refer to page 166-175 to see the choice of remote controls



PRINCE SERIES

DP2 P

300/500 W DC
700/1000 W DC

SALPA ANCORA VERTICALI
Base in acciaio inox Aisi 316 e alluminio in ossido duro. Con e senza Campana.
Cima e catena su un unico barbotin.
Sensore e magnete integrati per il contacatena.
Sistema manuale di caduta libera della catena.
Provvisto di dispositivo tendicima.
Sportellino d'ispezione.
Motore stagno IP67 (700-1000 W) IP66 (300-500W).
Riduttore in tecnopolimero

VERTICAL WINDLASSES
Base in stainless steel AISI 316 and anodized aluminium in hard oxide. With and without drum.
Rope and chain on a single gypsy.
Integrated sensor and magnet for chain counter.
Manual Free-Fall system.
Supplied with pressure lever. Inspection lid.
IP67 watertight motor (700-1000 W) IP66 (300-500W).
Technopolymer gearbox.

BARBOTIN / GYPSIES - PRINCE series - DP2 P

BARBOTIN / GYPSY	6 mm		7 mm - 1/4"				8 mm			5/16"
Catena supportata / Chain size	6 mm	6 mm	7 mm	7 mm	1/4"	1/4"	8 mm	8 mm	5/16"	5/16"
	DIN 766	ISO	DIN 766	ISO	G4	BBB	DIN 766	ISO	BBB	G4
Cima supportata* / Rope size*	1/2" (12,7 mm)		1/2" (12,7 mm)		1/2" (12,7 mm)		1/2" (12,7 mm)			

(*) I valori indicati in tabella si riferiscono ad una combinazione cima e catena secondo il sistema Quick®, non garantiamo il corretto funzionamento con altri tipi di anchor-rode.
(*) The values indicated in the table refer to a rope and chain combination manufactured with the Quick® system, do not guarantee the correct functioning with other types of anchor-rode.

Modelli DP2 P con motore elettrico DC
DP2 P models with DC electric motor

Modelli base | Standard versions	DP2 P 300 / 300 D		DP2 P 500 / 500 D			
Potenza motore | Motor power	**300 W**		**500 W**			
Tensione motore | Motor supply voltage	**12 V**		**12 V**		**24 V**	
Tiro istantaneo massimo | Maximum pull	370 Kg	814 lb	660 Kg	1455 lb	660 Kg	1455 lb
Carico di lavoro massimo | Maximum working load	120 Kg	265 lb	200 Kg	441 lb	220 Kg	485 lb
Carico di lavoro | Working load	40 Kg	88 lb	65 Kg	143 lb	70 Kg	154 lb
Assorbimento al carico di lavoro (1) | Absorption @ working load (1)	65 A		80 A		40 A	
Velocità massima di recupero (2) | Maximum chain speed (2)	29,2 m/min	95,8 ft/min	28,9 m/min	94,8 ft/min	28,2 m/min	92,5 ft/min
Velocità al carico di lavoro (2) | Chain speed @ working load (2)	24,4 m/min	80,1 ft/min	24,3 m/min	79,7 ft/min	24,1 m/min	79,1 ft/min
Peso | Weight [senza campana | without drum]	9 Kg	19 lb	9 Kg	19 lb	9 Kg	19 lb
Peso | Weight [con campana | with drum]	9,8 Kg	21 lb	9,8 Kg	21 lb	9,8 Kg	21 lb
Lunghezza barca (3) | Boat length (3)	5-7,5 m	16-25 ft	5-9 m	16-30 ft	5-9 m	16-30 ft

Modelli HI Speed | HI Speed versions	DP2 P HS 500 / 500 D			
Potenza motore | Motor power	**500 W**			
Tensione motore | Motor supply voltage	**12 V**		**24 V**	
Tiro istantaneo massimo | Maximum pull	600 Kg	1323 lb	600 Kg	1323 lb
Carico di lavoro massimo | Maximum working load	170 Kg	375 lb	200 Kg	441 lb
Carico di lavoro | Working load	65 Kg	143 lb	70 Kg	154 lb
Assorbimento al carico di lavoro (1) | Absorption @ working load (1)	100 A		50 A	
Velocità massima di recupero (2) |Maximum chain speed (2)	43 m/min	141,1 ft/min	42,5 m/min	139,4 ft/min
Velocità al carico di lavoro (2) | Chain speed @ working load (2)	34,5 m/min	113,2 ft/min	35 m/min	114,8 ft/min
Peso | Weight [senza campana | without drum]	9 Kg	19 lb	9 Kg	19 lb
Peso | Weight [con campana | with drum]	9,8 Kg	21 lb	9,8 Kg	21 lb
Lunghezza barca (3) | Boat length (3)	5-7,5 m	16-25 ft	5-9 m	16-30 ft

(1) Dopo un primo periodo d'uso / After an initial period of use. **(2) Misure effettuate con barbotin per catena da 8 mm** / Measurements taken with a gypsy for a 8 mm chain.
(3) L'indicazione può variare secondo il tipo di barca e di anchor-rode / The indication may vary according to the boat type and the anchor-rode type.

PRINCE SERIES DP2 P

300/500 W DC
700/1000 W DC

Dimensioni in mm (inch) / Dimensions in mm (inch)

DP2 P 300 / D

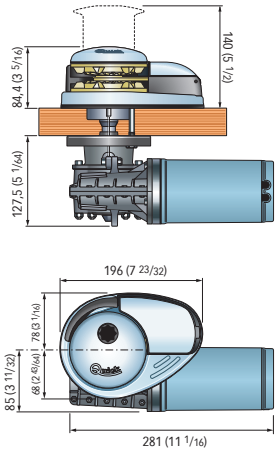

Spessore coperta / Deck Thickness
20÷30 mm (25/32"÷1"3/16) *

DP2 P 500 / D

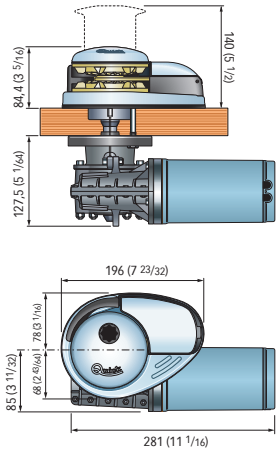

Spessore coperta / Deck Thickness
20÷30 mm (25/32"÷1"3/16) *

DP2 P 700 / D

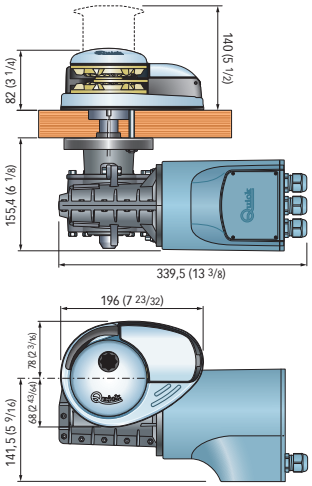

Spessore coperta / Deck Thickness
25÷50 mm (31/32 ÷1"31/32) *

DP2 P 1000 / D

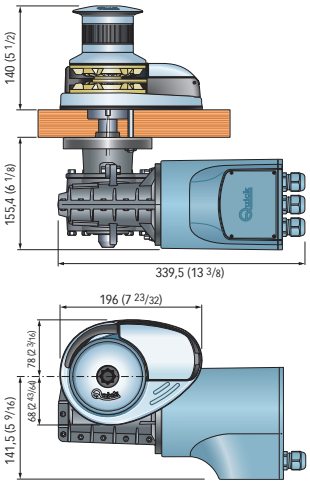

Spessore coperta / Deck Thickness
25÷50 mm (31/32 ÷1"31/32) *

***Su richiesta possono essere forniti alberi e prigionieri per spessori di coperta maggiori** / *On request, shaft and studs can be supplied for greater deck thicknesses.

Modelli DP2 con motore elettrico DC
DP2 models with DC electric motor

Modelli base | Standard versions	DP2 P 700 / 700 D				DP2 P 1000 / 1000 D			
Potenza motore | Motor power	**700 W**				**1000 W**			
Tensione motore | Motor supply voltage	**12 V**		**24 V**		**12 V**		**24 V**	
Tiro istantaneo massimo | Maximum pull	680 Kg	1499 lb	680 Kg	1499 lb	930 Kg	2050 lb	930 Kg	2050 lb
Carico di lavoro massimo | Maximum working load	300 Kg	661 lb	320 Kg	705 lb	420 Kg	926 lb	480 Kg	1058 lb
Carico di lavoro | Working load	100 Kg	220 lb	107 Kg	236 lb	140 Kg	309 lb	160 Kg	353 lb
Assorbimento al carico di lavoro (1) | Absorption @ working load (1)	95 A		50 A		130 A		75 A	
Velocità massima di recupero (2) | Maximum chain speed (2)	22,6 m/min	74,1 ft/min	25,3 m/min	83 ft/min	31,2 m/min	102,4 ft/min	30,1 m/min	98,8 ft/min
Velocità al carico di lavoro (2) | Chain speed @ working load (2)	11,6 m/min	39,1 ft/min	14,4 m/min	47,2 ft/min	16,5 m/min	54,1 ft/min	19,1 m/min	62,7 ft/min
Peso | Weight [senza campana | without drum]	12,8 Kg	28 lb	12,8 Kg	28 lb	14,2 Kg	31 lb	14,2 Kg	31 lb
Peso | Weight [con campana | with drum]	13,7 Kg	30 lb	13,7 Kg	30 lb	15,1 Kg	33 lb	15,1 Kg	33 lb
Lunghezza barca (3) | Boat length (3)	7-12 m	23-40 ft	7-12 m	23-40 ft	8-13 m	26-43 ft	8-13 m	26-43 ft

(1) Dopo un primo periodo d'uso / After an initial period of use. **(2) Misure effettuate con barbotin per catena da 8 mm** / Measurements taken with a gypsy for a 8 mm chain.
(3) L'indicazione può variare secondo il tipo di barca e di anchor-rode / The indication may vary according to the boat type and the anchor-rode type.

Accessori di serie / Supplied accessories

- Cassetta teleruttori o teleinvertitori / Contactor or reversing contactor Units
- Leva in Nylon / Nylon handle (300/500W)
- Leva in tecnopolimero / Technopolymer handle (700/1000 W)



Accessori optional / Optional accessories

- Interruttore magneto idraulico / Hydraulic magnetic circuit breaker
- Comando da plancia UP/DOWN / UP/DOWN Control board
- Pulsanti a piede / Foot switches
- Pulsantiera / Handheld remote control
- Contacatena / Chain counter
- Radiocomandi / Radio remote control



Modelli | Models	DP2 P 300 W	DP2 P 500 W / HS		DP2 P 700 W		DP2 P 1000 W	
Tensione motore | Motor supply voltage	12 V	12 V	24 V	12 V	24 V	12 V	24 V
Cassetta teleruttori/teleinvertitori | Contactor/reversing contactor Units	**T6415-12**	**T6415-12**	**T6415-24**	**T6315-12**	**T6315-24**	**T6315-12**	**T6315-24**
Interruttore magneto idraulico / Hydraulic magnetic circuit breaker	**WCB 50**	**WCB 60**	**WCB 80**	**WCB 50**	**WCB 40**	**WCB 80**	**WCB 50**

Per la scelta dei comandi remoti consulta pagina 166-175 / Refer to page 166-175 to see the choice of remote controls

PRINCE SERIES

NEW

DP2L

770



Motoriduttore a cascata d'ingranaggi
Installazione verticale.
Cascade gearmotor. Vertical installation.

SALPA ANCORA VERTICALI
Base in acciaio inox Aisi 316 e BMC.
Senza Campana.
Cima e catena su un unico barbotin.
Sensore e magnete integrati per il contacatena.
Sistema manuale di caduta libera della catena.
Provvisto di dispositivo tendicima.
Sportellino d'ispezione.
Motore stagno IP66.
Carter riduttore in BMC.

VERTICAL WINDLASSES
Base in stainless steel AISI 316 and BMC.
Without drum.
Rope and chain on a single gypsy.
Integrated sensor and magnet for chain counter.
Manual Free-Fall system.
Supplied with pressure lever.
Inspection lid.
IP66 watertight motor.
Gearbox casing in BMC.

BARBOTIN / GYPSIES - PRINCE series - DP2L

BARBOTIN / GYPSY	6 mm		7 mm - 1/4"			
Catena supportata / Chain size	6 mm	6 mm	7 mm	7 mm	1/4"	1/4"
	DIN 766	ISO	DIN 766	ISO	G4	BBB
Cima supportata* / Rope size*	1/2" (12,7 mm)		1/2" (12,7 mm)		1/2" (12,7 mm)	

(*) I valori indicati in tabella si riferiscono ad una combinazione cima e catena secondo il sistema Quick®, non garantiamo il corretto funzionamento con altri tipi di anchor-rode.
(*) The values indicated in the table refer to a rope and chain combination manufactured with the Quick® system, do not guarantee the correct functioning with other types of anchor-rode.

Modello DP2L con motore elettrico DC
DP2L model with DC electric motor

Modelli base | Standard versions	DP2L 770	
Potenza motore | Motor power	**350 W**	
Tensione motore | Motor supply voltage	**12 V**	
Tiro istantaneo massimo | Maximum pull	350 Kg	771 lb
Carico di lavoro massimo | Maximum working load	80 Kg	176 lb
Carico di lavoro | Working load	40 Kg	88 lb
Assorbimento al carico di lavoro (1) | Absorption @ working load (1)	30 A	
Velocità massima di recupero (2) | Maximum chain speed (2)	17 m/min	55 ft/min
Velocità al carico di lavoro (2) | Chain speed @ working load (2)	15 m/min	49 ft/min
Peso | Weight [senza campana | without drum]	6,5 Kg	143 lb
Lunghezza barca (3) | Boat length (3)	6-8 m	20-26 ft

(1) Dopo un primo periodo d'uso / After an initial period of use. **(2) Misure effettuate con barbotin per catena da 8 mm** / Measurements taken with a gypsy for a 8 mm chain.
(3) L'indicazione può variare secondo il tipo di barca e di anchor-rode / The indication may vary according to the boat type and the anchor-rode type.

PRINCE SERIES

DP2L

770

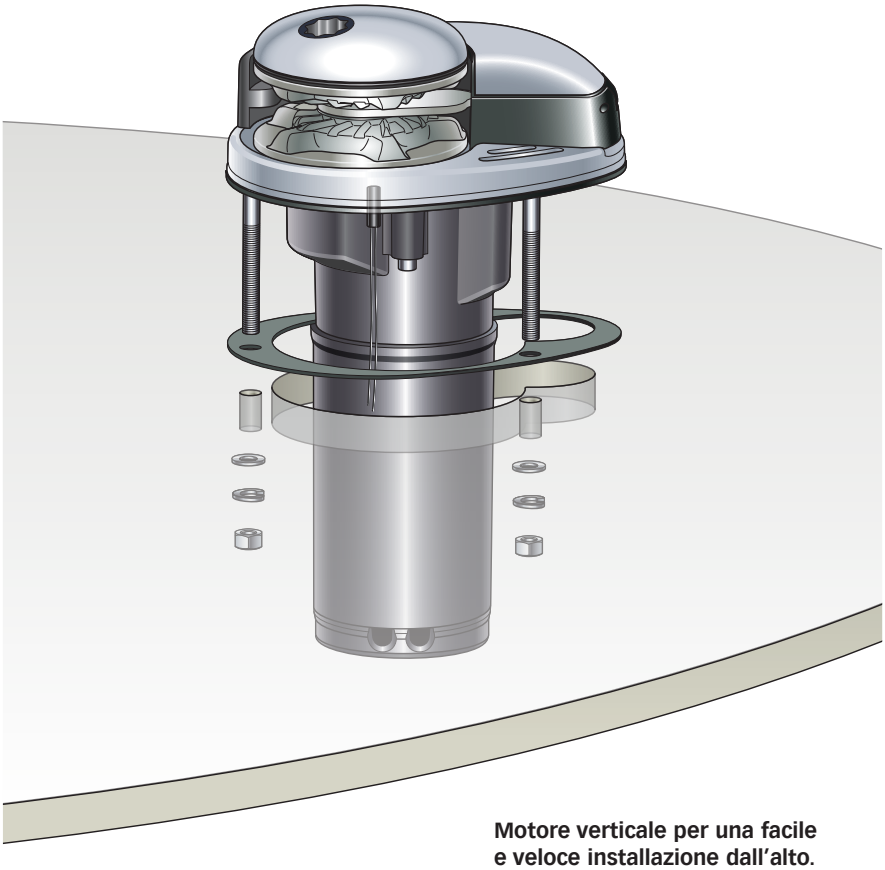

Motore verticale per una facile e veloce installazione dall'alto.
Vertical drive motor for easy and fast drop-in installation.

Dimensioni in mm (inch) / Dimensions in mm (inch)

DP2L 770

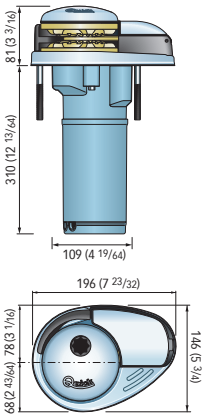

Spessore coperta / Deck Thickness
20÷40 mm (25/32"÷1"9/16) *

***Su richiesta possono essere forniti i prigionieri per spessori di coperta maggiori**
*On request, studs can be supplied for greater deck thicknesses.

Accessori di serie / Supplied accessories

- Cassetta teleruttori o teleinvertitori / Contactor or reversing contactor Units
- Leva in Nylon / Nylon handle



Accessori optional / Optional accessories

- Comando da plancia UP/DOWN / UP/DOWN Control board
- Pulsanti a piede / Foot switches
- Pulsantiera / Handheld remote control
- Contacatena / Chain counter
- Radiocomandi / Radio remote control



Modello | Model	DP2L 770
Tensione motore | Motor supply voltage	12 V
Cassetta teleruttori/teleinvertitori | Contactor/reversing contactor Units	**T6411-12**

Per la scelta dei comandi remoti consulta pagina 166-175 / Refer to page 166-175 to see the choice of remote controls

PRINCE SERIES

DP2E

600/1000/1100 DC



Il salpa ancora DP2E è dotato di **riduttore epicicloidale** che permette di sfruttare al meglio la potenza del motore (risparmio del 40% nell'assorbimento).

The DP2E windlass is equipped with an **epicyclical gearbox**, that provides much higher efficiency (40% compared to equivalent traditional gearboxes).

SALPA ANCORA VERTICALI
Base in acciaio inox Aisi 316 e alluminio in ossido duro.
Con e senza Campana.
Cima e catena su un unico barbotin.
Sensore e magnete integrati per il contacatena.
Sistema manuale di caduta libera della catena.
Provvisto di dispositivo tendicima.
Sportellino d'ispezione.
Motore stagno IP66.
Riduttore in alluminio anodizzato.

VERTICAL WINDLASSES
Base in stainless steel AISI 316 and anodized aluminium in hard oxide.
With and without drum.
Rope and chain on a single gypsy.
Integrated sensor and magnet for chain counter.
Manual Free-Fall system.
Supplied with pressure lever.
Inspection lid.
IP66 watertight motor.
Anodized aluminium gearbox.

BARBOTIN / GYPSIES - PRINCE series - DP2E

BARBOTIN / GYPSY	6 mm		7 mm - 1/4"				8 mm			5/16"
Catena supportata / Chain size	6 mm	6 mm	7 mm	7 mm	1/4"	1/4"	8 mm	8 mm	5/16"	5/16"
	DIN 766	ISO	DIN 766	ISO	G4	BBB	DIN 766	ISO	BBB	G4
Cima supportata* / Rope size*	1/2" (12,7 mm)		1/2" (12,7 mm)		1/2" (12,7 mm)		1/2" (12,7 mm)			

(*) I valori indicati in tabella si riferiscono ad una combinazione cima e catena secondo il sistema Quick®, non garantiamo il corretto funzionamento con altri tipi di anchor-rode.
(*) The values indicated in the table refer to a rope and chain combination manufactured with the Quick® system, do not guarantee the correct functioning with other types of anchor-rode.

Modelli DP2E con motore elettrico DC
DP2E models with DC electric motor

Modelli base | Standard versions	DP2E 600 / 600 D		DP2E 1000 / 1000 D		DP2E 1100 / 1100 D	
Potenza motore | Motor power	**500 W**		**800 W**			
Tensione motore | Motor supply voltage	**12 V**		**12 V**		**24 V**	
Tiro istantaneo massimo | Maximum pull	620 Kg	1367 lb	820 Kg	1808 lb	820 Kg	1808 lb
Carico di lavoro massimo | Maximum working load	200 Kg	441 lb	290 Kg	639 lb	290 Kg	639 lb
Carico di lavoro | Working load	65 Kg	143 lb	95 Kg	209 lb	95 Kg	209 lb
Assorbimento al carico di lavoro (1) | Absorption @ working load (1)	60 A		84 A		53 A	
Velocità massima di recupero (2) | Maximum chain speed (2)	22,9 m/min	75,1 ft/min	22,5 m/min	73,8 ft/min	22,6 m/min	74,1 ft/min
Velocità al carico di lavoro (2) | Chain speed @ working load (2)	18,6 m/min	61 ft/min	15,2 m/min	49,9 ft/min	16,8 m/min	55,1 ft/min
Peso | Weight [senza campana | without drum]	9,5 Kg	20,9 lb	9,5 Kg	20,9 lb	9,5 Kg	20,9 lb
Peso | Weight [con campana | with drum]	10,7 Kg	23,6 lb	10,7 Kg	23,6 lb	10,7 Kg	23,6 lb
Lunghezza barca (3) | Boat length (3)	6-10 m	20-33 ft	7-12 m	23-40 ft	7-12 m	23-40 ft

(1) Dopo un primo periodo d'uso / After an initial period of use. **(2) Misure effettuate con barbotin per catena da 8 mm** / Measurements taken with a gypsy for a 8 mm chain.
(3) L'indicazione può variare secondo il tipo di barca e di anchor-rode / The indication may vary according to the boat type and the anchor-rode type.

PRINCE SERIES

DP2E

600/1000/1100 DC

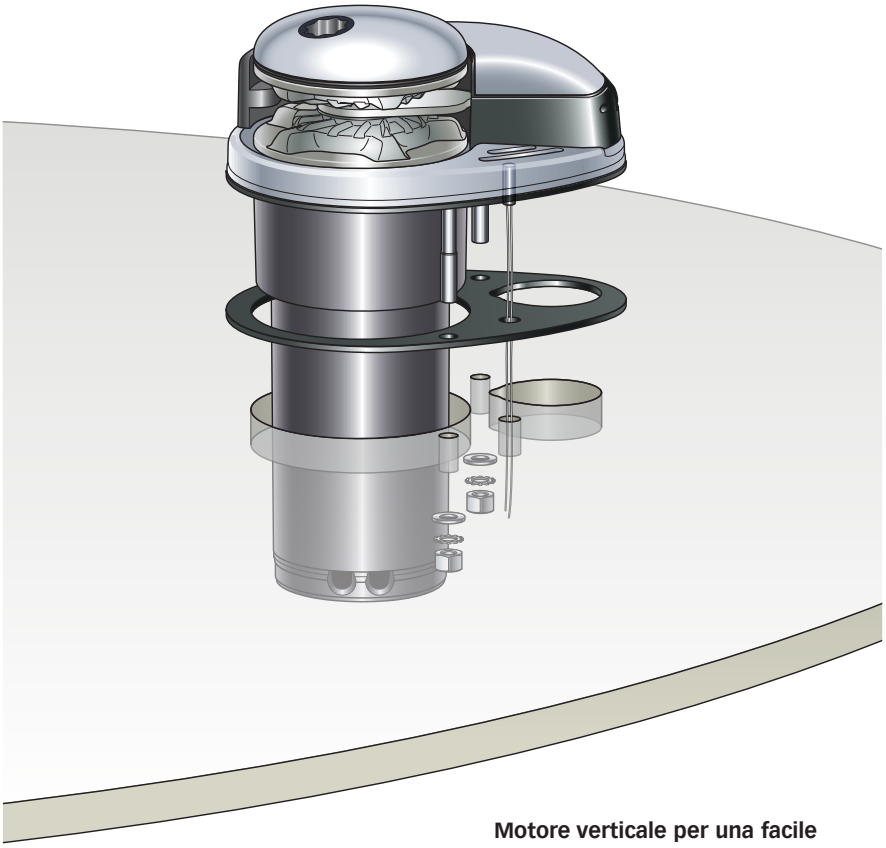

Motore verticale per una facile e veloce installazione dall'alto.
Vertical drive motor for easy and fast drop-in installation.

Dimensioni in mm (inch) / Dimensions in mm (inch)

DP2E 600-1000-1100 / D

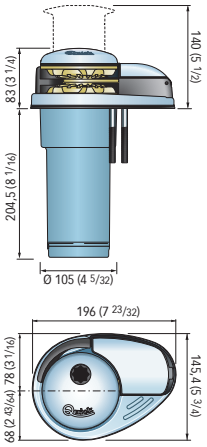

Spessore coperta / Deck Thickness
20÷40 mm (25/32"÷1"9/16) *

***Su richiesta possono essere forniti i prigionieri per spessori di coperta maggiori**
*On request, studs can be supplied for greater deck thicknesses.

Accessori di serie / Supplied accessories

- Cassetta teleruttori o teleinvertitori / Contactor or reversing contactor Units
- Leva in Nylon / Nylon handle



Accessori optional / Optional accessories

- Interruttore magneto idraulico / Hydraulic magnetic circuit breaker
- Comando da plancia UP/DOWN / UP/DOWN Control board
- Pulsanti a piede / Foot switches
- Pulsantiera / Handheld remote control
- Contacatena / Chain counter
- Radiocomandi / Radio remote control



Modelli | Models	DP2E 500 W	DP2E 800 W	
Tensione motore | Motor supply voltage	12 V	12 V	24 V
Cassetta teleruttori/teleinvertitori | Contactor/reversing contactor Units	**T6415-12**	**T6415-12**	**T6415-24 V**
Interruttore magneto idraulico / Hydraulic magnetic circuit breaker	**WCB 50**	**WCB 80**	**WCB 40**

Per la scelta dei comandi remoti consulta pagina 166-175 / Refer to page 166-175 to see the choice of remote controls

PRINCE
SERIES

DP3/P

700/1000W DC
1500W DC



DP3 1500 / D

DP3 P 1000 / D

DP3 P 700 / D

SALPA ANCORA VERTICALI
Base in acciaio inox Aisi 316 e alluminio in ossido duro
Con e senza Campana
Cima e catena su un unico barbotin
Sensore e magnete integrati per il contacatena
Sistema manuale di caduta libera della catena
Provvisto di dispositivo tendicima
Sportellino d'ispezione
Motore stagno IP67
Riduttore in alluminio anodizzato (1500 W)
Riduttore in tecnopolimero (700W / 1000W)

VERTICAL WINDLASSES
Base in stainless steel AISI 316 and anodized aluminium in hard oxide - With and without drum
Rope and chain on a single gypsy
Integrated sensor and magnet for chain counter
Manual Free-Fall system
Supplied with pressure lever
Inspection lid
IP67 watertight motor
Anodized aluminium gearbox (1500 W)
Technopolymer gearbox (700W/1000W)

BARBOTIN / GYPSIES - PRINCE series DP3

BARBOTIN / GYPSY	8 mm - 5/16"				10 mm - 3/8"	
Catena supportata / Chain size	8 mm	8 mm	5/16"	5/16"	10 mm	3/8"
	DIN 766	ISO	G4	BBB	ISO (P.30)	G4
Cima supportata* / Rope size*	1/2" (12,7 mm) - 9/16" (14,2 mm) - 5/8" (15,8 mm)				5/8" (15,8 mm)	

(*) I valori indicati in tabella si riferiscono ad una combinazione cima e catena secondo il sistema Quick®, non garantiamo il corretto funzionamento con altri tipi di anchor-rode.
(*) The values indicated in the table refer to a rope and chain combination manufactured with the Quick® system, do not guarantee the correct functioning with other types of anchor-rode.

Modelli DP3 con motore elettrico DC
DP3 models with DC electric motor

Modelli base | Standard versions	DP3 P 700 / 700 D				DP3 P 1000 / 1000 D			
Potenza motore | Motor power	700 W				1000 W			
Tensione motore | Motor supply voltage	12 V		24 V		12 V		24 V	
Tiro istantaneo massimo | Maximum pull	850 Kg	1874 lb	850 Kg	1874 lb	1000 Kg	2204 lb	1000 Kg	2204 lb
Carico di lavoro massimo | Maximum working load	250 Kg	551 lb	300 Kg	661 lb	370 Kg	816 lb	450 Kg	992 lb
Carico di lavoro | Working load	80 Kg	176 lb	100 Kg	220 lb	120 Kg	264 lb	150 Kg	331 lb
Assorbimento al carico di lavoro (1) | Absorption @ working load (1)	90 A		55 A		140 A		80 A	
Velocità massima di recupero (2) | Maximum chain speed (2)	27,4 m/min	89,9 ft/min	26,4 m/min	86,6 ft/min	39,6 m/min	129,2 ft/min	40,9 m/min	134,2ft/min
Velocità al carico di lavoro (2) | Chain speed @ working load (2)	14,4 m/min	47,2 ft/min	14,8 m/min	48,6 ft/min	20,4 m/min	66,9 ft/min	21,4 m/min	70,2 ft/min
Peso | Weight [senza campana | without drum]	16,4 Kg	36 lb	16,4 Kg	36 lb	17,4 Kg	38 lb	17,4 Kg	38 lb
Peso | Weight [con campana | with drum]	18,4 Kg	40 lb	18,4 Kg	40 lb	19,4 Kg	42 lb	19,4 Kg	42 lb
Lunghezza barca (3) | Boat length (3)	7-12 m	23-40 ft	7-12 m	23-40 ft	10-14 m	33-46 ft	10-14 m	33-46 ft

(1) Dopo un primo periodo d'uso / After an initial period of use. **(2) Misure effettuate con barbotin per catena da 8 mm** / Measurements taken with a gypsy for a 8 mm chain.
(3) L'indicazione può variare secondo il tipo di barca e di anchor-rode / The indication may vary according to the boat type and the anchor-rode type.

PRINCE SERIES DP3/P

700/1000W DC
1500W DC

DP3 P 700 / D

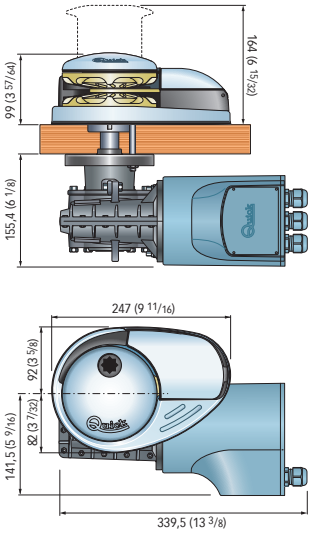

Spessore coperta / Deck Thickness
25÷50 mm (31/32 ÷1"31/32) *

DP3 P 1000 / D

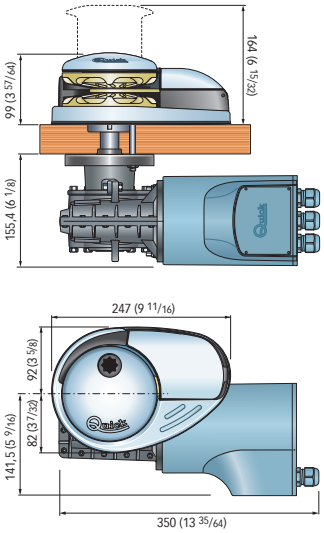

Spessore coperta / Deck Thickness
25÷50 mm (31/32 ÷1"31/32) *

DP3 1500 / D

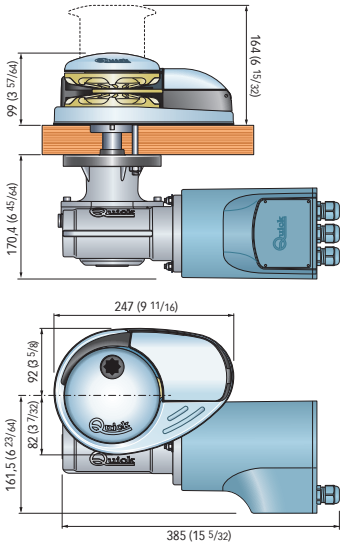

Spessore coperta / Deck Thickness
30÷50 mm (1"3/16 ÷1"31/32) *

Dimensioni in mm (inch)
Dimensions in mm (inch)

***Su richiesta possono essere forniti alberi e prigionieri per spessori di coperta maggiori** / *On request, shaft and studs can be supplied for greater deck thicknesses.

Modelli DP3 con motore elettrico DC
DP3 models with DC electric motor

Modelli base | Standard versions	DP3 1500 / 1500 D			
Potenza motore | Motor power	**1500 W**			
Tensione motore | Motor supply voltage	**12 V**		**24 V**	
Tiro istantaneo massimo | Maximum pull	1100 Kg	2425 lb	1100 Kg	2425 lb
Carico di lavoro massimo | Maximum working load	470 Kg	1036 lb	540 Kg	1190 lb
Carico di lavoro | Working load	160 kg	353 lb	180 Kg	397 lb
Assorbimento al carico di lavoro (1) | Absorption @ working load (1)	155 A		85 A	
Velocità massima di recupero (2) | Maximum chain speed (2)	29,2 m/min	95,8 ft/min	29,7 m/min	97,4 ft/min
Velocità al carico di lavoro (2) | Chain speed @ working load (2)	16,3 m/min	53,5 ft/min	19 m/min	62,3 ft/min
Peso | Weight [senza campana | without drum]	21,3 Kg	47 lb	21,3 Kg	47 lb
Peso | Weight [con campana | with drum]	23,2 Kg	51,2 lb	23,2 Kg	51,2 lb
Lunghezza barca (3) | Boat length (3)	12-15 m	39-49 ft	12-15 m	39-49 ft

(1) Dopo un primo periodo d'uso / After an initial period of use. **(2) Misure effettuate con barbotin per catena da 8 mm** / Measurements taken with a gypsy for a 8 mm chain.
(3) L'indicazione può variare secondo il tipo di barca e di anchor-rode / The indication may vary according to the boat type and the anchor-rode type.

Accessori di serie / Supplied accessories

- Cassetta teleruttori o teleinvertitori / Contactor or reversing contactor Units
- Leva in tecnopolimero / Technopolymer handle



Accessori optional / Optional accessories

- Interruttore magneto idraulico / Hydraulic magnetic circuit breaker
- Comando da plancia UP/DOWN / UP/DOWN Control board
- Pulsanti a piede / Foot switches
- Pulsantiera / Handheld remote control
- Contacatena / Chain counter
- Radiocomandi / Radio remote control



Modelli | Models	DP3 P 700 W		DP3 P 1000 W		DP3 1500 W	
Tensione motore | Motor supply voltage	12 V	24 V	12 V	24 V	12 V	24 V
Cassetta teleruttori/teleinvertitori | Contactor/reversing contactor Units	**T6315-12**	**T6315-24**	**T6315-12**	**T6315-24**	**T6315-12**	**T6315-24**
Interruttore magneto idraulico / Hydraulic magnetic circuit breaker	**WCB 50**	**WCB 40**	**WCB 80**	**WCB 50**	**WCB 100**	**WCB 50**

Per la scelta dei comandi remoti consulta pagina 166-175 / Refer to page 166-175 to see the choice of remote controls

ALEPH SERIES

AL3/P

700/1000 W DC
1500 W DC



SALPA ANCORA VERTICALI
Base in alluminio anodizzato in ossido duro.
Con e senza Campana.
Cima e catena su un unico barbotin.
Sensore e magnete integrati per il contacatena.
Sistema manuale di caduta libera della catena.
Sistema di recupero manuale d'emergenza.
Dispositivo tendicima. Sportellino d'ispezione.
Motore stagno IP67.
Riduttore in alluminio anodizzato (1500 W)
Riduttore in tecnopolimero (700W / 1000W)

VERTICAL WINDLASSES
Base in anodized aluminium in hard oxide.
With and without drum.
Rope and chain on a single gypsy.
Integrated sensor and magnet for chain counter.
Manual Free-Fall system.
Emergency manual lift system.
Supplied with pressure lever. Inspection lid.
IP67 watertight motor.
Anodized aluminium gearbox (1500 W)
Technopolymer gearbox (700W/1000W)

BARBOTIN / GYPSIES - ALEPH series - AL3

BARBOTIN / GYPSY	8 mm - 5/16"				10 mm - 3/8"	
Catena supportata / Chain size	8 mm	8 mm	5/16"	5/16"	10 mm	3/8"
	DIN 766	ISO	G4	BBB	ISO (P.30)	G4
Cima supportata* / Rope size*	1/2" (12,7 mm) - 9/16" (14,2 mm) - 5/8" (15,8 mm)				5/8" (15,8 mm)	

(*) I valori indicati in tabella si riferiscono ad una combinazione cima e catena secondo il sistema Quick®, non garantiamo il corretto funzionamento con altri tipi di anchor-rode.
(*) The values indicated in the table refer to a rope and chain combination manufactured with the Quick® system, do not guarantee the correct functioning with other types of anchor-rode.

Modelli AL3 con motore elettrico DC
AL3 models series with DC electric motor

Modelli base | Standard versions	AL3 P 700 / 700 D				AL3 P 1000 / 1000 D			
Potenza motore | Motor power	**700 W**				**1000 W**			
Tensione motore | Motor supply voltage	**12 V**		**24 V**		**12 V**		**24 V**	
Tiro istantaneo massimo | Maximum pull	850 Kg	1874 lb	850 Kg	1874 lb	1000 Kg	2204 lb	1000 Kg	2204 lb
Carico di lavoro massimo | Maximum working load	250 Kg	551 lb	300 Kg	661 lb	370 Kg	816 lb	450 Kg	992 lb
Carico di lavoro | Working load	80 Kg	176 lb	100 Kg	220 lb	120 Kg	264 lb	150 Kg	331 lb
Assorbimento al carico di lavoro (1) | Absorption @ working load (1)	90 A		55 A		140 A		80 A	
Velocità massima di recupero (2) | Maximum chain speed (2)	27,4 m/min	89,9 ft/min	26,4 m/min	86,6 ft/min	39,6 m/min	129,2 ft/min	40,9 m/min	134,2ft/min
Velocità al carico di lavoro (2) | Chain speed @ working load (2)	14,4 m/min	47,2 ft/min	14,8 m/min	48,6 ft/min	20,4 m/min	66,9 ft/min	21,4 m/min	70,2 ft/min
Peso | Weight [senza campana | without drum]	17,4 Kg	38 lb	17,4 Kg	38 lb	18,6 Kg	41 lb	18,6 Kg	41 lb
Peso | Weight [con campana | with drum]	18,5 Kg	40 lb	18,5 Kg	40 lb	19,7 Kg	43 lb	19,7 Kg	43 lb
Lunghezza barca (3) | Boat length (3)	7-10 m	23-33 ft	7-10 m	23-33 ft	10-14 m	33-46 ft	10-14 m	33-46 ft

Modelli base | Standard versions	AL3 1500 / 1500 D			
Potenza motore | Motor power	**1500 W**			
Tensione motore | Motor supply voltage	**12 V**		**24 V**	
Tiro istantaneo massimo | Maximum pull	1100 Kg	2425 lb	1100 Kg	2425 lb
Carico di lavoro massimo | Maximum working load	470 Kg	1036 lb	540 Kg	1190 lb
Carico di lavoro | Working load	160 kg	353 lb	180 Kg	397 lb
Assorbimento al carico di lavoro (1) | Absorption @ working load (1)	155 A		85 A	
Velocità massima di recupero (2) | Maximum chain speed (2)	29,2 m/min	95,8 ft/min	29,7 m/min	97,4 ft/min
Velocità al carico di lavoro (2) | Chain speed @ working load (2)	16,3 m/min	53,5 ft/min	19 m/min	62,3 ft/min
Peso | Weight [senza campana | without drum]	22,4 Kg	49,4 lb	22,4 Kg	49,4 lb
Peso | Weight [con campana | with drum]	23,5 Kg	51,8 lb	23,5 Kg	51,8 lb
Lunghezza barca (3) | Boat length (3)	12-15 m	39-49 ft	12-15 m	39-49 ft

(1) Dopo un primo periodo d'uso / After an initial period of use. **(2) Misure effettuate con barbotin per catena da 8 mm** / Measurements taken with a gypsy for a 8 mm chain.
(3) L'indicazione può variare secondo il tipo di barca e di anchor-rode / The indication may vary according to the boat type and the anchor-rode type.

ALEPH SERIES AL3/P

700/1000 W DC
1500 W DC

La base e coperchio barbotin sono in alluminio anodizzato in ossido duro.
La bussola è in bronzo cromato.

The base and the gypsy lid are made anodized aluminium in hard oxide.
The bush is in chrome-plated bronze.



Sono dotati della protezione che rende il motore stagno **IP67**.
The motor is housed in an **IP67** watertight casing.

Sistema di recupero manuale d'emergenza
Emergency manual lift system

AL3 1500W
Motoriduttore Quick in alluminio anodizzato
Anodized aluminium Quick gearbox



AL3 P 700/1000W
Motoriduttore Quick in tecnopolimero
Technopolymer Quick gearbox

AL3 P 700 / D

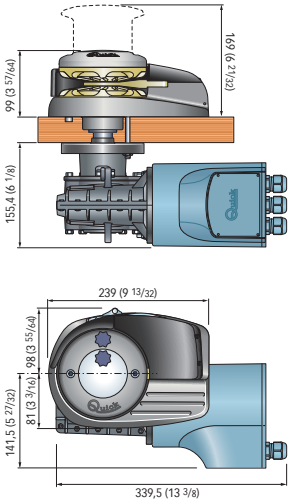

Spessore coperta / Deck Thickness
25÷50 mm (31/32" ÷ 1"31/32) *

AL3 P 1000 / D

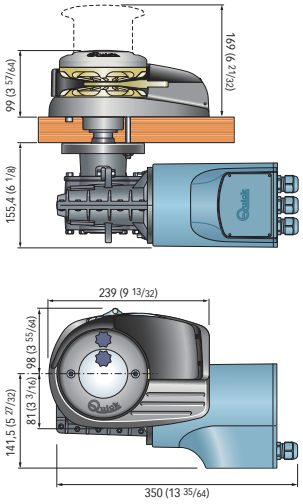

Spessore coperta / Deck Thickness
25÷50 mm (31/32"÷1"31/32) *

AL3 1500 / D

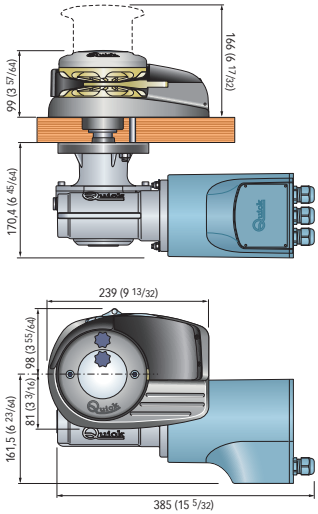

Spessore coperta / Deck Thickness
30÷50 mm (1"3/16 ÷1"31/32) *

Dimensioni in mm (inch)
Dimensions in mm (inch)

***Su richiesta possono essere forniti alberi e prigionieri per spessori di coperta maggiori**

*On request, shaft and studs can be supplied for greater deck thicknesses.

Accessori di serie / Supplied accessories

- Cassetta teleruttori o teleinvertitori / Contactor or reversing contactor Units
- Leva in tecnopolimero / Technopolymer handle



Accessori optional / Optional accessories

- Interruttore magneto idraulico / Hydraulic magnetic circuit breaker
- Comando da plancia UP/DOWN / UP/DOWN Control board
- Pulsanti a piede / Foot switches
- Pulsantiera / Handheld remote control
- Contacatena / Chain counter
- Radiocomandi / Radio remote control



Modelli | Models	AL3 P 700 W		AL3 P 1000 W		AL3 1500 W	
Tensione motore | Motor supply voltage	12 V	24 V	12 V	24 V	12 V	24 V
Cassetta teleruttori/teleinvertitori | Contactor/reversing contactor Units	**T6315-12**	**T6315-24**	**T6315-12**	**T6315-24**	**T6315-12**	**T6315-24**
Interruttore magneto idraulico / Hydraulic magnetic circuit breaker	**WCB 50**	**WCB 40**	**WCB 80**	**WCB 50**	**WCB 100**	**WCB 50**

Per la scelta dei comandi remoti consulta pagina 166-175 / Refer to page 166-175 to see the choice of remote controls

DYLAN H SERIES

DH4

1500/1700 W DC
2000 W DC



SALPA ANCORA VERTICALI
Base in alluminio anodizzato in ossido duro.
Con e senza Campana.
Cima e catena su un unico barbotin.
Sensore e magnete integrati per il contacatena.
Sistema manuale di caduta libera della catena.
Sistema di recupero manuale d'emergenza.
Dispositivo tendicima. Sportellino d'ispezione.
Motore stagno IP67 (1500-1700W) e IP66 (2000W).
Riduttore in alluminio anodizzato.

VERTICAL WINDLASSES
Base in anodized aluminium in hard oxide.
With and without drum.
Rope and chain on a single gypsy.
Integrated sensor and magnet for chain counter.
Manual Free-Fall system.
Emergency manual lift system.
Supplied with pressure lever. Inspection lid.
IP67 (1500-1700W) and IP66 (2000W) watertight motor.
Anodized aluminium gearbox.

BARBOTIN / GYPSIES - DYLAN H series - DH4

BARBOTIN / GYPSY	10 mm - 3/8"				12-13 mm		
Catena supportata / Chain size	10 mm	10 mm	3/8"	3/8"	13 mm	12 mm	7/16"
	DIN 766	ISO	G4	BBB	DIN 766	ISO	G4
Cima supportata* / Rope size*	5/8" (15,8 mm) - 3/4" (19 mm)				3/4" (19 mm)		

(*) I valori indicati in tabella si riferiscono ad una combinazione cima e catena secondo il sistema Quick®, non garantiamo il corretto funzionamento con altri tipi di anchor-rode.
(*) The values indicated in the table refer to a rope and chain combination manufactured with the Quick® system, do not guarantee the correct functioning with other types of anchor-rode.

Modelli DH4 con motore elettrico DC
DH4 models series with DC electric motor

Modelli base | Standard versions	DH4 1500 / 1500 D		DH4 1700 / 1700 D			
Potenza motore | Motor power	**1500 W**		**1700 W**			
Tensione motore | Motor supply voltage	**12 V**		**12 V**		**24 V**	
Tiro istantaneo massimo | Maximum pull	1100 Kg	2425 lb	1150 Kg	2535 lb	1200 Kg	2646 lb
Carico di lavoro massimo | Maximum working load	400 Kg	882 lb	470 Kg	1036 lb	570 Kg	1257 lb
Carico di lavoro | Working load	135 Kg	298 lb	155 Kg	342 lb	190 Kg	419 lb
Assorbimento al carico di lavoro (1) | Absorption @ working load (1)	150 A		170 A		95 A	
Velocità massima di recupero (2) | Maximum chain speed (2)	35,2 m/min	115,5 ft/min	33,5 m/min	109,9 ft/min	39 m/min	128 ft/min
Velocità al carico di lavoro (2) | Chain speed @ working load (2)	19 m/min	62,3 ft/min	16,2 m/min	53,1 ft/min	20,8 m/min	68,2 ft/min
Peso | Weight [senza campana | without drum]	24 Kg	52,91 lb	26,3 Kg	57,98 lb	26,3 Kg	57,98 lb
Peso | Weight [con campana | with drum]	26,8 Kg	59,08 lb	29,1 Kg	64,15 lb	29,1 Kg	64,15 lb
Lunghezza barca (3) | Boat length (3)	10-16 m	33-53 ft	14-18 m	46-59 ft	14-18 m	46-59 ft

Modelli base | Standard versions	DH4 2000 / 2000 D	
Potenza motore | Motor power	**2000 W**	
Tensione motore | Motor supply voltage	**24 V**	
Tiro istantaneo massimo | Maximum pull	1600 Kg	3527 lb
Carico di lavoro massimo | Maximum working load	750 Kg	1653 lb
Carico di lavoro | Working load	250 Kg	551 lb
Assorbimento al carico di lavoro (1) | Absorption @ working load (1)	105 A	
Velocità massima di recupero (2) | Maximum chain speed (2)	35 m/min	114,8 ft/min
Velocità al carico di lavoro (2) | Chain speed @ working load (2)	22,3 m/min	73,2 ft/min
Peso | Weight [senza campana | without drum]	31,1 Kg	68,56 lb
Peso | Weight [con campana | with drum]	34 Kg	74,95 lb
Lunghezza barca (3) | Boat length (3)	15-20 m	49-66 ft

(1) Dopo un primo periodo d'uso / After an initial period of use. **(2) Misure effettuate con barbotin per catena da 12/13 mm** / Measurements taken with a gypsy for a 12/13 mm chain.
(3) L'indicazione può variare secondo il tipo di barca e di anchor-rode / The indication may vary according to the boat type and the anchor-rode type.

DYLAN H SERIES | DH4

1500/1700 W DC
2000 W DC

Base in alluminio anodizzato in ossido duro e acciaio inox AISI 316

Base in anodized aluminium in hard oxide and AISI 316 stainless steel.



Sistema di recupero manuale d'emergenza
Emergency manual lift system

Sono dotati della protezione che rende il motore stagno **IP67**.
The motor is housed in an **IP67** watertight casing.

Riduttore Quick in alluminio anodizzato
Anodized aluminium Quick gearbox

DH4 1500 / D

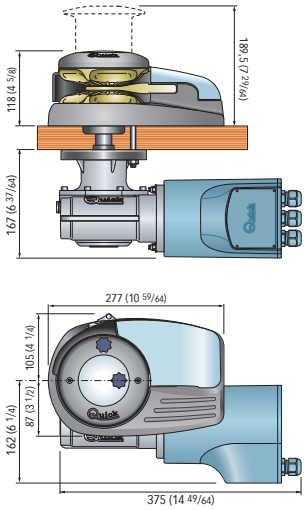

Spessore coperta / Deck Thickness
25÷50 mm (31/32" ÷ 1"31/32) *

DH4 1700 / D

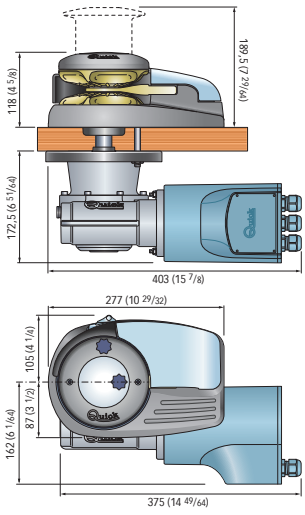

Spessore coperta / Deck Thickness
30÷70 mm (1"3/16 ÷ 2"3/4) *

DH4 2000 / D

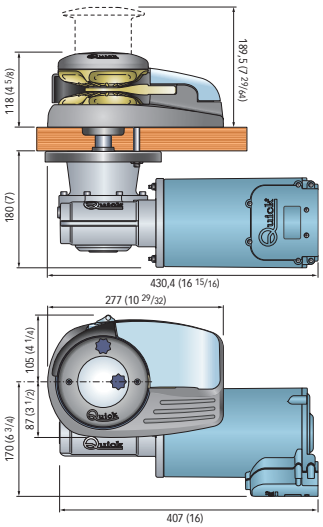

Spessore coperta / Deck Thickness
30÷70 mm (1"3/16 ÷ 2"3/4) *

Dimensioni in mm (inch)
Dimensions in mm (inch)

***Su richiesta possono essere forniti alberi e prigionieri per spessori di coperta maggiori**

*On request, shaft and studs can be supplied for greater deck thicknesses.

Accessori di serie / Supplied accessories

- Cassetta teleruttori o teleinvertitori / Contactor or reversing contactor Units
- Leva in tecnopolimero / Technopolymer handle



Accessori optional / Optional accessories

- Interruttore magneto idraulico / Hydraulic magnetic circuit breaker
- Comando da plancia UP/DOWN / UP/DOWN Control board
- Pulsanti a piede / Foot switches
- Comandi proporzionali / Proportional control
- Pulsantiera / Handheld remote control
- Contacatena / Chain counter
- Radiocomandi / Radio remote control



Modelli | Models	DH 1500 W	DH 1700 W		DH 2000 W
Tensione motore | Motor supply voltage	12 V	12 V	24 V	24 V
Cassetta teleruttori/teleinvertitori | Contactor/reversing contactor Units	**T6315-12**	**T6315-12**	**T6315-24**	**T6315-24**
Interruttore magneto idraulico / Hydraulic magnetic circuit breaker	**WCB 100**	**WCB 100**	**WCB 60**	**WCB 80**

Per la scelta dei comandi remoti consulta pagina 166-175 / Refer to page 166-175 to see the choice of remote controls

DYLAN H SERIES

DH4AC

3000 W AC

Dimensioni in mm (inch) / Dimensions in mm (inch)

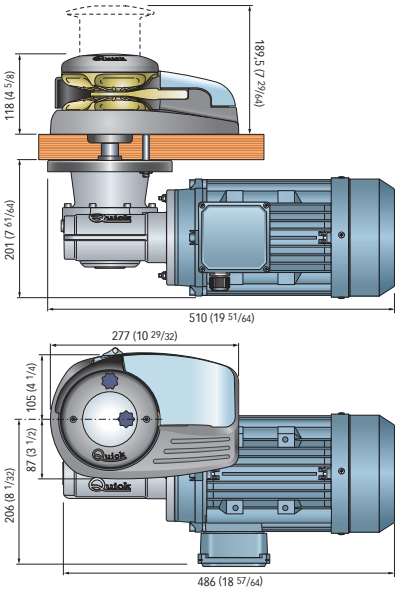

DH4 AC 3000

Spessore coperta / Deck Thickness
30 ÷ 70 mm (1" 3/16 ÷ 2" 3/4) *

***Su richiesta possono essere forniti alberi e prigionieri per spessori di coperta maggiori**

*On request, shaft and studs can be supplied for greater deck thicknesses.

SALPA ANCORA VERTICALI
Base in alluminio anodizzato in ossido duro.
Con e senza Campana.
Cima e catena su un unico barbotin.
Sensore e magnete integrati per il contacatena.
Sistema manuale di caduta libera della catena.
Sistema di recupero manuale d'emergenza.
Dispositivo tendicima. Sportellino d'ispezione.
Riduttore in alluminio anodizzato.

VERTICAL WINDLASSES
Base in anodized aluminium in hard oxide.
With and without drum.
Rope and chain on a single gypsy.
Integrated sensor and magnet for chain counter.
Manual Free-Fall system.
Emergency manual lift system.
Supplied with pressure lever. Inspection lid.
Anodized aluminium gearbox.

BARBOTIN / GYPSIES - DYLAN H series - DH4 AC

BARBOTIN / GYPSY	10 mm - 3/8"				12-13 mm		
Catena supportata / Chain size	10 mm	10 mm	3/8"	3/8"	13 mm	12 mm	7/16"
	DIN 766	ISO	G4	BBB	DIN 766	ISO	G4
Cima supportata* / Rope size*	5/8" (15,8 mm) - 3/4" (19 mm)				3/4" (19 mm)		

(*) I valori indicati in tabella si riferiscono ad una combinazione cima e catena secondo il sistema Quick®, non garantiamo il corretto funzionamento con altri tipi di anchor-rode.
(*) The values indicated in the table refer to a rope and chain combination manufactured with the Quick® system, do not guarantee the correct functioning with other types of anchor-rode.

Modelli DH4 AC con motore elettrico AC
DH4 AC models with AC electric motor

Modelli base | Standard versions	DH4 AC 3000 - DH4 AC 3000 D	
Potenza motore | Motor power	**3000 W**	
Tensione motore | Motor supply voltage	**230/400 V** - Three-Phase (2)	
Tiro istantaneo massimo | Maximum pull	2800 Kg	6173 lb
Carico di lavoro massimo | Maximum working load	930 Kg	2050 lb
Velocità massima di recupero | Maximum chain speed	15 m/min	50,5 ft/min
Peso | Weight [senza campana | without drum]	33,1 Kg	72,97 lb
Peso | Weight [con campana | with drum]	36,9 Kg	81,35 lb
Lunghezza barca (1) | Boat length (1)	15-20 m	49-66 ft

(1) L'indicazione può variare secondo il tipo di barca e di anchor-rode / The indication may vary according to the boat type and the anchor-rode type.
(2) Su richiesta disponibile motore 230 V monofase (per potenze fino 3000 W) / 230V single-phase motor available on request (for powers up to 3000W).

Accessori di serie / Supplied accessories

- Leva in tecnopolimero / Technopolymer handle



Accessori optional / Optional accessories

- Sistemi di azionamento | Electric drive systems
- Comando da plancia UP/DOWN / UP/DOWN Control board
- Pulsanti a piede / Foot switches
- Comandi proporzionali / Proportional control
- Pulsantiera / Handheld remote control
- Contacatena / Chain counter
- Radiocomandi / Radio remote control



Modelli | Models	DR4 AC 3000 W
Tensione motore | Motor supply voltage	230/400 V
Sistemi di azionamento | Electric drive systems	**ECbox AC30 / Inverter INV11KW-400V**

Per la scelta dei comandi remoti consulta pagina 166-175 / Refer to page 166-175 to see the choice of remote controls

DYLAN H SERIES

DH4 HYDRO

HYDRAULIC MOTOR

Dimensioni in mm (inch) / Dimensions in mm (inch)

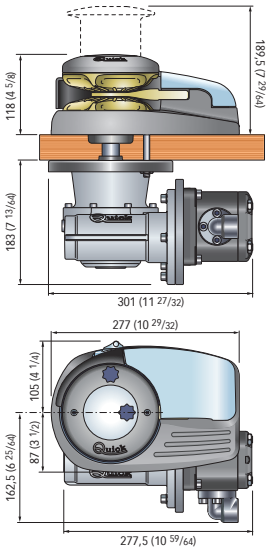

DH4 HYDRO

Spessore coperta / Deck Thickness
30 ÷ 70 mm (1" 3/16 ÷ 2" 3/4) *

***Su richiesta possono essere forniti alberi e prigionieri per spessori di coperta maggiori**

*On request, shaft and studs can be supplied for greater deck thicknesses.

SALPA ANCORA VERTICALI
Base in alluminio anodizzato in ossido duro.
Con e senza Campana.
Cima e catena su un unico barbotin.
Sensore e magnete integrati per il contacatena.
Sistema manuale di caduta libera della catena.
Sistema di recupero manuale d'emergenza.
Dispositivo tendicima. Sportellino d'ispezione.
Riduttore in alluminio anodizzato.

VERTICAL WINDLASSES
Base in anodized aluminium in hard oxide.
With and without drum.
Rope and chain on a single gypsy.
Integrated sensor and magnet for chain counter.
Manual Free-Fall system.
Emergency manual lift system.
Supplied with pressure lever. Inspection lid.
Anodized aluminium gearbox.

BARBOTIN / GYPSIES - DYLAN H series - DH4 HYDRO

BARBOTIN / GYPSY	10 mm - 3/8"				12-13 mm		
Catena supportata / Chain size	10 mm	10 mm	3/8"	3/8"	13 mm	12 mm	7/16"
	DIN 766	ISO	G4	BBB	DIN 766	ISO	G4
Cima supportata* / Rope size*	5/8" (15,8 mm) - 3/4" (19 mm)				3/4" (19 mm)		

(*) I valori indicati in tabella si riferiscono ad una combinazione cima e catena secondo il sistema Quick®, non garantiamo il corretto funzionamento con altri tipi di anchor-rode.
(*) The values indicated in the table refer to a rope and chain combination manufactured with the Quick® system, do not guarantee the correct functioning with other types of anchor-rode.

Modelli DH4 HYDRO con motore idraulico
DH4 HYDRO models with hydraulic motor

Modelli base | Standard versions	DH4 Hydro - Hydro D	
Pressione massima | Maximum Pressure	**210 bar**	**3045 psi**
Portata massima | Maximum flow rate	**40 lt/min**	**9,1 USG/min**
Capacità di sollevamento massima | Maximum lifting capacity	1000 Kg	2204,6 lb
Velocità massima di recupero | Maximum chain speed	23 m/min	75,4 ft/min
Peso | Weight [senza campana | without drum]	19,7 Kg	43,43 lb
Peso | Weight [con campana | with drum]	22,5 Kg	49,60 lb
Lunghezza barca (1) | Boat length (1)	15-20 m	49-66 ft

(1) L'indicazione può variare secondo il tipo di barca e di anchor-rode / The indication may vary according to the boat type and the anchor-rode type.

Accessori di serie / Supplied accessories
• Leva in tecnopolimero / Technopolymer handle



Accessori optional / Optional accessories
• Comando da plancia UP/DOWN / UP/DOWN Control board
• Pulsanti a piede / Foot switches
• Comandi proporzionali / Proportional control
• Pulsantiera / Handheld remote control
• Contacatena / Chain counter
• Radiocomandi / Radio remote control



Per la scelta dei comandi remoti consulta pagina 166-175 / Refer to page 166-175 to see the choice of remote controls

DYLAN R SERIES

DR4



1500/1700 W DC
2000 W DC

SALPA ANCORA VERTICALI
Base in acciaio inox AISI 316 e alluminio anodizzato in ossido duro.
Con e senza Campana.
Cima e catena su un unico barbotin.
Sensore e magnete integrati per il contacatena.
Sistema manuale di caduta libera della catena.
Sistema di recupero manuale d'emergenza.
Dispositivo tendicima. Sportellino d'ispezione.
Motore stagno IP67 (1500-1700W) e IP66 (2000W).
Riduttore in alluminio anodizzato.

VERTICAL WINDLASSES
Base in stainless steel AISI 316 and anodized. aluminium in hard oxide. With and without drum.
Rope and chain on a single gypsy.
Integrated sensor and magnet for chain counter.
Manual Free-Fall system.
Emergency manual lift system.
Supplied with pressure lever. Inspection lid.
IP67 (1500-1700W) and IP66 (2000W) watertight motor.
Anodized aluminium gearbox.

BARBOTIN / GYPSIES - DYLAN R series - DR4

BARBOTIN / GYPSY	10 mm - 3/8"				12-13 mm		
Catena supportata / Chain size	10 mm	10 mm	3/8"	3/8"	13 mm	12 mm	7/16"
	DIN 766	ISO	G4	BBB	DIN 766	ISO	G4
Cima supportata* / Rope size*	5/8" (15,8 mm) - 3/4" (19 mm)				3/4" (19 mm)		

(*) I valori indicati in tabella si riferiscono ad una combinazione cima e catena secondo il sistema Quick®, non garantiamo il corretto funzionamento con altri tipi di anchor-rode.
(*) The values indicated in the table refer to a rope and chain combination manufactured with the Quick® system, do not guarantee the correct functioning with other types of anchor-rode.

Modelli DR4 con motore elettrico DC
DR4 models with DC electric motor

Modelli base | Standard versions	DR4 1500 / 1500 D		DR4 1700 / 1700 D			
Potenza motore | Motor power	**1500 W**		**1700 W**			
Tensione motore | Motor supply voltage	**12 V**		**12 V**		**24 V**	
Tiro istantaneo massimo | Maximum pull	1100 Kg	2425 lb	1150 Kg	2535 lb	1200 Kg	2646 lb
Carico di lavoro massimo | Maximum working load	400 Kg	882 lb	470 Kg	1036 lb	570 Kg	1257 lb
Carico di lavoro | Working load	135 Kg	298 lb	155 Kg	342 lb	190 Kg	419 lb
Assorbimento al carico di lavoro (1) | Absorption @ working load (1)	150 A		170 A		95 A	
Velocità massima di recupero (2) | Maximum chain speed (2)	35,2 m/min	115,5 ft/min	33,5 m/min	109,9 ft/min	39 m/min	128 ft/min
Velocità al carico di lavoro (2) | Chain speed @ working load (2)	19 m/min	62,3 ft/min	16,2 m/min	53,1 ft/min	20,8 m/min	68,2 ft/min
Peso | Weight [senza campana | without drum]	23,7 Kg	52,2 lb	26 Kg	57,3 lb	26 Kg	57,3 lb
Peso | Weight [con campana | with drum]	26,5 Kg	58,4 lb	28,8 Kg	63,5 lb	28,8 Kg	63,5 lb
Lunghezza barca (3) | Boat length (3)	10-16 m	33-53 ft	14-18 m	46-59 ft	14-18 m	46-59 ft

Modelli base | Standard versions	DR4 2000 / 2000 D	
Potenza motore | Motor power	**2000 W**	
Tensione motore | Motor supply voltage	**24 V**	
Tiro istantaneo massimo | Maximum pull	1600 Kg	3527 lb
Carico di lavoro massimo | Maximum working load	750 Kg	1653 lb
Carico di lavoro | Working load	250 Kg	551 lb
Assorbimento al carico di lavoro (1) | Absorption @ working load (1)	105 A	
Velocità massima di recupero (2) | Maximum chain speed (2)	35 m/min	114,8 ft/min
Velocità al carico di lavoro (2) | Chain speed @ working load (2)	22,3 m/min	73,2 ft/min
Peso | Weight [senza campana | without drum]	30,9 Kg	68,1 lb
Peso | Weight [con campana | with drum]	33,7 Kg	74,3 lb
Lunghezza barca (3) | Boat length (3)	15-20 m	46-66 ft

(1) Dopo un primo periodo d'uso / After an initial period of use. **(2) Misure effettuate con barbotin per catena da 12/13 mm** / Measurements taken with a gypsy for a 12/13 mm chain.
(3) L'indicazione può variare secondo il tipo di barca e di anchor-rode / The indication may vary according to the boat type and the anchor-rode type.

DYLAN R SERIES DR4

1500/1700 W DC
2000 W DC

Acciaio Inox AISI 316
AISI 316 Stainless Steel

Base in acciaio inox imbutito
e alluminio anodizzato in ossido duro.

Base in stainless steel and anodized aluminium in hard oxide.



Sistema di recupero
manuale d'emergenza
Emergency manual
lift system

Sono dotati della protezione
che rende il motore stagno **IP67**.
The motor is housed in an
IP67 watertight casing.

Riduttore Quick
in alluminio anodizzato
Anodized aluminium
Quick gearbox

DR4 1500 / D

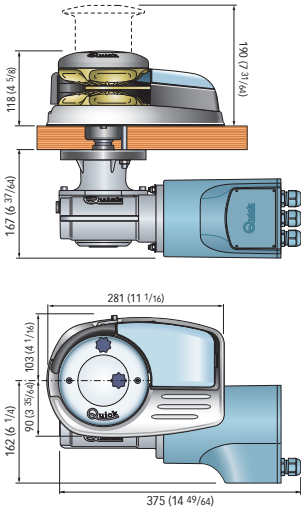

Spessore coperta / Deck Thickness
25÷50 mm (31/32" ÷ 1"31/32) *

DR4 1700 / D

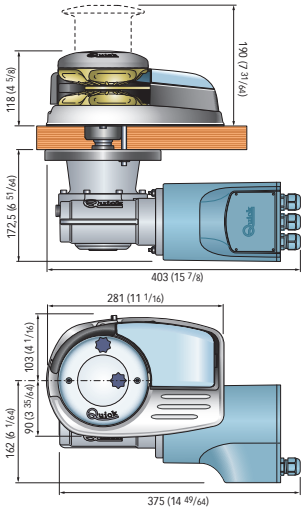

Spessore coperta / Deck Thickness
30÷70 mm (1"3/16 ÷ 2"3/4) *

DR4 2000 / D

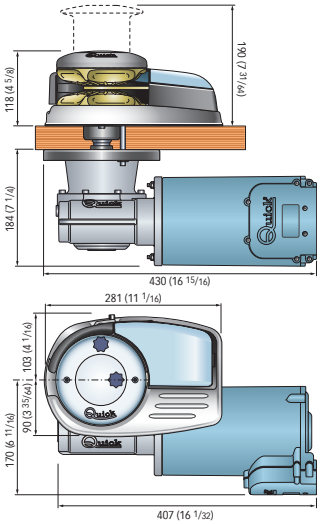

Spessore coperta / Deck Thickness
30÷70 mm (1"3/16 ÷ 2"3/4) *

Dimensioni in mm (inch)
Dimensions in mm (inch)

***Su richiesta possono essere forniti alberi e prigionieri per spessori di coperta maggiori**

*On request, shaft and studs can be supplied for greater deck thicknesses.

Accessori di serie / Supplied accessories

- Cassetta teleruttori o teleinvertitori / Contactor or reversing contactor Units
- Leva in tecnopolimero / Technopolymer handle



Accessori optional / Optional accessories

- Interruttore magneto idraulico / Hydraulic magnetic circuit breaker
- Comando da plancia UP/DOWN / UP/DOWN Control board
- Pulsanti a piede / Foot switches
- Comandi proporzionali / Proportional control
- Pulsantiera / Handheld remote control
- Contacatena / Chain counter
- Radiocomandi / Radio remote control



Modelli | Models	DR4 1500 W	DR4 1700 W		DR4 2000 W
Tensione motore | Motor supply voltage	12 V	12 V	24 V	24 V
Cassetta teleruttori/teleinvertitori | Contactor/reversing contactor Units	**T6315-12**	**T6315-12**	**T6315-24**	**T6315-24**
Interruttore magneto idraulico / Hydraulic magnetic circuit breaker	**WCB 100**	**WCB 100**	**WCB 60**	**WCB 80**

Per la scelta dei comandi remoti consulta pagina 166-175 / Refer to page 166-175 to see the choice of remote controls

DYLAN R SERIES

DR4AC

3000 W AC

Dimensioni in mm (inch) / Dimensions in mm (inch)

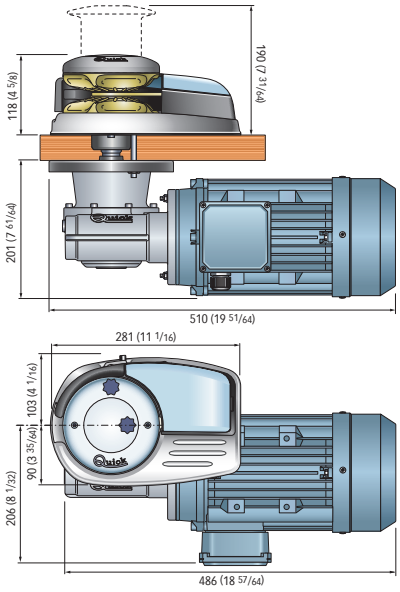

DR4 AC 3000

Spessore coperta / Deck Thickness
30 ÷ 70 mm (1" 3/16 ÷ 2" 3/4) *

***Su richiesta possono essere forniti alberi e prigionieri per spessori di coperta maggiori**

*On request, shaft and studs can be supplied for greater deck thicknesses.

SALPA ANCORA VERTICALI
Base in acciaio inox AISI 316 e alluminio anodizzato in ossido duro.
Con e senza Campana.
Cima e catena su un unico barbotin.
Sensore e magnete integrati per il contacatena.
Sistema manuale di caduta libera della catena.
Sistema di recupero manuale d'emergenza.
Dispositivo tendicima. Sportellino d'ispezione.
Riduttore in alluminio anodizzato.

VERTICAL WINDLASSES
Base in stainless steel AISI 316 and anodized. aluminium in hard oxide.
With and without drum.
Rope and chain on a single gypsy.
Integrated sensor and magnet for chain counter.
Manual Free-Fall system.
Emergency manual lift system.
Supplied with pressure lever. Inspection lid.
Anodized aluminium gearbox.

BARBOTIN / GYPSIES - DYLAN R series - DR4 AC

BARBOTIN / GYPSY	10 mm - 3/8"				12-13 mm		
Catena supportata / Chain size	10 mm	10 mm	3/8"	3/8"	13 mm	12 mm	7/16"
	DIN 766	ISO	G4	BBB	DIN 766	ISO	G4
Cima supportata* / Rope size*	5/8" (15,8 mm) - 3/4" (19 mm)				3/4" (19 mm)		

(*) I valori indicati in tabella si riferiscono ad una combinazione cima e catena secondo il sistema Quick®, non garantiamo il corretto funzionamento con altri tipi di anchor-rode.
(*) The values indicated in the table refer to a rope and chain combination manufactured with the Quick® system, do not guarantee the correct functioning with other types of anchor-rode.

Modelli DR4 AC con motore elettrico AC
DR4 AC models with AC electric motor

Modelli base | Standard versions	DR4 AC 3000 - DR4 AC 3000 D	
Potenza motore | Motor power	**3000 W**	
Tensione motore | Motor supply voltage	**230/400 V** - Three-Phase (2)	
Tiro istantaneo massimo | Maximum pull	2800 Kg	6173 lb
Carico di lavoro massimo | Maximum working load	930 Kg	2050 lb
Velocità massima di recupero | Maximum chain speed	15 m/min	49,2 ft/min
Peso | Weight [senza campana | without drum]	32,8 Kg	72,3 lb
Peso | Weight [con campana | with drum]	35,6 Kg	78,5 lb
Lunghezza barca (1) | Boat length (1)	15-20 m	49-66 ft

(1) L'indicazione può variare secondo il tipo di barca e di anchor-rode / The indication may vary according to the boat type and the anchor-rode type.
(2) Su richiesta disponibile motore 230 V monofase (per potenze fino 3000 W) / 230V single-phase motor available on request (for powers up to 3000W).

Accessori di serie / Supplied accessories



• Leva in tecnopolimero / Technopolymer handle

Accessori optional / Optional accessories

• Sistemi di azionamento | Electric drive systems
• Comando da plancia UP/DOWN / UP/DOWN Control board
• Pulsanti a piede / Foot switches
• Comandi proporzionali / Proportional control
• Pulsantiera / Handheld remote control
• Contacatena / Chain counter
• Radiocomandi / Radio remote control



Modelli | Models	DR4 AC 3000 W
Tensione motore | Motor supply voltage	230/400 V
Sistemi di azionamento | Electric drive systems	**ECbox AC30 / Inverter INV11KW-400V**

Per la scelta dei comandi remoti consulta pagina 166-175 / Refer to page 166-175 to see the choice of remote controls

DYLAN R SERIES

DR4 HYDRO

HYDRAULIC MOTOR

Dimensioni in mm (inch) / Dimensions in mm (inch)

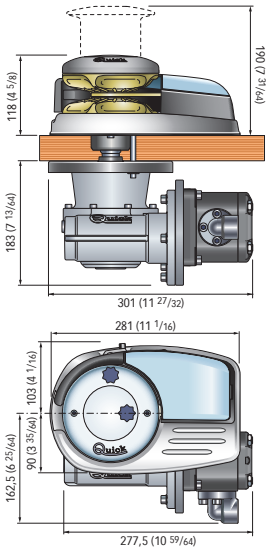

DR4 HYDRO

Spessore coperta / Deck Thickness
30 ÷ 70 mm (1" 3/16 ÷ 2" 3/4) *

***Su richiesta possono essere forniti alberi e prigionieri per spessori di coperta maggiori**

*On request, shaft and studs can be supplied for greater deck thicknesses.

SALPA ANCORA VERTICALI
Base in acciaio inox AISI 316 e alluminio anodizzato in ossido duro.
Con e senza Campana.
Cima e catena su un unico barbotin.
Sensore e magnete integrati per il contacatena.
Sistema manuale di caduta libera della catena.
Sistema di recupero manuale d'emergenza.
Dispositivo tendicima. Sportellino d'ispezione.
Riduttore in alluminio anodizzato.

VERTICAL WINDLASSES
Base in stainless steel AISI 316 and anodized. aluminium in hard oxide.
With and without drum.
Rope and chain on a single gypsy.
Integrated sensor and magnet for chain counter.
Manual Free-Fall system.
Emergency manual lift system.
Supplied with pressure lever. Inspection lid.
Anodized aluminium gearbox.

BARBOTIN / GYPSIES - DYLAN R series - DR4 HYDRO

BARBOTIN / GYPSY	10 mm - 3/8"				12-13 mm		
Catena supportata / Chain size	10 mm	10 mm	3/8"	3/8"	13 mm	12 mm	7/16"
	DIN 766	ISO	G4	BBB	DIN 766	ISO	G4
Cima supportata* / Rope size*	5/8" (15,8 mm) - 3/4" (19 mm)				3/4" (19 mm)		

(*) I valori indicati in tabella si riferiscono ad una combinazione cima e catena secondo il sistema Quick®, non garantiamo il corretto funzionamento con altri tipi di anchor-rode.
(*) The values indicated in the table refer to a rope and chain combination manufactured with the Quick® system, do not guarantee the correct functioning with other types of anchor-rode.

Modelli DR4 HYDRO con motore idraulico
DR4 HYDRO models with hydraulic motor

Modelli base | Standard versions	DR4 Hydro - Hydro D	
Pressione massima | Maximum Pressure	**210 bar**	**3045 psi**
Portata massima | Maximum flow rate	**40 lt/min**	**9,1 USG/min**
Capacità di sollevamento massima | Maximum lifting capacity	1000 Kg	2204,6 lb
Velocità massima di recupero | Maximum chain speed	23 m/min	75,4 ft/min
Peso | Weight [senza campana | without drum]	19,4 Kg	42,76 lb
Peso | Weight [con campana | with drum]	22,2 Kg	48,94 lb
Lunghezza barca (1) | Boat length (1)	15-20 m	49-66 ft

(1) L'indicazione può variare secondo il tipo di barca e di anchor-rode / The indication may vary according to the boat type and the anchor-rode type.

Accessori di serie / Supplied accessories



• Leva in tecnopolimero / Technopolymer handle

Accessori optional / Optional accessories

• Comando da plancia UP/DOWN / UP/DOWN Control board
• Pulsanti a piede / Foot switches
• Comandi proporzionali / Proportional control
• Pulsantiera / Handheld remote control
• Contacatena / Chain counter
• Radiocomandi / Radio remote control



Per la scelta dei comandi remoti consulta pagina 166-175 / Refer to page 166-175 to see the choice of remote controls

DAVE SERIES

DV5 X Y

1700/2000 W DC
2300/3000 W DC



DAVE X
Passacatena destro
Right chain pipe

DAVE DY
Passacatena sinistro
Left chain pipe
[con campana/ with drum]

SALPA ANCORA VERTICALI
Base in acciaio inox AISI 316,
e in alluminio anodizzato in ossido duro.
Con e senza Campana.
Cima e catena su un unico barbotin.
Sensore e magnete integrati per il contacatena.
Sistema manuale di caduta libera della catena.
Freno meccanico di sicurezza.
Dispositivo tendicima. Sportellino d'ispezione.
Motore stagno IP67 (1700W) e IP66 (2000/2300W).
Riduttore in alluminio anodizzato.

VERTICAL WINDLASSES
Base in stainless steel AISI 316 and anodized.
aluminium in hard oxide. With and without drum.
Rope and chain on a single gypsy.
Integrated sensor and magnet for chain counter.
Manual Free-Fall system.
Safety mechanical band brake.
Supplied with pressure lever. Inspection lid.
IP67 (1700W) and IP66 (2000/2300W) watertight motor.
Anodized aluminium gearbox.

BARBOTIN / GYPSIES - DAVE series - DV5 X/Y

BARBOTIN / GYPSY	10 mm - 3/8"				12/13 mm			14 mm		
Catena supportata / Chain size	10 mm	10 mm	3/8"	3/8"	13 mm	12 mm	7/16"	14 mm	14 mm	1/2"
	DIN 766	ISO	G4	BBB	DIN 766	ISO	G4	DIN 766	ISO	G4
Cima supportata* / Rope size*	3/4" (19 mm)				3/4" (19 mm)			3/4" (19 mm)		

(*) I valori indicati in tabella si riferiscono ad una combinazione cima e catena secondo il sistema Quick®, non garantiamo il corretto funzionamento con altri tipi di anchor-rode.
(*) The values indicated in the table refer to a rope and chain combination manufactured with the Quick® system, do not guarantee the correct functioning with other types of anchor-rode.

Modelli DV5 con motore elettrico DC
DV5 models with DC electric motor

Modelli base | Standard versions	DV5 1700 X/Y - 1700 X/Y D			
Potenza motore | Motor power	**1700 W**			
Tensione motore | Motor supply voltage	**12 V**		**24 V**	
Tiro istantaneo massimo | Maximum pull	1100 Kg	2425 lb	1200 Kg	2646 lb
Carico di lavoro massimo | Maximum working load	470 Kg	1036 lb	570 Kg	1257 lb
Carico di lavoro | Working load	155 Kg	342 lb	190 Kg	419 lb
Assorbimento al carico di lavoro (1) | Absorption @ working load (1)	175 A		100 A	
Velocità massima di recupero (2) | Maximum chain speed (2)	36,1 m/min	118,4 ft/min	38,3 m/min	125,7 ft/min
Velocità al carico di lavoro (2) | Chain speed @ working load (2)	20,6 m/min	67,6 ft/min	20,8 m/min	68,2 ft/min
Peso | Weight [senza campana | without drum]	33,6 Kg	74,1 lb	33,6 Kg	74,1 lb
Peso | Weight [con campana | with drum]	37 Kg	81,6 lb	37 Kg	81,6 lb
Lunghezza barca (3) | Boat length (3)	12-16 m	39-52 ft	12-16 m	39-52 ft

Modelli base | Standard versions	DV5 2000 X/Y - 2000 X/Y D		DV5 2300 X/Y - 2300 X/Y D		DV5 3000 X/Y - 3000 X/Y D	
Potenza motore | Motor power	**2000 W**		**2300 W**		**3000 W**	
Tensione motore | Motor supply voltage	**24 V**		**24 V**		**24 V**	
Tiro istantaneo massimo | Maximum pull	1260 Kg	2778 lb	2400 Kg	5291 lb	3100 Kg	6834 lb
Carico di lavoro massimo | Maximum working load	750 Kg	1653 lb	850 Kg	1874 lb	1200 Kg	2646 lb
Carico di lavoro | Working load	250 Kg	551 lb	285 Kg	628 lb	400 Kg	882 lb
Assorbimento al carico di lavoro (1) | Absorption @ working load (1)	115 A		120 A		145 A	
Velocità massima di recupero 2) | Maximum chain speed (2)	41,2 m/min	135,2 ft/min	29,9 m/min	98 ft/min	39,2 m/min	128,6 ft/min
Velocità al carico di lavoro (2) | Chain speed @ working load (2)	22,3 m/min	73,2 ft/min	23,3 m/min	76,4 ft/min	19,3 m/min	63,3 ft/min
Peso | Weight [senza campana | without drum]	39,3 Kg	86,6 lb	51 Kg	112,4 lb	61,3 Kg	135,1 lb
Peso | Weight [con campana | with drum]	42,7 Kg	94,1 lb	54,4 Kg	119,9 lb	64,7 Kg	142,6 lb
Lunghezza barca (3) | Boat length (3)	16-20 m	52-66 ft	20-24 m	66-79 ft	20-24 m	66-79 ft

(1) Dopo un primo periodo d'uso / After an initial period of use. **(2) Misure effettuate con barbotin per catena da 12/13 mm** / Measurements taken with a gypsy for a 12/13 mm chain.
(3) L'indicazione può variare secondo il tipo di barca e di anchor-rode / The indication may vary according to the boat type and the anchor-rode type.

DAVE SERIES DV5 X Y

1700/2000 W DC
2300/3000 W DC

Dimensioni in mm (inch) / Dimensions in mm (inch)

DV5 1700 Y / DY

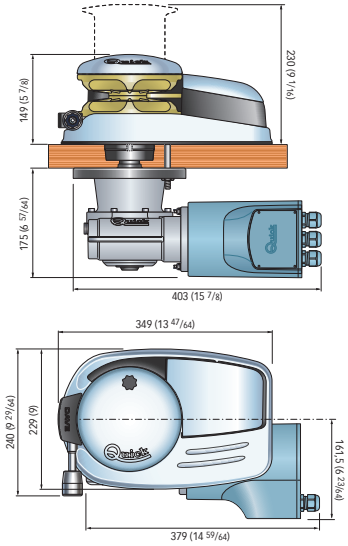

DV5 2000 Y / DY

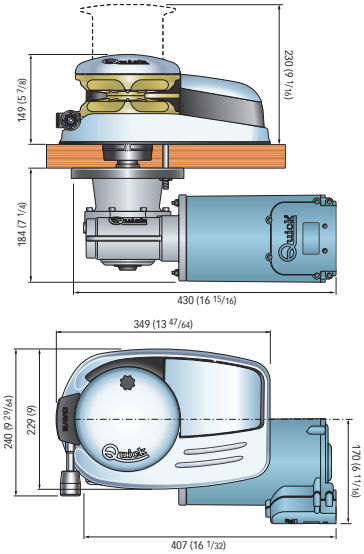

DV5 2300 Y / DY

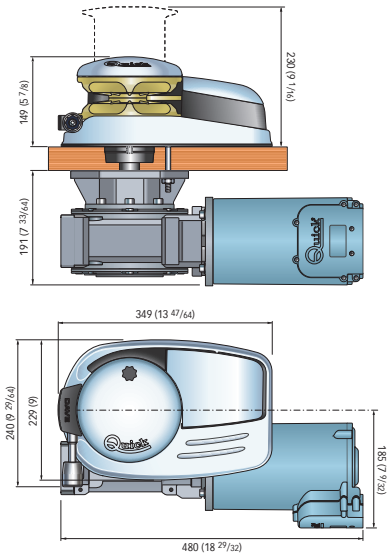

DV5 3000 Y / DY

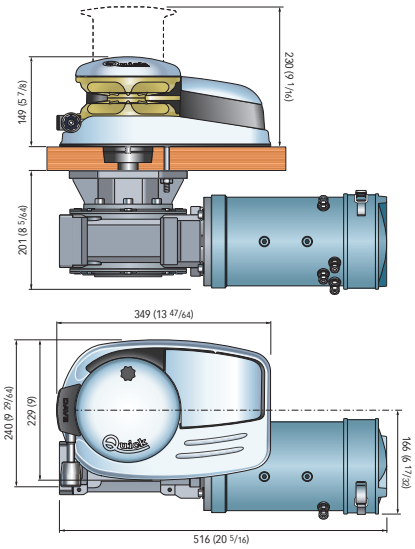

Freno meccanico
di sicurezza
Safety mechanical
band brake



Acciaio Inox AISI 316
AISI 316 Stainless Steel

Spessore coperta / Deck Thickness
30 ÷ 70 mm (1" 3/16 ÷ 2" 3/4) *

***Su richiesta possono essere forniti alberi e prigionieri per spessori di coperta maggiori**

*On request, shaft and studs can be supplied for greater deck thicknesses.

Accessori di serie / Supplied accessories

- Cassetta teleruttori o teleinvertitori / Contactor or reversing contactor Units
- Leva in tecnopolimero / Technopolymer handle





Accessori optional / Optional accessories

- Comando freno con volantino / Brake control with handwheel



- Interruttore magneto idraulico / Hydraulic magnetic circuit breaker
- Comando da plancia UP/DOWN / UP/DOWN Control board
- Pulsanti a piede / Foot switches
- Comandi proporzionali / Proportional control
- Pulsantiera / Handheld remote control
- Contacatena / Chain counter
- Radiocomandi / Radio remote control



Modelli | Models	DV5 1700 W		DV5 2000 W	DV5 2300 W	DV5 3000 W
Tensione motore | Motor supply voltage	12 V	24 V	24 V	24 V	24 V
Cassetta teleruttori/teleinvertitori | Contactor/reversing contactor Units	**T6315-12**	**T6315-24**	**T6315-24**	**T6315-24**	**T6415-24**
Interruttore magneto idraulico / Hydraulic magnetic circuit breaker	**WCB 100**	**WCB 60**	**WCB 80**	**WCB 80**	**WCB 100**

Per la scelta dei comandi remoti consulta pagina 166-175 / Refer to page 166-175 to see the choice of remote controls

DAVE SERIES

DV5AC XY

3000 W AC

SALPA ANCORA VERTICALI
Base in acciaio inox AISI 316,
e in alluminio anodizzato in ossido duro.
Con e senza Campana.
Cima e catena su un unico barbotin.
Sensore e magnete integrati per il contacatena.
Sistema manuale di caduta libera della catena.
Freno meccanico di sicurezza.
Dispositivo tendicima.
Sportellino d'ispezione.
Riduttore in alluminio anodizzato.

VERTICAL WINDLASSES
Base in stainless steel AISI 316 and anodized aluminium in hard oxide. With and without drum.
Rope and chain on a single gypsy.
Integrated sensor and magnet for chain counter.
Manual Free-Fall system.
Safety mechanical band brake.
Supplied with pressure lever. Inspection lid.
Anodized aluminium gearbox.

Dimensioni in mm (inch) / Dimensions in mm (inch)

DV5 AC 3000 Y / DY

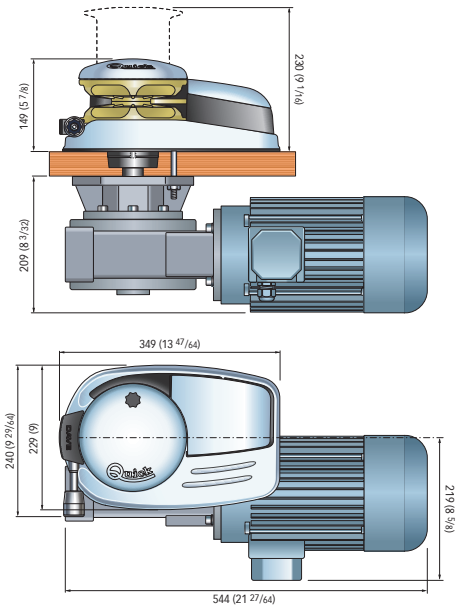

Spessore coperta / Deck Thickness
30 ÷ 70 mm (1" 3/16 ÷ 2" 3/4) *

***Su richiesta possono essere forniti alberi e prigionieri per spessori di coperta maggiori**

*On request, shaft and studs can be supplied for greater deck thicknesses.

BARBOTIN / GYPSIES - DAVE series - DV5 AC X/Y

BARBOTIN / GYPSY	10 mm - 3/8"				12/13 mm			14 mm		
Catena supportata / Chain size	10 mm	10 mm	3/8"	3/8"	13 mm	12 mm	7/16"	14 mm	14 mm	1/2"
	DIN 766	ISO	G4	BBB	DIN 766	ISO	G4	DIN 766	ISO	G4
Cima supportata* / Rope size*	3/4" (19 mm)				3/4" (19 mm)			3/4" (19 mm)		

(*) I valori indicati in tabella si riferiscono ad una combinazione cima e catena secondo il sistema Quick®, non garantiamo il corretto funzionamento con altri tipi di anchor-rode.
(*) The values indicated in the table refer to a rope and chain combination manufactured with the Quick® system, do not guarantee the correct functioning with other types of anchor-rode.

Modelli DV5 AC con motore elettrico AC
DV5 AC models with AC electric motor

Modelli base | Standard versions	DV5 AC 3000 X/Y - DV5 AC 3000 X/Y D	
Potenza motore | Motor power	**3000 W**	
Tensione motore | Motor supply voltage	**230/400 V** - Three-Phase (2)	
Tiro istantaneo massimo | Maximum pull	2800 Kg	6173 lb
Carico di lavoro massimo | Maximum working load	930 Kg	2050 lb
Velocità massima di recupero | Maximum chain speed	15,2 m/min	50,5 ft/min
Peso | Weight [senza campana | without drum]	57,2 Kg	126,1 lb
Peso | Weight [con campana | with drum]	59,4 Kg	130,9 lb
Lunghezza barca (1) | Boat length (1)	15-25 m	49-82 ft

(1) L'indicazione può variare secondo il tipo di barca e di anchor-rode / The indication may vary according to the boat type and the anchor-rode type.
(2) Su richiesta disponibile motore 230V monofase (per potenze fino a 3000W) / 230V single-phase motor available on request (for powers up to 3000W).

Accessori di serie / Supplied accessories
• Leva in tecnopolimero / Technopolymer handle

Accessori optional / Optional accessories
• Comando freno con volantino / Brake control with handwheel

• Sistemi di azionamento | Electric drive systems
• Comando da plancia UP/DOWN / UP/DOWN Control board
• Pulsanti a piede / Foot switches
• Comandi proporzionali / Proportional control
• Pulsantiera / Handheld remote control
• Contacatena / Chain counter
• Radiocomandi / Radio remote control



Modelli | Models	DV5 AC 3000 W
Tensione motore | Motor supply voltage	230/400 V
Sistemi di azionamento | Electric drive systems	**ECbox AC30 / Inverter INV11KW-400V**

Per la scelta dei comandi remoti consulta pagina 166-175 / Refer to page 166-175 to see the choice of remote controls

DAVE SERIES

DV5 HYDRO XY

HYDRAULIC MOTOR

Dimensioni in mm (inch) / Dimensions in mm (inch)

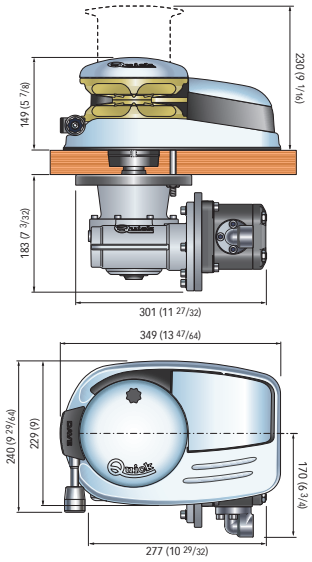

DV5 HYDRO Y / DY

Spessore coperta / Deck Thickness
30 ÷ 70 mm (1" 3/16 ÷ 2" 3/4) *

***Su richiesta possono essere forniti alberi e prigionieri per spessori di coperta maggiori**

*On request, shaft and studs can be supplied for greater deck thicknesses.

SALPA ANCORA VERTICALI
Base in acciaio inox AISI 316,
e in alluminio anodizzato in ossido duro.
Con e senza Campana.
Cima e catena su un unico barbotin.
Sensore e magnete integrati per il contacatena.
Sistema manuale di caduta libera della catena.
Freno meccanico di sicurezza.
Dispositivo tendicima.
Sportellino d'ispezione.
Riduttore in alluminio anodizzato.

VERTICAL WINDLASSES
Base in stainless steel AISI 316 and anodized aluminium in hard oxide. With and without drum.
Rope and chain on a single gypsy.
Integrated sensor and magnet for chain counter.
Manual Free-Fall system.
Safety mechanical band brake.
Supplied with pressure lever. Inspection lid.
Anodized aluminium gearbox.

BARBOTIN / GYPSIES - DAVE series - DV5 HYDRO X/Y

BARBOTIN / GYPSY	10 mm - 3/8"				12/13 mm			14 mm		
Catena supportata / Chain size	10 mm	10 mm	3/8"	3/8"	13 mm	12 mm	7/16"	14 mm	14 mm	1/2"
	DIN 766	ISO	G4	BBB	DIN 766	ISO	G4	DIN 766	ISO	G4
Cima supportata* / Rope size*	3/4" (19 mm)				3/4" (19 mm)			3/4" (19 mm)		

(*) I valori indicati in tabella si riferiscono ad una combinazione cima e catena secondo il sistema Quick®, non garantiamo il corretto funzionamento con altri tipi di anchor-rode.
(*) The values indicated in the table refer to a rope and chain combination manufactured with the Quick® system, do not guarantee the correct functioning with other types of anchor-rode.

Modelli DV5 HYDRO con motore idraulico
DV5 HYDRO models with hydraulic motor

Modelli base | Standard versions	DV5 Hydro X/Y - Hydro X/Y D	
Pressione massima | Maximum Pressure	**210 bar**	**3045 psi**
Portata massima | Maximum flow rate	**40 lt/min**	**9,1 USG/min**
Capacità di sollevamento massima | Maximum lifting capacity	1000 Kg	2204 lb
Velocità massima di recupero | Maximum chain speed	23 m/min	75,4 ft/min
Peso | Weight [senza campana | without drum]	31,8 Kg	70,1 lb
Peso | Weight [con campana | with drum]	37 Kg	81,6 lb
Lunghezza barca (1) | Boat length (1)	15-25 m	49-82 ft

(1) L'indicazione può variare secondo il tipo di barca e di anchor-rode / The indication may vary according to the boat type and the anchor-rode type.

Accessori di serie / Supplied accessories

• Leva in tecnopolimero / Technopolymer handle



Accessori optional / Optional accessories

• Comando freno con volantino / Brake control with handwheel



• Comando da plancia UP/DOWN / UP/DOWN Control board
• Pulsanti a piede / Foot switches
• Comandi proporzionali / Proportional control
• Pulsantiera / Handheld remote control
• Contacatena / Chain counter
• Radiocomandi / Radio remote control



Per la scelta dei comandi remoti consulta pagina 166-175 / Refer to page 166-175 to see the choice of remote controls



DUKE
WINDLASS SERIES

RINA TYPE APPROVAL

Lloyd's Register



La serie DUKE è una linea di salpa ancora verticali per imbarcazioni da 18 a 30 metri circa. I diversi modelli, denominati DK6, sono proposti con motori elettrici in corrente continua (DC 3000-3500 W)) o corrente alternata (AC 4000-5500 W). Nella gamma è disponibile anche il modello con motore idraulico DK6 Hydro.
I DK6 sono salpa ancora robusti e ben progettati; offrono vantaggi sia di resistenza che di leggerezza, essendo costruiti in acciaio inox AISI 316 e alluminio anodizzato in ossido duro; si prestano per essere installati in coppia, grazie alle versioni che permettono di scegliere il lato del passacatena, destro o sinistro.
I DK6 si possono trovare installati su eleganti mega-yacht come per esempio Majesty Yacht 105, qui rappresentato in foto.

Duke series is a line of windlasses for boats from about 18 to 30 meters. The various models, called DK6, are available with either Direct Current (DC 3000-3500W) or Alternate Current motors (AC 4000-5500W). The range also includes the hydraulic motor model DK6 Hydro.
The DK6 are solid and well-designed windlasses; they offer both resistance and lightness advantages, being built in AISI 316 stainless steel and hard-oxide anodized aluminum; they are suitable for dual installation, thanks to the versions which allow to choose the chain-pipe side, either left or right.
The DK6 can be found installed on several elegant mega-yachts, such as for example on Majesty Yacht 105, as shown in the pictures on this pages.

DUKE SERIES

DK6 X Y

3000 W DC
3500 W DC

RINA TYPE APPROVAL

Lloyd's Register



SALPA ANCORA VERTICALI
Base in acciaio inox AISI 316,
e in alluminio anodizzato in ossido duro.
Campana e coperchio barbotin.
in acciaio inox AISI 316.
Con e senza Campana.
Sensore e magnete integrati per il contacatena.
Freno meccanico di sicurezza.
Riduttore in alluminio anodizzato.

VERTICAL WINDLASSES
Base in stainless steel AISI 316 and anodized aluminium in hard oxide.
Stainless steel AISI 316 drum and gyspy cover.
With and without drum.
Integrated sensor and magnet for chain counter.
Safety mechanical band brake.
Anodized aluminium gearbox.

Acciaio Inox AISI 316
AISI 316 Stainless Steel

BARBOTIN / GYPSIES - DUKE series - DK6 X/Y

BARBOTIN / GYPSY	12-13 mm			14 mm - 1/2"			16 mm		12,5 mm
Catena supportata / Chain size	13 mm	12 mm	7/16"	14 mm	14 mm	1/2"	16 mm	16 mm	12,5 mm
	DIN 766	ISO	G4	DIN 766	ISO	G4	DIN 766	ISO	STUDLINK

Modelli DK6 con motore elettrico DC
DK6 models with DC electric motor

Modelli base | Standard versions	DK6 3000 X/Y - 3000 X/Y D		DK6 3500 X/Y - 3500 X/Y D	
Potenza motore | Motor power	**3000 W**		**3500 W**	
Tensione motore | Motor supply voltage	**24 V**		**24 V**	
Tiro istantaneo massimo | Maximum pull	3000 Kg	6614 lb	4000 Kg	8818 lb
Carico di lavoro massimo | Maximum working load	1200 Kg	2646 lb	1500 Kg	3307 lb
Carico di lavoro | Working load	600 Kg	1323 lb	700 Kg	1543 lb
Assorbimento al carico di lavoro (1) | Absorption @ working load (1)	173 A		197 A	
Velocità massima di recupero (2) | Maximum chain speed (2)	31 m/min	101,7 ft/min	27,6 m/min	90,6 ft/min
Velocità al carico di lavoro (2) | Chain speed @ working load (2)	15,1 m/min	49,5 ft/min	14,7 m/min	48,2 ft/min
Peso | Weight [senza campana | without drum]	92,5 Kg	203,9 lb	97,5 Kg	215 lb
Peso | Weight [con campana | with drum]	97,5 Kg	215 lb	102,5 Kg	226 lb
Lunghezza barca (3) | Boat length (3)	18-27 m	60-89 ft	22-29 m	75-95 ft

(1) Dopo un primo periodo d'uso / After an initial period of use. **(2) Misure effettuate con barbotin per catena da 14 mm** / Measurements taken with a gypsy for a 14 mm chain.
(3) L'indicazione può variare secondo il tipo di barca e di anchor-rode / The indication may vary according to the boat type and the anchor-rode type.

DUKE SERIES DK6 X Y

3000 W DC
3500 W DC



DK6 X
Passacatena destro
Right chain pipe



DK6 DX
Passacatena destro con campana
Right chain pipe with drum



DK6 Y
Passacatena sinistro
Left chain pipe



DK6 DY
Passacatena sinistro con campana
Left chain pipe with drum

DK6 3000 Y / DY

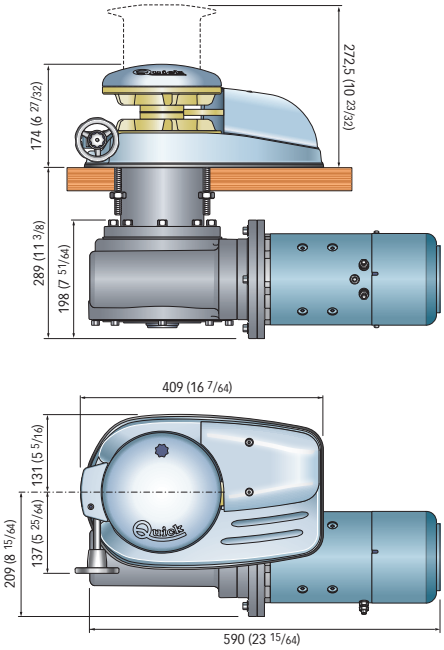

DK6 3500 Y / DY

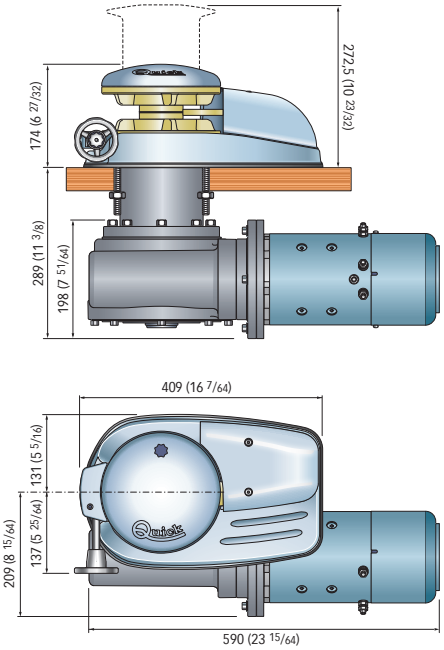

Spessore coperta / Deck Thickness
30 ÷ 60 mm (1" 3/16 ÷ 2" 5/16)

Dimensioni in mm (inch)
Dimensions in mm (inch)

Accessori di serie / Supplied accessories

- Cassetta teleruttori o teleinvertitori / Contactor or reversing contactor Units
- Leva in acciaio inox/ Stainless Steel handle





Accessori optional / Optional accessories

- Comando freno con volantino / Brake control with handwheel
- Ferma catena / Chain stopper





- Interruttore magneto idraulico / Hydraulic magnetic circuit breaker
- Comando da plancia UP/DOWN / UP/DOWN Control board
- Pulsanti a piede / Foot switches
- Comandi proporzionali / Proportional control
- Pulsantiera / Handheld remote control
- Contacatena / Chain counter
- Radiocomandi / Radio remote control



Modelli | Models	DK6 3000 W	DK6 3500 W
Tensione motore | Motor supply voltage	24 V	24 V
Cassetta teleruttori/teleinvertitori | Contactor/reversing contactor Units	**T6315-24**	**T6315-24**
Interruttore magneto idraulico / Hydraulic magnetic circuit breaker	**WCB 100**	**10150**

Per la scelta dei comandi remoti consulta pagina 166-175 / Refer to page 166-175 to see the choice of remote controls

DUKE SERIES

DK6AC XY

4000/5500 W AC

RINA TYPE APPROVAL

DK6 AC 4000 Y / DY

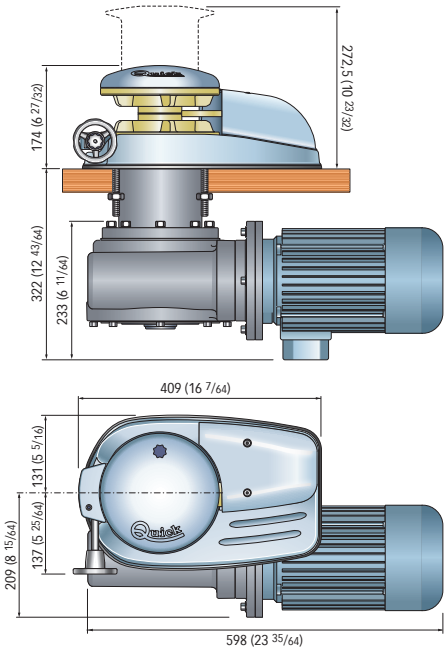

DK6 AC 5500 Y / DY

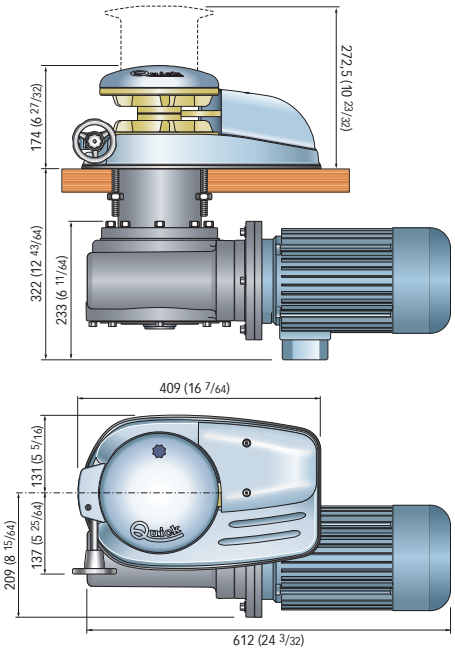

SALPA ANCORA VERTICALI
Base in acciaio inox AISI 316 e in alluminio anodizzato in ossido duro.
Con e senza Campana.
Sensore e magnete integrati per il contacatena.
Freno meccanico di sicurezza.
Riduttore in alluminio anodizzato.

VERTICAL WINDLASSES
Base in stainless steel AISI 316 and anodized aluminium in hard oxide.
With and without drum.
Integrated sensor and magnet for chain counter.
Safety mechanical band brake.
Anodized aluminium gearbox.

Spessore coperta / Deck Thickness
30 ÷ 60 mm (1" 3/16 ÷ 2" 5/16)

Dimensioni in mm (inch) / Dimensions in mm (inch)

BARBOTIN / GYPSIES - DUKE series - DK6 AC X/Y

BARBOTIN / GYPSY	12-13 mm			14 mm - 1/2"			16 mm		12,5 mm
Catena supportata / Chain size	13 mm	12 mm	7/16"	14 mm	14 mm	1/2"	16 mm	16 mm	12,5 mm
	DIN 766	ISO	G4	DIN 766	ISO	G4	DIN 766	ISO	STUDLINK

Modelli DK6 AC con motore elettrico AC
DK6 AC models with AC electric motor

Modelli base | Standard versions	DK6 AC 4000 X/Y - DK6 AC 4000 X/Y D		DK6 AC 5500 X/Y - DK6 AC 5500 X/Y D	
Potenza motore | Motor power	**4000 W**		**5500 W**	
Tensione motore | Motor supply voltage	**230/400 V** - Three-Phase (2)			
Tiro istantaneo massimo | Maximum pull	4000 Kg	8818 lb	4500 Kg	9921 lb
Carico di lavoro massimo | Maximum working load	1500 Kg	3307 lb	1700 Kg	3748 lb
Velocità massima di recupero | Maximum chain speed	20 m/min	65,6 ft/min	20 m/min	65,6 ft/min
Peso | Weight [senza campana | without drum]	87 Kg	191,8 lb	107 Kg	235,9 lb
Peso | Weight [con campana | with drum]	92 Kg	203 lb	112 Kg	247 lb
Lunghezza barca (1) | Boat length (1)	18-29 m	60-95 ft	22-32 m	75-105 ft

(1) L'indicazione può variare secondo il tipo di barca e di anchor-rode / The indication may vary according to the boat type and the anchor-rode type.
(2) Su richiesta disponibile motore 230V monofase (per potenze fino a 3000W) / 230V single-phase motor available on request (for powers up to 3000W).

Accessori di serie / Supplied accessories

- Leva in acciaio inox/ Stainless Steel handle

Accessori optional / Optional accessories

- Comando freno con volantino / Brake control with handwheel
- Ferma catena / Chain stopper
- Sistemi di azionamento | Electric drive systems
- Comando da plancia UP/DOWN / UP/DOWN Control board
- Pulsanti a piede / Foot switches
- Comandi proporzionali / Proportional control
- Pulsantiera / Handheld remote control
- Contacatena / Chain counter
- Radiocomandi / Radio remote control



Modelli | Models	DK6 AC 4000 W	DK6 AC 5500 W
Tensione motore | Motor supply voltage	230/400 V	230/400 V
Sistemi di azionamento | Electric drive systems	**ECbox AC40 / Inverter INV11KW-400V**	**ECbox AC55 / Inverter INV15KW-400V**

Per la scelta dei comandi remoti consulta pagina 166-175 / Refer to page 166-175 to see the choice of remote controls

DUKE SERIES

DK6 HYDRO X Y

HYDRAULIC MOTOR

RINA TYPE APPROVAL

DK6 HYDRO Y / DY

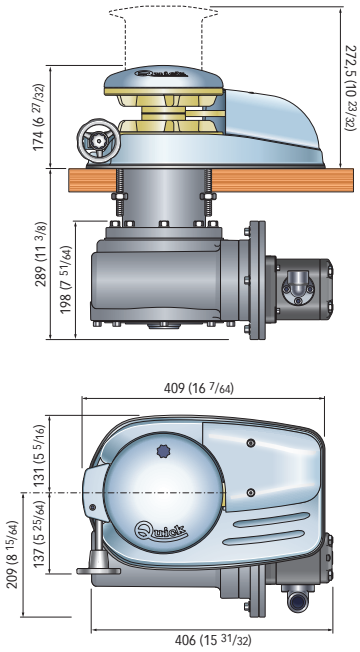

Spessore coperta / Deck Thickness
30 ÷ 60 mm (1" 3/16 ÷ 2" 5/16)

Dimensioni in mm (inch) / Dimensions in mm (inch)

SALPA ANCORA VERTICALI
Base in acciaio inox AISI 316 e in alluminio anodizzato in ossido duro.
Con e senza Campana.
Sensore e magnete integrati per il contacatena.
Freno meccanico di sicurezza.
Riduttore in alluminio anodizzato.

VERTICAL WINDLASSES
Base in stainless steel AISI 316 and anodized aluminium in hard oxide.
With and without drum.
Integrated sensor and magnet for chain counter.
Safety mechanical band brake.
Anodized aluminium gearbox.

BARBOTIN / GYPSIES - DUKE series - DK6 HYDRO X/Y

BARBOTIN / GYPSY	12-13 mm			14 mm - 1/2"			16 mm		12,5 mm
Catena supportata / Chain size	13 mm	12 mm	7/16"	14 mm	14 mm	1/2"	16 mm	16 mm	12,5 mm
	DIN 766	ISO	G4	DIN 766	ISO	G4	DIN 766	ISO	STUDLINK

Modelli DK6 HYDRO con motore idraulico
DK6 HYDRO with hydraulic motor

Modelli base | Standard versions	DK6 Hydro X/Y - Hydro X/Y D	
Pressione massima | Maximum Pressure	**210 bar**	**3045 psi**
Portata massima | Maximum flow rate	**50 lt/min**	**11,4 USG/min**
Capacità di sollevamento massima | Maximum lifting capacity	2500 Kg	5512 lb
Velocità massima di recupero | Maximum chain speed	25 m/min	82 ft/min
Peso | Weight [senza campana | without drum]	72,5 Kg	159,8 lb
Peso | Weight [con campana | with drum]	77,5 Kg	171 lb
Lunghezza barca (1) | Boat length (1)	20-32 m	60-105 ft

(1) L'indicazione può variare secondo il tipo di barca e di anchor-rode / The indication may vary according to the boat type and the anchor-rode type.

Accessori di serie / Supplied accessories

- Leva in acciaio inox/ Stainless Steel handle



Accessori optional / Optional accessories

- Comando freno con volantino / Brake control with handwheel
- Ferma catena / Chain stopper



- Comando da plancia UP/DOWN / UP/DOWN Control board
- Pulsanti a piede / Foot switches
- Comandi proporzionali / Proportional control
- Pulsantiera / Handheld remote control
- Contacatena / Chain counter
- Radiocomandi / Radio remote control



Per la scelta dei comandi remoti consulta pagina 166-175 / Refer to page 166-175 to see the choice of remote controls

ROUND BASE



RIDER SERIES

R1 P

500 W DC

SALPA ANCORA VERTICALI
Base in alluminio anodizzato.
Con e senza Campana.
Sensore e magnete integrati per il contacatena.
Sistema manuale di caduta libera della catena.
Motore stagno IP66.
Riduttore in tecnopolimero

VERTICAL WINDLASSES
Anodized aluminium base.
With and without drum.
Integrated sensor and magnet for chain counter.
Manual Free-Fall system.
IP66 watertight motor.
Technopolymer gearbox.



Campana e coperchio barbotin
in acciaio inox AISI 316
AISI 316 stailess steel drum and gypsy cover

Motoriduttore Quick in tecnopolimero
Technopolymer Quick gearbox

R1 P 500 D

R1 P 500

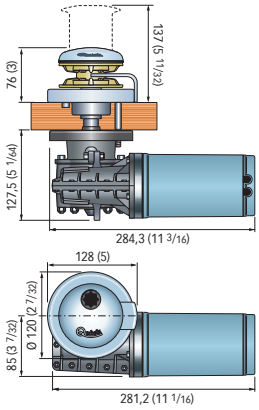

Dimensioni in mm (inch)
Dimensions in mm (inch)

R1 P 500 / D

Spessore coperta / Deck Thickness
20÷30 mm (25/32"÷1"3/16) *

***Su richiesta possono essere forniti alberi e prigionieri per spessori di coperta maggiori**
*On request, shaft and studs can be supplied for greater deck thicknesses.

BARBOTIN / GYPSIES - RIDER series - R1 P

BARBOTIN / GYPSY	6 mm		1/4"
Catena supportata / Chain size	6 mm	6 mm	1/4"
	DIN 766	ISO	BBB

Modelli R1 P con motore elettrico DC
R1 P models with DC electric motor

Modelli base | Standard versions	R1 P 500 / 500 D				R1 P HS 500 / 500 D			
Potenza motore | Motor power	**500 W**				**500 W**			
Tensione motore | Motor supply voltage	**12 V**		**24 V**		**12 V**		**24 V**	
Tiro istantaneo massimo | Maximum pull	660 Kg	1455 lb	660 Kg	1455 lb	600 Kg	1323 lb	600 Kg	1323 lb
Carico di lavoro massimo | Maximum working load	200 Kg	441 lb	220 Kg	485 lb	170 Kg	375 lb	200 Kg	441 lb
Carico di lavoro | Working load	65 Kg	143 lb	70 Kg	154 lb	65 Kg	143 lb	70 Kg	154 lb
Assorbimento al carico di lavoro (1) | Absorption @ working load (1)	80 A		40 A		100 A		50 A	
Velocità massima di recupero (2) | Maximum chain speed (2)	25,2 m/min	82,7 ft/min	25,2 m/min	82,7 ft/min	39 m/min	128 ft/min	39 m/min	128 ft/min
Velocità al carico di lavoro (2) | Chain speed @ working load (2)	18,5 m/min	59,7 ft/min	19,3 m/min	63,3 ft/min	28,5 m/min	93,5 ft/min	28 m/min	91,9 ft/min
Peso | Weight [senza campana | without drum]	8,5 Kg	18,7 lb	8,5 Kg	18,7 lb	8,5 Kg	18,7 lb	8,5 Kg	18,7 lb
Peso | Weight [con campana | with drum]	9,4 Kg	20 lb	9,4 Kg	20 lb	9,4 Kg	20 lb	9,4 Kg	20 lb
Lunghezza barca (3) | Boat length(3)	5-7 m	16-23 ft	5-7 m	16-23 ft	5-7 m	16-23 ft	5-7 m	16-23 ft

(1) Dopo un primo periodo d'uso / After an initial period of use. **(2) Misure effettuate con barbotin per catena da 6 mm** / Measurements taken with a gypsy for a 6 mm chain.
(3) L'indicazione può variare secondo il tipo di barca e di anchor-rode / The indication may vary according to the boat type and the anchor-rode type.

Accessori di serie / Supplied accessories

- Cassetta teleruttori o teleinvertitori / Contactor or reversing contactor Units
- Leva in Nylon / Nylon handle



Accessori optional / Optional accessories

- Interruttore magneto idraulico / Hydraulic magnetic circuit breaker
- Comando da plancia UP/DOWN / UP/DOWN Control board
- Pulsanti a piede / Foot switches
- Pulsantiera / Handheld remote control
- Contacatena / Chain counter
- Radiocomandi / Radio remote control



Modelli | Models	R1 P 500 W		R1 P 500 W - Hi Speed	
Tensione motore | Motor supply voltage	12 V	24 V	12 V	24 V
Cassetta teleruttori/teleinvertitori | Contactor/reversing contactor units	**T6415-12 V**	**T6415-24 V**	**T6415-12 V**	**T6415-24 V**
Interruttore magneto idraulico / Hydraulic magnetic circuit breaker	**WCB 60**	**WCB 40**	**WCB 80**	**WCB 40**

Per la scelta dei comandi remoti consulta pagina 166-175 / Refer to page 166-175 to see the choice of remote controls

NDLASSES WINDLASSES WINDLASSES

RIDER SERIES

R3/P

700/1000 W DC
1400 W DC



SALPA ANCORA VERTICALI
Base in alluminio anodizzato.
Con e senza Campana.
Sensore e magnete integrati per il contacatena.
Sistema manuale di caduta libera della catena.
Motore stagno IP67.
Riduttore in alluminio anodizzato (1400 W)
Riduttore in tecnopolimero (700W / 1000W)

VERTICAL WINDLASSES
Anodized aluminium base.
With and without drum.
Integrated sensor and magnet for chain counter.
Manual Free-Fall system.
IP67 watertight motor.
Anodized aluminium gearbox (1400 W)
Technopolymer gearbox (700W/1000W)

BARBOTIN / GYPSIES - RIDER series - R3

BARBOTIN / GYPSY	8 mm - 5/16"				10 mm - 3/8"	
Catena supportata / Chain size	8 mm	8 mm	5/16"	5/16"	10 mm	3/8"
	DIN 766	ISO	G4	BBB	ISO (P.30)	G4

Modelli R3 con motore elettrico DC
R3 models with DC electric motor

Modelli base | Standard versions	R3 P 700 / 700 D			
Potenza motore | Motor power	**700 W**			
Tensione motore | Motor supply voltage	**12 V**		**24 V**	
Tiro istantaneo massimo | Maximum pull	850 Kg	1874 lb	850 Kg	1874 lb
Carico di lavoro massimo | Maximum working load	250 Kg	551 lb	300 Kg	661 lb
Carico di lavoro | Working load	80 Kg	176 lb	100 Kg	220 lb
Assorbimento al carico di lavoro (1) | Absorption @ working load (1)	90 A		55 A	
Velocità massima di recupero (2) | Maximum chain speed (2)	27,4 m/min	89,9 ft/min	26,4 m/min	86,6 ft/min
Velocità al carico di lavoro (2) | Chain speed @ working load (2)	14,4 m/min	47,2 ft/min	14,8 m/min	48,6 ft/min
Peso | Weight [senza campana | without drum]	16,8 Kg	37 lb	16,8 Kg	37 lb
Peso | Weight [con campana | with drum]	18,7 Kg	41 lb	18,7 Kg	41 lb
Lunghezza barca (3) | Boat length (3)	7-10 m	23-33 ft	7-10 m	23-33 ft

Modelli base | Standard versions	R3 P 1000 / 1000 D			
Potenza motore | Motor power	**1000 W**			
Tensione motore | Motor supply voltage	**12 V**		**24 V**	
Tiro istantaneo massimo | Maximum pull	1000 Kg	2204 lb	1000 Kg	2204 lb
Carico di lavoro massimo | Maximum working load	370 Kg	816 lb	450 Kg	992 lb
Carico di lavoro | Working load	120 Kg	265 lb	150 Kg	331 lb
Assorbimento al carico di lavoro (1) | Absorption @ working load (1)	140 A		80 A	
Velocità massima di recupero (2) | Maximum chain speed (2)	39,6 m/min	129,2 ft/min	40,9 m/min	134,2ft/min
Velocità al carico di lavoro (2) | Chain speed @ working load (2)	20,4 m/min	66,9 ft/min	21,4 m/min	70,2 ft/min
Peso | Weight [senza campana | without drum]	17,9 Kg	39 b	17,9 Kg	39 b
Peso | Weight [con campana | with drum]	19,8 Kg	43 lb	19,8 Kg	43 lb
Lunghezza barca (3) | Boat length (3)	10-13 m	33-43 ft	10-13 m	33-43 ft

(1) Dopo un primo periodo d'uso / After an initial period of use. **(2) Misure effettuate con barbotin per catena da 8 mm** / Measurements taken with a gypsy for a 8 mm chain.
(3) L'indicazione può variare secondo il tipo di barca e di anchor-rode / The indication may vary according to the boat type and the anchor-rode type.

RIDER SERIES R3/P

700/1000 W DC
1400 W DC

R3 700 P / D

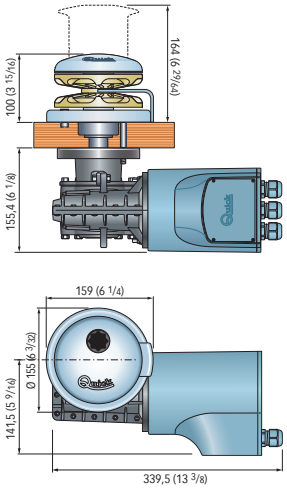

Spessore coperta / Deck Thickness
25÷50 mm (31/32" ÷ 1"31/32) *

R3 1000 P / D

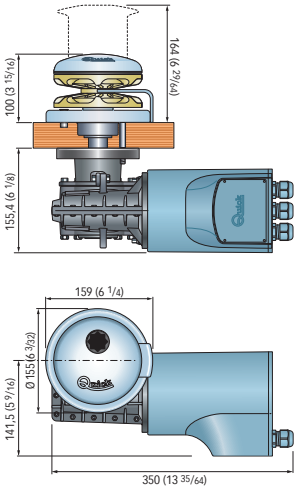

Spessore coperta / Deck Thickness
25÷50 mm (31/32"÷1"31/32) *

R3 1400 / D

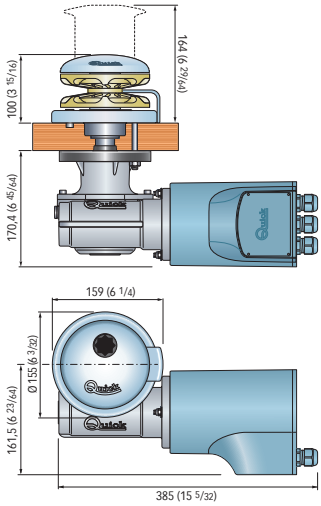

Spessore coperta / Deck Thickness
30÷50 mm (1"3/16 ÷1"31/32) *

Dimensioni in mm (inch)
Dimensions in mm (inch)

***Su richiesta possono essere forniti alberi e prigionieri per spessori di coperta maggiori**

*On request, shaft and studs can be supplied for greater deck thicknesses.

Modelli R3 con motore elettrico DC
R3 models with DC electric motor

Modelli base | Standard versions	R3 1400 / 1400 D			
Potenza motore | Motor power	**1400 W**			
Tensione motore | Motor supply voltage	**12 V**		**24 V**	
Tiro istantaneo massimo | Maximum pull	1100 Kg	2425 lb	1100 Kg	2425 lb
Carico di lavoro massimo | Maximum working load	470 Kg	1036 lb	540 Kg	1190 lb
Carico di lavoro | Working load	160 kg	353 lb	180 Kg	397 lb
Assorbimento al carico di lavoro (1) | Absorption @ working load (1)	155 A		85 A	
Velocità massima di recupero (2) | Maximum chain speed (2)	29,2 m/min	95,8 ft/min	29,7 m/min	97,4 ft/min
Velocità al carico di lavoro (2) | Chain speed @ working load (2)	16,3 m/min	53,5 ft/min	19 m/min	62,3 ft/min
Peso | Weight [senza campana | without drum]	21,7 Kg	47,8 lb	21,7 Kg	47,8 lb
Peso | Weight [con campana | with drum]	23,6 Kg	52 lb	23,6 Kg	52 lb
Lunghezza barca (3) | Boat length (3)	12-15 m	39-49 ft	12-15 m	39-49 ft

(1) Dopo un primo periodo d'uso / After an initial period of use. **(2) Misure effettuate con barbotin per catena da 8 mm** / Measurements taken with a gypsy for a 8 mm chain.
(3) L'indicazione può variare secondo il tipo di barca e di anchor-rode / The indication may vary according to the boat type and the anchor-rode type.

Accessori di serie / Supplied accessories

- Cassetta teleruttori o teleinvertitori / Contactor or reversing contactor Units
- Leva in tecnopolimero / Technopolymer handle



Accessori optional / Optional accessories

- Interruttore magneto idraulico / Hydraulic magnetic circuit breaker
- Comando da plancia UP/DOWN / UP/DOWN Control board
- Pulsanti a piede / Foot switches
- Pulsantiera / Handheld remote control
- Contacatena / Chain counter
- Radiocomandi / Radio remote control



Modelli | Models	R3 P 700 W		R3 P 1000 W		R3 1400 W	
Tensione motore | Motor supply voltage	12 V	24 V	12 V	24 V	12 V	24 V
Cassetta teleruttori/teleinvertitori | Contactor/reversing contactor Units	**T6315-12**	**T6315-24**	**T6315-12**	**T6315-24**	**T6315-12**	**T6315-24**
Interruttore magneto idraulico / Hydraulic magnetic circuit breaker	**WCB 50**	**WCB 40**	**WCB 80**	**WCB 50**	**WCB 100**	**WCB 50**

Per la scelta dei comandi remoti consulta pagina 166-175 / Refer to page 166-175 to see the choice of remote controls



REGAL SERIES

RG5 X Y

1700/2000 W DC
2300/3000 W DC

SALPA ANCORA VERTICALI
Base in acciaio inox AISI 316.
Con e senza Campana.
Passacatena destro o sinistro.
Sensore e magnete integrati per il contacatena.
Sistema manuale di caduta libera della catena.
Motore stagno IP67 (1700W) e IP66 (2000/2300W).
Riduttore in alluminio anodizzato.

VERTICAL WINDLASSES
Base in AISI 316 stainless steel.
With and without drum.
Right or left chain pipe.
Integrated sensor and magnet for chain counter.
Manual Free-Fall system.
IP67 (1700W) and IP66 (2000/2300W) watertight motor.
Anodized aluminium gearbox.

BARBOTIN / GYPSIES - REGAL series - RG5 X/Y

BARBOTIN / GYPSY	10 mm - 3/8"				12/13 mm			14 mm		
Catena supportata / Chain size	10 mm	10 mm	3/8"	3/8"	13 mm	12 mm	7/16"	14 mm	14 mm	1/2"
	DIN 766	ISO	G4	BBB	DIN 766	ISO	G4	DIN 766	ISO	G4

Modelli RG5 con motore elettrico DC
RG5 models with DC electric motor

Modelli base | Standard versions	RG5 1700 X/Y - 1700 X/Y D		RG5 2000 X/Y - 2000 X/Y D	
Potenza motore | Motor power	**1700 W**		**2000 W**	
Tensione motore | Motor supply voltage	**24 V**		**24 V**	
Tiro istantaneo massimo | Maximum pull	1200 Kg	2646 lb	1260 Kg	2778 lb
Carico di lavoro massimo | Maximum working load	570 Kg	1257 lb	750 Kg	1653 lb
Carico di lavoro | Working load	190 Kg	419 lb	250 Kg	551 lb
Assorbimento al carico di lavoro (1) | Absorption @ working load (1)	100 A		115 A	
Velocità massima di recupero (2) | Maximum chain speed (2)	38,3 m/min	125,7 ft/min	41,2 m/min	135,2 ft/min
Velocità al carico di lavoro (2) | Chain speed @ working load (2)	20,8 m/min	68,2 ft/min	22,3 m/min	73,2 ft/min
Peso | Weight [senza campana | without drum]	34,6 Kg	76,3 lb	39,5 Kg	87,1 lb
Peso | Weight [con campana | with drum]	39 Kg	86 lb	43,9 Kg	96,8 lb
Lunghezza barca (3) | Boat length (3)	12-18 m	35-59 ft	16-20 m	52-66 ft

Modelli base | Standard versions	RG5 2300 X/Y - 2300 X/Y D		RG5 3000 X/Y - 3000 X/Y D	
Potenza motore | Motor power	**2300 W**		**3000 W**	
Tensione motore | Motor supply voltage	**24 V**		**24 V**	
Tiro istantaneo massimo | Maximum pull	2400 Kg	5291 lb	3100 Kg	6834 lb
Carico di lavoro massimo | Maximum working load	850 Kg	1874 lb	1200 Kg	2646 lb
Carico di lavoro | Working load	285 Kg	628 lb	400 Kg	882 lb
Assorbimento al carico di lavoro (1) | Absorption @ working load (1)	120 A		145 A	
Velocità massima di recupero (2) | Maximum chain speed (2)	41,2 m/min	135,2 ft/min	39,2 m/min	128,6 ft/min
Velocità al carico di lavoro (2) | Chain speed @ working load (2)	23,3 m/min	76,4 ft/min	19,3 m/min	63,3 ft/min
Peso | Weight [senza campana | without drum]	48,7 Kg	107,4 lb	59,4 Kg	131 lb
Peso | Weight [con campana | with drum]	53,1 Kg	117,1 lb	63,8 Kg	140,7 lb
Lunghezza barca (3) | Boat length (3)	20-24 m	66-79 ft	20-24 m	66-79 ft

(1) Dopo un primo periodo d'uso / After an initial period of use. **(2) Misure effettuate con barbotin per catena da 12-13 mm** / Measurements taken with a gypsy for a 12-13 mm chain.
(3) L'indicazione può variare secondo il tipo di barca e di anchor-rode / The indication may vary according to the boat type and the anchor-rode type.

REGAL SERIES

RG5 X Y

1700/2000 W DC
2300/3000 W DC

Dimensioni in mm (inch) / Dimensions in mm (inch)

RG5 1700 Y / DY

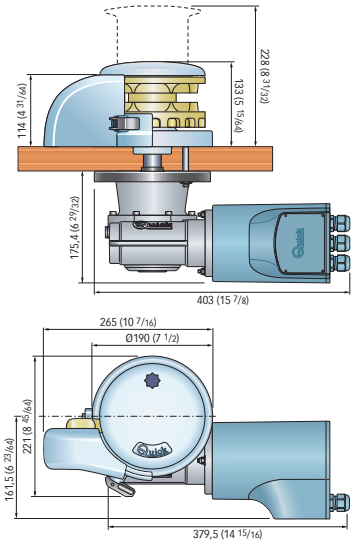

Spessore coperta / Deck Thickness
40 ÷ 80 mm (1" 9/16 ÷ 3" 5/32) *

RG5 2000 Y / DY

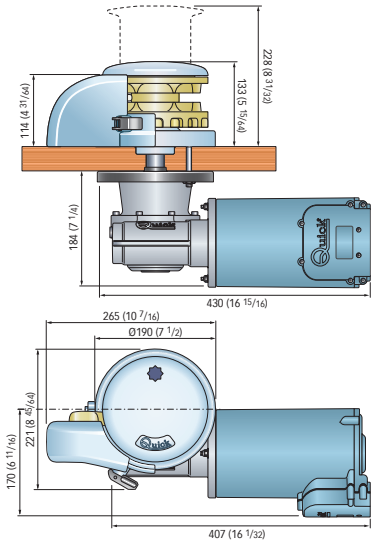

Spessore coperta / Deck Thickness
40 ÷ 80 mm (1" 9/16 ÷ 3" 5/32) *

RG5 2300 Y / DY

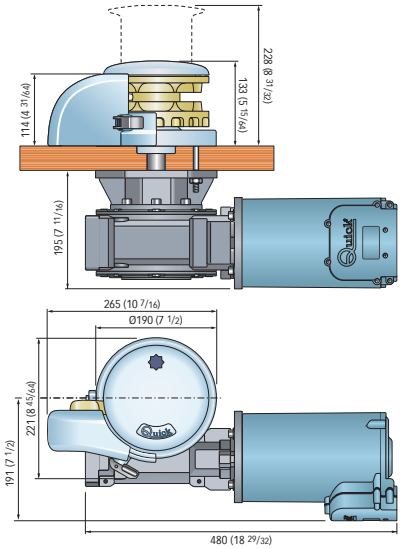

Spessore coperta / Deck Thickness
40 ÷ 80 mm (1" 9/16 ÷ 3" 5/32) *

RG5 3000 Y / DY

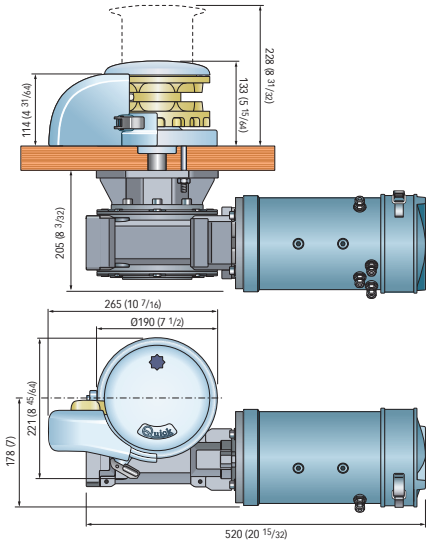

Spessore coperta / Deck Thickness
40 ÷ 80 mm (1" 9/16 ÷ 3" 5/32) *

***Su richiesta possono essere forniti alberi e prigionieri per spessori di coperta maggiori**
*On request, shaft and studs can be supplied for greater deck thicknesses.



RG5 X
Passacatena destro
Right chain pipe



RG5 DX
Passacatena destro
con campana
Right chain pipe with drum



RG5 Y
Passacatena sinistro
Left chain pipe



RG5 DY
Passacatena sinistro
con campana
Left chain pipe with drum

Accessori di serie / Supplied accessories

- Cassetta teleruttori o teleinvertitori / Contactor or reversing contactor Units
- Leva in tecnopolimero / Technopolymer handle



Accessori optional / Optional accessories

- Interruttore magneto idraulico / Hydraulic magnetic circuit breaker
- Comando da plancia UP/DOWN / UP/DOWN Control board
- Pulsanti a piede / Foot switches
- Comandi proporzionali / Proportional control
- Pulsantiera / Handheld remote control
- Contacatena / Chain counter
- Radiocomandi / Radio remote control



Modelli | Models	RG5 1700 W	RG5 2000 W	RG5 2300 W	RG5 3000 W
Tensione motore | Motor supply voltage	24 V	24 V	24 V	24 V
Cassetta teleruttori/teleinvertitori | Contactor/reversing contactor Units	**T6315-24**	**T6315-24**	**T6315-24**	**T6415-24**
Interruttore magneto idraulico / Hydraulic magnetic circuit breaker	**WCB 60**	**WCB 80**	**WCB 80**	**WCB 100**

Per la scelta dei comandi remoti consulta pagina 166-175 / Refer to page 166-175 to see the choice of remote controls

REGAL SERIES

RG5AC X Y

3000 W AC

Dimensioni in mm (inch) / Dimensions in mm (inch)

RG5 AC 3000 Y / DY

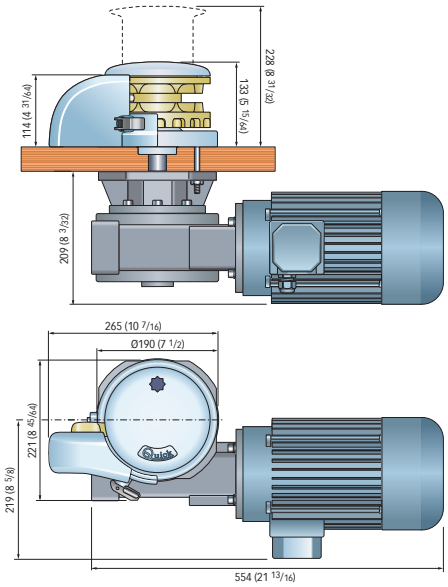

Spessore coperta / Deck Thickness
40 ÷ 80 mm (1" 9/16 ÷ 3" 5/32) *

***Su richiesta possono essere forniti alberi e prigionieri per spessori di coperta maggiori**

*On request, shaft and studs can be supplied for greater deck thicknesses.

SALPA ANCORA VERTICALI
Base in acciaio inox AISI 316.
Con e senza Campana.
Passacatena destro o sinistro.
Sensore e magnete integrati per il contacatena.
Sistema manuale di caduta libera della catena.
Riduttore in alluminio anodizzato.

VERTICAL WINDLASSES
Base in AISI 316 stainless steel.
With and without drum.
Right or left chain pipe.
Integrated sensor and magnet for chain counter.
Manual Free-Fall system.
Anodized aluminium gearbox.

BARBOTIN / GYPSIES - REGAL series - RG5 AC

BARBOTIN / GYPSY	10 mm - 3/8"				12/13 mm			14 mm		
Catena supportata / Chain size	10 mm	10 mm	3/8"	3/8"	13 mm	12 mm	7/16"	14 mm	14 mm	1/2"
	DIN 766	ISO	G4	BBB	DIN 766	ISO	G4	DIN 766	ISO	G4

Modelli RG5 AC con motore elettrico AC
RG5 AC models with AC electric motor

Modelli base | Standard versions	RG5 AC 3000 X/Y - RG5 AC 3000 X/Y D	
Potenza motore | Motor power	**3000 W**	
Tensione motore | Motor supply voltage	**230/400 V** - Three-Phase (2)	
Tiro istantaneo massimo | Maximum pull	2800 Kg	6173 lb
Carico di lavoro massimo | Maximum working load	930 Kg	2050 lb
Velocità massima di recupero | Maximum chain speed	15,4 m/min	50,5 ft/min
Peso | Weight [senza campana | without drum]	64 Kg	141,1 lb
Peso | Weight [con campana | with drum]	66,2 Kg	145,9 lb
Lunghezza barca (1) | Boat length (1)	20-24 m	66-79 ft

(1) L'indicazione può variare secondo il tipo di barca e di anchor-rode / The indication may vary according to the boat type and the anchor-rode type.
(2) Su richiesta disponibile motore 230V monofase (per potenze fino a 3000W) / 230V single-phase motor available on request (for powers up to 3000W).

Accessori di serie / Supplied accessories

• Leva in tecnopolimero / Technopolymer handle

Accessori optional / Optional accessories

• Sistemi di azionamento | Electric drive systems
• Comando da plancia UP/DOWN / UP/DOWN Control board
• Pulsanti a piede / Foot switches
• Comandi proporzionali / Proportional control
• Pulsantiera / Handheld remote control
• Contacatena / Chain counter
• Radiocomandi / Radio remote control



Modelli | Models	RG5 AC 3000 W
Tensione motore | Motor supply voltage	230/400 V
Sistemi di azionamento | Electric drive systems	**ECbox AC30 / Inverter INV11KW-400V**

Per la scelta dei comandi remoti consulta pagina 166-175 / Refer to page 166-175 to see the choice of remote controls

REGAL SERIES

RG5 HYDRO X Y

HYDRAULIC MOTOR

SALPA ANCORA VERTICALI
Base in acciaio inox AISI 316.
Con e senza Campana.
Passacatena destro o sinistro.
Sensore e magnete integrati per il contacatena.
Sistema manuale di caduta libera della catena.
Riduttore in alluminio anodizzato.

VERTICAL WINDLASSES
Base in AISI 316 stainless steel.
With and without drum.
Right or left chain pipe.
Integrated sensor and magnet for chain counter.
Manual Free-Fall system.
Anodized aluminium gearbox.

Dimensioni in mm (inch) / Dimensions in mm (inch)

RG5 HYDRO Y / DY

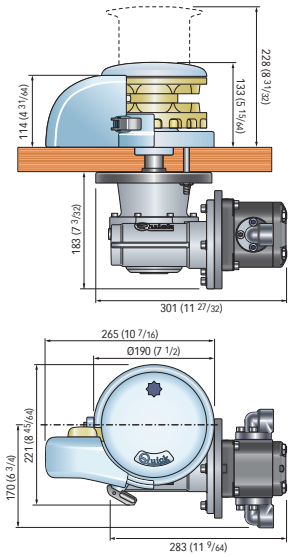

Spessore coperta / Deck Thickness
40 ÷ 80 mm (1" 9/16 ÷ 3" 5/32) *

***Su richiesta possono essere forniti alberi e prigionieri per spessori di coperta maggiori**

*On request, shaft and studs can be supplied for greater deck thicknesses.

BARBOTIN / GYPSIES - REGAL series - RG5 HYDRO

BARBOTIN / GYPSY	10 mm - 3/8"				12/13 mm			14 mm		
Catena supportata / Chain size	10 mm	10 mm	3/8"	3/8"	13 mm	12 mm	7/16"	14 mm	14 mm	1/2"
	DIN 766	ISO	G4	BBB	DIN 766	ISO	G4	DIN 766	ISO	G4

Modelli RG5 HYDRO con motore idraulico
RG5 HYDRO with hydraulic motor

Modelli base | Standard versions	RG5 Hydro X/Y - Hydro X/Y D	
Pressione massima | Maximum Pressure	**210 bar**	**3045 psi**
Portata massima | Maximum flow rate	**40 lt/min**	**9,1 USG/min**
Capacità di sollevamento massima | Maximum lifting capacity	2000 Kg	4409 lb
Velocità massima di recupero | Maximum chain speed	23 m/min	74,5 ft/min
Peso | Weight [senza campana | without drum]	29 Kg	63,9 lb
Peso | Weight [con campana | with drum]	34,4 Kg	75,8 lb
Lunghezza barca (1) | Boat length (1)	12-24 m	39-79 ft

(1) L'indicazione può variare secondo il tipo di barca e di anchor-rode / The indication may vary according to the boat type and the anchor-rode type.

Accessori di serie / Supplied accessories

• Leva in tecnopolimero / Technopolymer handle



Accessori optional / Optional accessories

• Comando da plancia UP/DOWN / UP/DOWN Control board
• Pulsanti a piede / Foot switches
• Comandi proporzionali / Proportional control
• Pulsantiera / Handheld remote control
• Contacatena / Chain counter
• Radiocomandi / Radio remote control



Per la scelta dei comandi remoti consulta pagina 166-175 / Refer to page 166-175 to see the choice of remote controls

ROY SERIES

RY6

3000 W DC
3500 W DC

RINA TYPE APPROVAL

Lloyd's Register



SALPA ANCORA VERTICALI
Base, campana e coperchio barbotin in acciaio inox AISI 316.
Con e senza Campana.
Sensore e magnete integrati per il contacatena.
Freno meccanico di sicurezza a fascia.
Riduttore in alluminio anodizzato.

VERTICAL WINDLASSES
Stainless steel AISI 316 base, drum and gypsy cover.
With and without drum.
Integrated sensor and magnet for chain counter.
Safety mechanical band brake.
Anodized aluminium gearbox.

BARBOTIN / GYPSIES - ROY series - RY6

BARBOTIN / GYPSY	12-13 mm			14 mm - 1/2"			16 mm		12,5 mm
Catena supportata / Chain size	13 mm	12 mm	7/16"	14 mm	14 mm	1/2"	16 mm	16 mm	12,5 mm
	DIN 766	ISO	G4	DIN 766	ISO	G4	DIN 766	ISO	STUDLINK

Modelli RY6 con motore elettrico DC
RY6 models with DC electric motor

Modelli base | Standard versions	RY6 3000 - 3000 D		RY6 3500 - 3500 X/Y D	
Potenza motore | Motor power	**3000 W**		**3500 W**	
Tensione motore | Motor supply voltage	**24 V**		**24 V**	
Tiro istantaneo massimo | Maximum pull	3000 Kg	6614 lb	4000 Kg	8818 lb
Carico di lavoro massimo | Maximum working load	1200 Kg	2646 lb	1500 Kg	3307 lb
Carico di lavoro | Working load	600 Kg	1323 lb	700 Kg	1543 lb
Assorbimento al carico di lavoro (1) | Absorption @ working load (1)	173 A		197 A	
Velocità massima di recupero (2) | Maximum chain speed (2)	31 m/min	101,7 ft/min	27,6 m/min	90,6 ft/min
Velocità al carico di lavoro (2) | Chain speed @ working load (2)	15,1 m/min	49,5 ft/min	14,7 m/min	48,2 ft/min
Peso | Weight [senza campana | without drum]	93,5 Kg	206,1 lb	98,5 Kg	217 lb
Peso | Weight [con campana | with drum]	98,5 Kg	217,2 lb	103,5 Kg	228 lb
Lunghezza barca (3) | Boat length (3)	18-28 m	60-92 ft	22-29 m	75-95 ft

(1) Dopo un primo periodo d'uso / After an initial period of use. **(2) Misure effettuate con barbotin per catena da 14 mm** / Measurements taken with a gypsy for a 14 mm chain.
(3) L'indicazione può variare secondo il tipo di barca e di anchor-rode / The indication may vary according to the boat type and the anchor-rode type.

ROY SERIES | RY6

3000 W DC
3500 W DC



RY6 3000 / D

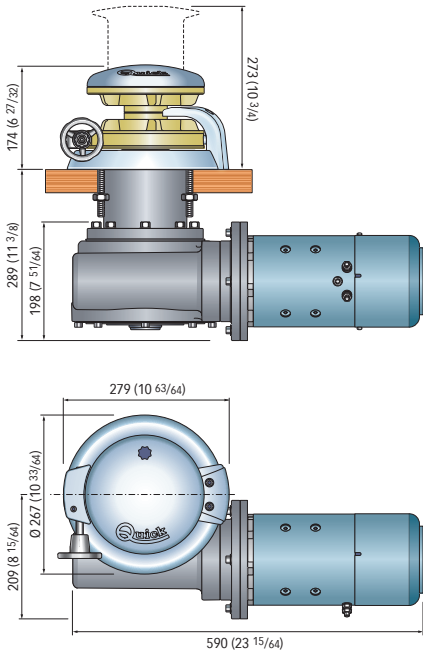

RY6 3500 / D

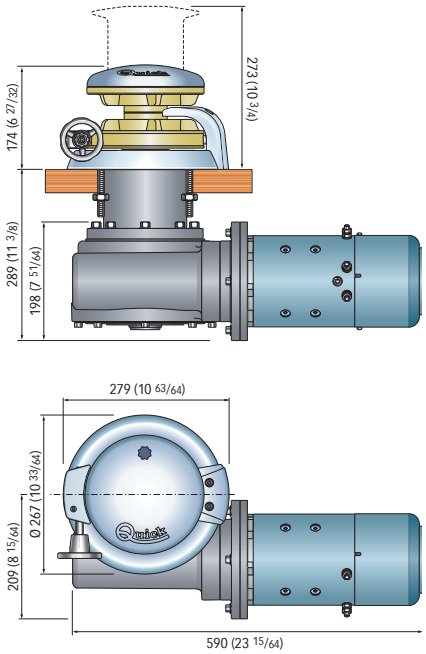

Spessore coperta / Deck Thickness
30 ÷ 60 mm (1" 3/16 ÷ 2" 5/16)

Dimensioni in mm (inch)
Dimensions in mm (inch)

Accessori di serie / Supplied accessories

- Cassetta teleruttori o teleinvertitori / Contactor or reversing contactor Units
- Leva in acciaio inox/ Stainless Steel handle





Accessori optional / Optional accessories

- Comando freno con volantino / Brake control with handwheel
- Passacatena / pipe chain
- Ferma catena / Chain stopper



- Interruttore magneto idraulico / Hydraulic magnetic circuit breaker
- Comando da plancia UP/DOWN / UP/DOWN Control board
- Pulsanti a piede / Foot switches
- Comandi proporzionali / Proportional control
- Pulsantiera / Handheld remote control
- Contacatena / Chain counter
- Radiocomandi / Radio remote control



Modelli | Models	RY6 3000 W	RY6 3500 W
Tensione motore | Motor supply voltage	24 V	24 V
Cassetta teleruttori/teleinvertitori | Contactor/reversing contactor Units	**T6315-24**	**T6315-24**
Interruttore magneto idraulico / Hydraulic magnetic circuit breaker	**WCB 100**	**10150**

Per la scelta dei comandi remoti consulta pagina 166-175 / Refer to page 166-175 to see the choice of remote controls

ROY SERIES

RY6AC

4000/5500 W AC

RINA TYPE APPROVAL Lloyd's Register

SALPA ANCORA VERTICALI
Base, campana e coperchio barbotin in acciaio inox AISI 316.
Con e senza Campana.
Sensore e magnete integrati per il contacatena.
Freno meccanico di sicurezza a fascia.
Riduttore in alluminio anodizzato.

VERTICAL WINDLASSES
Stainless steel AISI 316 base, drum and gypsy cover.
With and without drum.
Integrated sensor and magnet for chain counter.
Safety mechanical band brake.
Anodized aluminium gearbox.

Spessore coperta / Deck Thickness
30 ÷ 60 mm (1" 3/16 ÷ 2" 5/16)

Dimensioni in mm (inch) / Dimensions in mm (inch)

RY6 AC 4000 / D

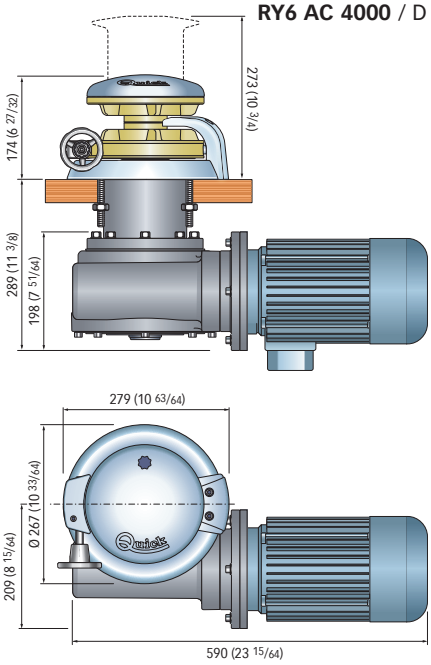

RY6 AC 5500 / D

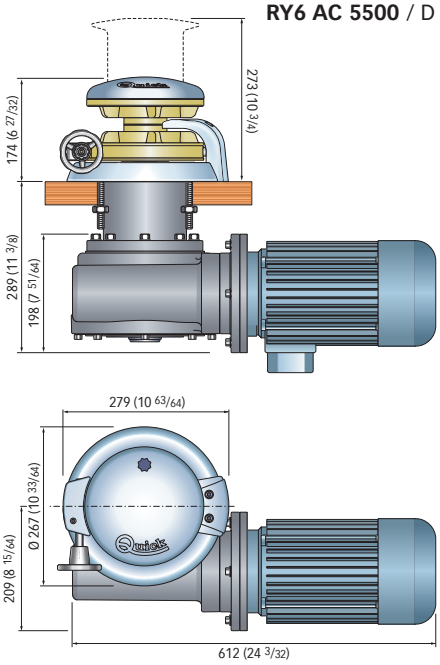

BARBOTIN / GYPSIES - ROY series - RY6 AC

BARBOTIN / GYPSY	12-13 mm			14 mm - 1/2"			16 mm		12,5 mm
Catena supportata / Chain size	13 mm	12 mm	7/16"	14 mm	14 mm	1/2"	16 mm	16 mm	12,5 mm
	DIN 766	ISO	G4	DIN 766	ISO	G4	DIN 766	ISO	STUDLINK

Modelli RY6 AC con motore elettrico AC
RY6 AC models with AC electric motor

Modelli base | Standard versions	RY6 AC 4000 - 4000 D		RY6 AC 5500 - 5500 D	
Potenza motore | Motor power	**4000 W**		**5500 W**	
Tensione motore | Motor supply voltage	**230/400 V** - Three-Phase (2)			
Tiro istantaneo massimo | Maximum pull	4000 Kg	8818 lb	4500Kg	9921 lb
Carico di lavoro massimo | Maximum working load	1500 Kg	3307 lb	1700 Kg	3748 lb
Velocità massima di recupero | Maximum chain speed	20 m/min	65,6 ft/min	20 m/min	65,6 ft/min
Peso | Weight [senza campana | without drum]	88 Kg	194 lb	108 Kg	238 lb
Peso | Weight [con campana | with drum]	93 Kg	205 lb	113 Kg	249 lb
Lunghezza barca (1) | Boat length (1)	18-29 m	60-95 ft	22-32 m	75-105 ft

(1) L'indicazione può variare secondo il tipo di barca e di anchor-rode / The indication may vary according to the boat type and the anchor-rode type.
(2) Su richiesta disponibile motore 230V monofase (per potenze fino a 3000W) / 230V single-phase motor available on request (for powers up to 3000W).

Accessori di serie / Supplied accessories

- Leva in acciaio inox/ Stainless Steel handle



Accessori optional / Optional accessories

- Comando freno con volantino / Brake control with handwheel
- Passacatena / pipe chain
- Ferma catena / Chain stopper



- Sistemi di azionamento | Electric drive systems
- Comando da plancia UP/DOWN / UP/DOWN Control board
- Pulsanti a piede / Foot switches
- Comandi proporzionali / Proportional control
- Pulsantiera / Handheld remote control
- Contacatena / Chain counter
- Radiocomandi / Radio remote control



Modelli | Models	RY6 AC 4000 W	RY6 AC 5500 W
Tensione motore | Motor supply voltage	230/400 V	230/400 V
Sistemi di azionamento | Electric drive systems	**ECbox AC40 / Inverter INV11KW-400V**	**ECbox AC55 / Inverter INV15KW-400V**

Per la scelta dei comandi remoti consulta pagina 166-175 / Refer to page 166-175 to see the choice of remote controls

ROY SERIES

RY6 HYDRO

HYDRAULIC MOTOR

RINA TYPE APPROVAL

Lloyd's Register

SALPA ANCORA VERTICALI
Base, campana e coperchio barbotin in acciaio inox AISI 316.
Con e senza Campana.
Sensore e magnete integrati per il contacatena.
Freno meccanico di sicurezza a fascia.
Riduttore in alluminio anodizzato.

VERTICAL WINDLASSES
Stainless steel AISI 316 base, drum and gypsy cover.
With and without drum.
Integrated sensor and magnet for chain counter.
Safety mechanical band brake.
Anodized aluminium gearbox.

Spessore coperta / Deck Thickness
30 ÷ 60 mm (1" 3/16 ÷ 2" 5/16)

Dimensioni in mm (inch) / Dimensions in mm (inch)

RY6 HYDRO / D

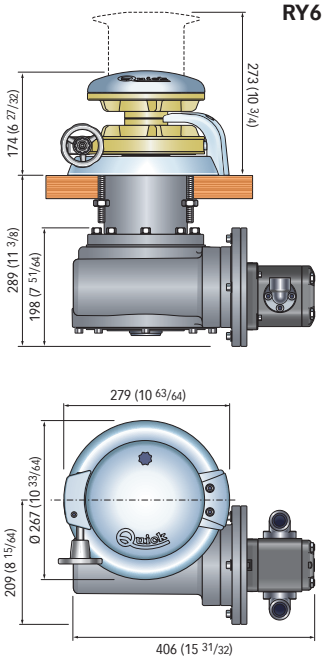

BARBOTIN / GYPSIES - ROY series - RY6 HYDRO

BARBOTIN / GYPSY	12-13 mm			14 mm - 1/2"			16 mm		12,5 mm
Catena supportata / Chain size	13 mm	12 mm	7/16"	14 mm	14 mm	1/2"	16 mm	16 mm	12,5 mm
	DIN 766	ISO	G4	DIN 766	ISO	G4	DIN 766	ISO	STUDLINK

Modelli RY6 HYDRO con motore idraulico
RY6 HYDRO with hydraulic motor

Modelli base | Standard versions	RY6 Hydro - Hydro D	
Pressione massima | Maximum Pressure	**210 bar**	**3045 psi**
Portata massima | Maximum flow rate	**50 lt/min**	**11,4 USG/min**
Capacità di sollevamento massima | Maximum lifting capacity	2500 Kg	5511 lb
Velocità massima di recupero | Maximum chain speed	25 m/min	82 ft/min
Peso | Weight [senza campana | without drum]	73,5 Kg	162 lb
Peso | Weight [con campana | with drum]	78,5 Kg	173 lb
Lunghezza barca (1) | Boat length (1)	20-32 m	60-105 ft

(1) L'indicazione può variare secondo il tipo di barca e di anchor-rode / The indication may vary according to the boat type and the anchor-rode type.

Accessori di serie / Supplied accessories

• Leva in acciaio inox/ Stainless Steel handle



Accessori optional / Optional accessories

• Comando freno con volantino / Brake control with handwheel
• Passacatena / pipe chain
• Ferma catena / Chain stopper



• Comando da plancia UP/DOWN / UP/DOWN Control board
• Pulsanti a piede / Foot switches
• Comandi proporzionali / Proportional control
• Pulsantiera / Handheld remote control
• Contacatena / Chain counter
• Radiocomandi / Radio remote control



Per la scelta dei comandi remoti consulta pagina 166-175 / Refer to page 166-175 to see the choice of remote controls





XROY SERIES

SALPA ANCORA VERTICALI
Modelli fino a 15 KW con motore elettrico AC, DC e con motore idraulico.
Barbotin per catene fino a 26 mm Studlink.
Configurazione destra o sinistra.
Freno meccanico di sicurezza a fascia.

VERTICAL WINDLASSES
Models up to 15 KW, AC, DC electric motor and hydraulic motor.
Gypsy for chain up to 26 mm Studlink.
Left or right configuration.
Safety mechanical band brake.

RINA TYPE APPROVAL

Lloyd's Register

ABS

XR7 DC 4000 W
XR7 AC 4000 W 5500 W
XR7 HYDRO





XR9 AC 15 KW
XR9 HYDRO

XR8 AC 5500 W 7500 W
XR8 HYDRO

Acciaio Inox AISI 316
AISI 316 Stainless Steel

XROY SERIES | XR7 X Y

4000 W DC

RINA TYPE APPROVAL

Lloyd's Register

Acciaio Inox AISI 316
AISI 316 Stainless Steel

Freno meccanico
di sicurezza
Safety mechanical
band brake



SALPA ANCORA VERTICALI
Base e campana in acciaio inox AISI 316.
Sensore e magnete integrati per il contacatena.
Freno meccanico di sicurezza a fascia con blocchetto di fissaggio mobile.
Riduttore in ghisa verniciato a triplo spessore.

VERTICAL WINDLASSES
Stainless steel AISI 316 base and drum.
Integrated sensor and magnet for chain counter.
Gypsy band brake with mobile fixing block.
Gearbox in triple-layer painted cast iron.

BARBOTIN / GYPSIES - XROY series - XR7 DC X/Y

BARBOTIN / GYPSY	14 mm	16 mm	18 mm	12,5 mm	14 mm	16 mm
Catena supportata / Chain size	14 mm	16 mm	18 mm	12,5 mm	14 mm	16 mm
	DIN 766	DIN 766	DIN 766	STUDLINK	STUDLINK	STUDLINK

Modelli XR7 DC con motore elettrico DC
XR7 DC models with DC electric motor

Modelli base | Standard versions	XR7 4000	
Potenza motore | Motor power	**4000 W**	
Tensione motore | Motor supply voltage	**24 V**	
Tiro istantaneo massimo | Maximum pull	4000 Kg	8818 lb
Carico di lavoro massimo | Maximum working load	1500 Kg	3307 lb
Carico di lavoro | Working load	700 Kg	1543 lb
Assorbimento al carico di lavoro (1) | Absorption @ working load (1)	190 A	
Velocità massima di recupero (2) | Maximum chain speed (2)	31 m/min	101,7 ft/min
Velocità al carico di lavoro (2) | Chain speed @ working load (2)	15 m/min	49,2 ft/min
Peso | Weight [con campana | with drum]	181,6 Kg	400 lb
Lunghezza barca (3) | Boat length (3)	22-30 m	72-98 ft

(1) Dopo un primo periodo d'uso / After an initial period of use. **(2) Misure effettuate con barbotin per catena da 14 mm** / Measurements taken with a gypsy for a 14 mm chain.
(3) L'indicazione può variare secondo il tipo di barca e di anchor-rode / The indication may vary according to the boat type and the anchor-rode type.

XROY SERIES | XR7 | X Y

4000 W DC

Acciaio Inox AISI 316
AISI 316 Stainless Steel



In tutta la serie XR è presente il freno a fascia con blocchetto di fissaggio mobile che permette di orientare in più posizioni il volantino sul piano di coperta.

The whole XR series is equipped with the gypsy band brake with mobile fixing block allowing to steer the hand wheel in several possible positions.

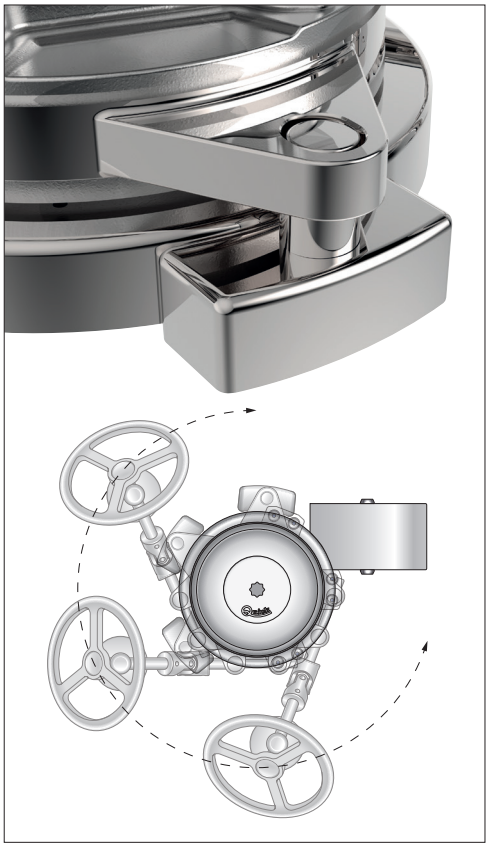

XR7 4000 Y

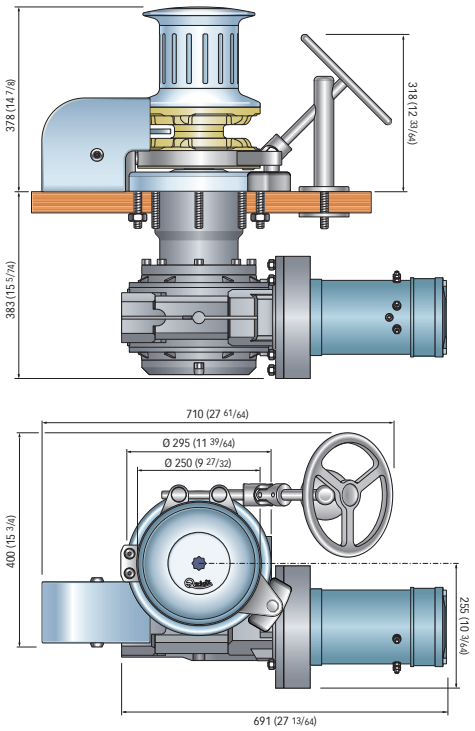

Spessore coperta / Deck Thickness
30 ÷ 60 mm (1" 3/16 ÷ 2" 5/16)

Dimensioni in mm (inch)
Dimensions in mm (inch)

Accessori di serie / Supplied accessories

- Cassetta teleruttori o teleinvertitori / Contactor or reversing contactor Units
- Leva in acciaio inox/ Stainless Steel handle

Accessori optional / Optional accessories

- Comando freno con volantino / Brake control with handwheel
- Passacatena / pipe chain
- Ferma catena / Chain stopper

- Interruttore magneto idraulico / Hydraulic magnetic circuit breaker
- Comando da plancia UP/DOWN / UP/DOWN Control board
- Pulsanti a piede / Foot switches
- Comandi proporzionali / Proportional control
- Pulsantiera / Handheld remote control
- Contacatena / Chain counter
- Radiocomandi / Radio remote control



Modelli | Models	XR7 4000 W
Tensione motore | Motor supply voltage	24 V
Cassetta teleruttori/teleinvertitori | Contactor/reversing contactor Units	**T6315-24**
Interruttore magneto idraulico / Hydraulic magnetic circuit breaker	**10150**

Per la scelta dei comandi remoti consulta pagina 166-175 / Refer to page 166-175 to see the choice of remote controls

XROY SERIES

XR7 AC X Y

4000/5500 W AC

RINA TYPE APPROVAL

Lloyd's Register

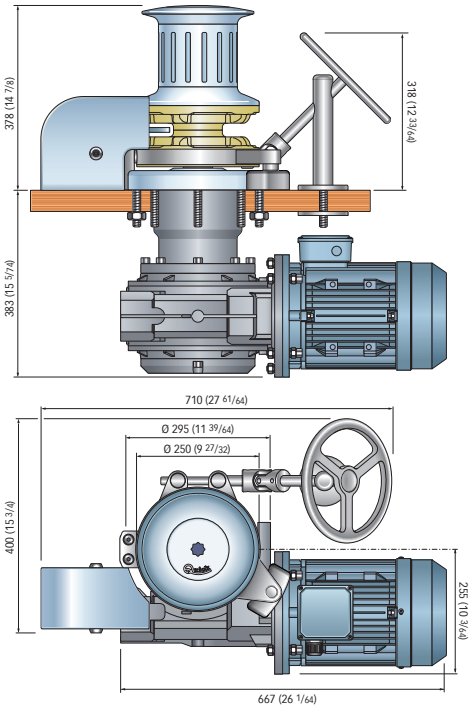

XR7 AC 4000 Y
XR7 AC 5500 Y

Spessore coperta / Deck Thickness
30 ÷ 60 mm (1" 3/16 ÷ 2" 23/64)

Dimensioni in mm (inch)
Dimensions in mm (inch)

SALPA ANCORA VERTICALI
Base e campana in acciaio inox AISI 316.
Sensore e magnete integrati per il contacatena.
Freno meccanico di sicurezza a fascia con blocchetto di fissaggio mobile.
Riduttore in ghisa verniciato a triplo spessore.

VERTICAL WINDLASSES
Stainless steel AISI 316 base and drum.
Integrated sensor and magnet for chain counter.
Gypsy band brake with mobile fixing block.
Gearbox in triple-layer painted cast iron.

BARBOTIN / GYPSIES - XROY series - XR7 AC X/Y

BARBOTIN / GYPSY	14 mm	16 mm	18 mm	12,5 mm	14 mm	16 mm
Catena supportata / Chain size	14 mm	16 mm	18 mm	12,5 mm	14 mm	16 mm
	DIN 766	DIN 766	DIN 766	STUDLINK	STUDLINK	STUDLINK

Modelli XR7 AC con motore elettrico AC
XR7 AC models with AC electric motor

Modelli base | Standard versions	XR7 AC 4000 X/Y		XR7 AC 5500 X/Y	
Potenza motore | Motor power	**4000 W**		**5500 W**	
Tensione motore | Motor supply voltage	**230/400 V** - Three-Phase (2)		**230/400 V** - Three-Phase (2)	
Tiro istantaneo massimo | Maximum pull	4500 Kg	9921 lb	5000 Kg	11000 lb
Carico di lavoro massimo | Maximum working load	2000 Kg	4409 lb	2350 Kg	5181 lb
Velocità massima di recupero | Maximum chain speed	10 m/min	32,8 ft/min	11,6 m/min	38 ft/min
Peso | Weight [con campana | with drum]	173 Kg	381,4 lb	178,6 Kg	393,7 lb
Lunghezza barca (1) | Boat length (1)	22-32 m	72-105 ft	22-35 m	72-115 ft

(1) L'indicazione può variare secondo il tipo di barca e di anchor-rode / The indication may vary according to the boat type and the anchor-rode type.
(2) Su richiesta disponibile motore 230V monofase (per potenze fino a 3000W) / 230V single-phase motor available on request (for powers up to 3000W).

Accessori di serie / Supplied accessories

- Leva in acciaio inox/ Stainless Steel handle

Accessori optional / Optional accessories

- Comando freno con volantino / Brake control with handwheel
- Passacatena / pipe chain
- Ferma catena / Chain stopper

- Sistemi di azionamento | Electric drive systems
- Comando da plancia UP/DOWN / UP/DOWN Control board
- Pulsanti a piede / Foot switches
- Comandi proporzionali / Proportional control
- Pulsantiera / Handheld remote control
- Contacatena / Chain counter
- Radiocomandi / Radio remote control



Modelli | Models	XR7 AC 4000 W	XR7 AC 5500 W
Tensione motore | Motor supply voltage	230/400 V	230/400 V
Sistemi di azionamento | Electric drive systems	**ECbox AC40 / Inverter INV11KW-400V**	**ECbox AC55 / Inverter INV15KW-400V**

Per la scelta dei comandi remoti consulta pagina 166-175 / Refer to page 166-175 to see the choice of remote controls

XROY SERIES

XR7 HYDRO XY

HYDRAULIC MOTOR

RINA TYPE APPROVAL

Lloyd's Register

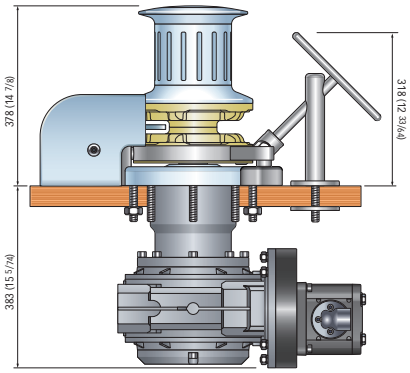

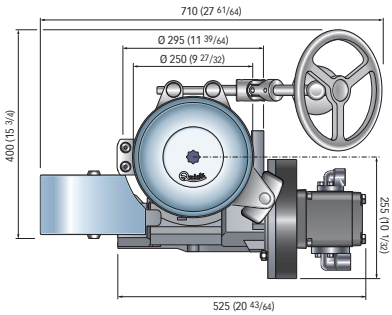

XR7 HYDRO Y

Spessore coperta / Deck Thickness
30 ÷ 60 mm (1" 3/16 ÷ 2" 23/64)

Dimensioni in mm (inch)
Dimensions in mm (inch)

SALPA ANCORA VERTICALI
Base e campana in acciaio inox AISI 316.
Sensore e magnete integrati per il contacatena.
Freno meccanico di sicurezza a fascia con blocchetto di fissaggio mobile.
Riduttore in ghisa verniciato a triplo spessore.

VERTICAL WINDLASSES
Stainless steel AISI 316 base and drum.
Integrated sensor and magnet for chain counter.
Gypsy band brake with mobile fixing block.
Gearbox in triple-layer painted cast iron.

BARBOTIN / GYPSIES - XROY series - XR7 HYDRO

BARBOTIN / GYPSY	14 mm	16 mm	18 mm	12,5 mm	14 mm	16 mm
Catena supportata / Chain size	14 mm	16 mm	18 mm	12,5 mm	14 mm	16 mm
	DIN 766	DIN 766	DIN 766	STUDLINK	STUDLINK	STUDLINK

Modelli XR7 HYDRO con motore idraulico
XR7 HYDRO with hydraulic motor

Modelli base | Standard versions	XR7 Hydro X/Y	
Pressione massima | Maximum Pressure	**150 bar**	**2175 psi**
Portata massima | Maximum flow rate	**70 lt/min**	**18,49 USG/min**
Tiro istantaneo massimo | Maximum pull	3000 Kg	6614 lb
Carico di lavoro massimo | Maximum working load	2500 Kg	5511 lb
Velocità massima di recupero | Maximum chain speed	12 m/min	39 ft/min
Peso | Weight [con campana | with drum]	162,1 Kg	357 lb
Lunghezza barca (1) | Boat length (1)	22-35 m	72-115 ft

(1) L'indicazione può variare secondo il tipo di barca e di anchor-rode / The indication may vary according to the boat type and the anchor-rode type.

Accessori di serie / Supplied accessories

- Leva in acciaio inox/ Stainless Steel handle



Accessori optional / Optional accessories

- Comando freno con volantino / Brake control with handwheel
- Passacatena / Pipe chain
- Ferma catena / Chain stopper



- Comando da plancia UP/DOWN / UP/DOWN Control board
- Pulsanti a piede / Foot switches
- Comandi proporzionali / Proportional control
- Pulsantiera / Handheld remote control
- Contacatena / Chain counter
- Radiocomandi / Radio remote control



Per la scelta dei comandi remoti consulta pagina 166-175 / Refer to page 166-175 to see the choice of remote controls

XR8AC XY

5500/7500 W AC

RINA TYPE APPROVAL

Lloyd's Register

ABS

SALPA ANCORA VERTICALI
Base e campana in acciaio inox AISI 316.
Sensore e magnete integrati per il contacatena.
Freno meccanico di sicurezza a fascia con blocchetto di fissaggio mobile.
Riduttore in ghisa verniciato a triplo spessore.

VERTICAL WINDLASSES
Stainless steel AISI 316 base and drum.
Integrated sensor and magnet for chain counter.
Gypsy band brake with mobile fixing block.
Gearbox in triple-layer painted cast iron.

Spessore coperta / Deck Thickness
30 ÷ 60 mm (1" 3/16 ÷ 2" 23/64)

Dimensioni in mm (inch) / Dimensions in mm (inch)

XR8 AC 5500 Y

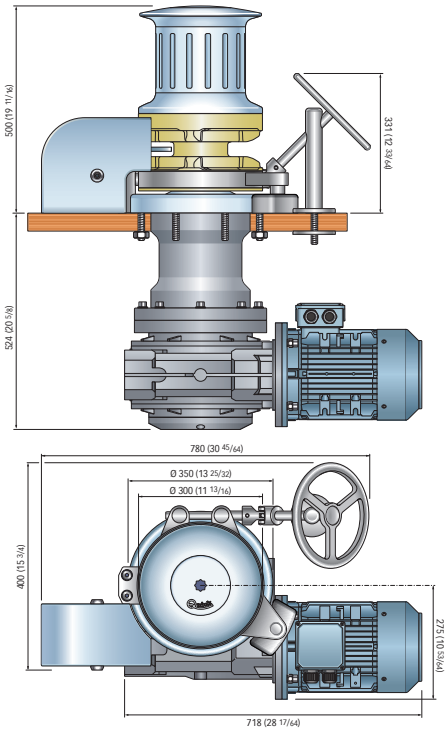

XR8 AC 7500 Y

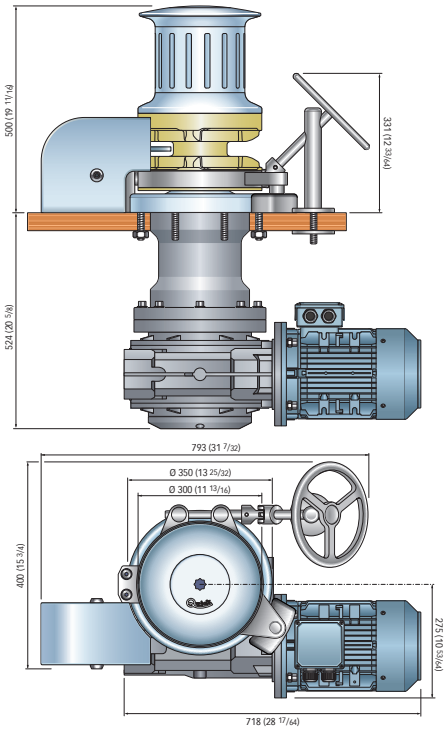

BARBOTIN / GYPSIES - XROY series - XR8 AC X/Y

BARBOTIN / GYPSY	16 mm	19 mm		20,5 mm	22 mm
Catena supportata / Chain size	16 mm	17,5 mm	19 mm	20,5 mm	22 mm
	STUDLINK	STUDLINK	STUDLINK	STUDLINK	STUDLINK



Modelli XR8 AC con motore elettrico AC
XR8 AC models with AC electric motor

Modelli base | Standard versions	XR8 AC 5500 X/Y		XR8 AC 7500 X/Y	
Potenza motore | Motor power	**5500 W**		**7500 W**	
Tensione motore | Motor supply voltage	**230/400 V** - Three-Phase (2)		**460/690 V**	
Tiro istantaneo massimo | Maximum pull	4500 Kg	9921 lb	6500 Kg	14.330 lb
Carico di lavoro massimo | Maximum working load	2500 Kg	5511 lb	3500 Kg	7.716 lb
Velocità massima di recupero | Maximum chain speed	14,5 m/min	47,5 ft/min	14 m/min	46 ft/min
Peso | Weight [con campana | with drum]	297 Kg	654 lb	303 Kg	668 lb
Lunghezza barca (1) | Boat length (1)	32-41 m	105-135 ft	32-50 m	105-165 ft

(1) L'indicazione può variare secondo il tipo di barca e di anchor-rode / The indication may vary according to the boat type and the anchor-rode type.
(2) Su richiesta disponibile motore 230V monofase (per potenze fino a 3000W) / 230V single-phase motor available on request (for powers up to 3000W).

Accessori di serie / Supplied accessories
• Leva in acciaio inox/ Stainless Steel handle

Accessori optional / Optional accessories
• Comando freno con volantino / Brake control with handwheel
• Passacatena / pipe chain
• Ferma catena / Chain stopper

• Sistemi di azionamento | Electric drive systems
• Comando da plancia UP/DOWN / UP/DOWN Control board
• Pulsanti a piede / Foot switches
• Comandi proporzionali / Proportional control
• Pulsantiera / Handheld remote control
• Contacatena / Chain counter
• Radiocomandi / Radio remote control



Modelli | Models	XR8 AC 5500 W	XR8 AC 7500 W
Tensione motore | Motor supply voltage	230/400 V	400/690 V
Sistemi di azionamento | Electric drive systems	**ECbox AC55 / Inverter INV15KW-400V**	**Inverter INV15KW-400V**

Per la scelta dei comandi remoti consulta pagina 166-175 / Refer to page 166-175 to see the choice of remote controls

XROY SERIES

XR8 HYDRO XY

HYDRAULIC MOTOR

RINA TYPE APPROVAL

Lloyd's Register

ABS

XR8 HYDRO Y

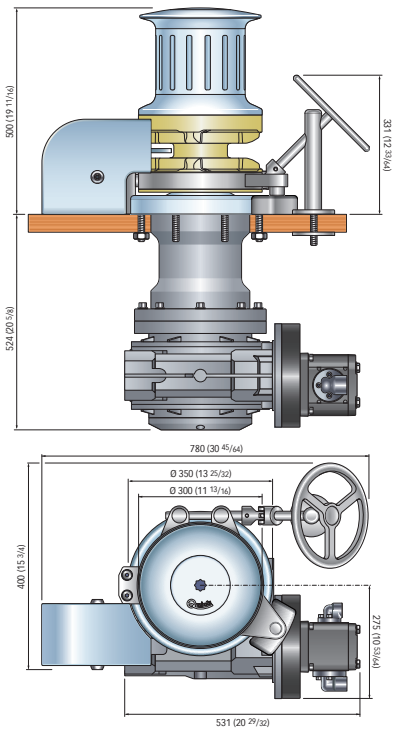

SALPA ANCORA VERTICALI
Base e campana in acciaio inox AISI 316.
Sensore e magnete integrati per il contacatena.
Freno meccanico di sicurezza a fascia con blocchetto di fissaggio mobile.
Riduttore in ghisa verniciato a triplo spessore.

VERTICAL WINDLASSES
Stainless steel AISI 316 base and drum.
Integrated sensor and magnet for chain counter.
Gypsy band brake with mobile fixing block.
Gearbox in triple-layer painted cast iron.

Spessore coperta / Deck Thickness
30 ÷ 60 mm (1" 3/16 ÷ 2" 23/64)

Dimensioni in mm (inch) / Dimensions in mm (inch)

BARBOTIN / GYPSIES - XROY series - XR8 HYDRO

BARBOTIN / GYPSY	16 mm	19 mm		20,5 mm	22 mm
Catena supportata / Chain size	16 mm	17,5 mm	19 mm	20,5 mm	22 mm
	STUDLINK	STUDLINK	STUDLINK	STUDLINK	STUDLINK



Modelli XR8 HYDRO con motore idraulico
XR8 HYDRO with hydraulic motor

Modelli base | Standard versions	XR8 Hydro X/Y	
Pressione massima | Maximum Pressure	**170 bar**	**2465 psi**
Portata massima | Maximum flow rate	**70 lt/min**	**18,5 USG/min**
Tiro istantaneo massimo | Maximum pull	5000 Kg	11023 lb
Carico di lavoro massimo | Maximum working load	3000 Kg	6.614 lb
Velocità massima di recupero | Maximum chain speed	14 m/min	46 ft/min
Peso | Weight [con campana | with drum]	280,5 Kg	618 lb
Lunghezza barca (1) | Boat length (1)	32-50 m	105-165 ft

(1) L'indicazione può variare secondo il tipo di barca e di anchor-rode / The indication may vary according to the boat type and the anchor-rode type.

Accessori di serie / Supplied accessories
• Leva in acciaio inox/ Stainless Steel handle



Accessori optional / Optional accessories
• Comando freno con volantino / Brake control with handwheel
• Passacatena / pipe chain
• Ferma catena / Chain stopper



• Comando da plancia UP/DOWN / UP/DOWN Control board
• Pulsanti a piede / Foot switches
• Comandi proporzionali / Proportional control
• Pulsantiera / Handheld remote control
• Contacatena / Chain counter
• Radiocomandi / Radio remote control

Per la scelta dei comandi remoti consulta pagina 166-175 / Refer to page 166-175 to see the choice of remote controls

XROY SERIES

XR9AC | X Y

15 KW AC

RINA TYPE APPROVAL

Lloyd's Register

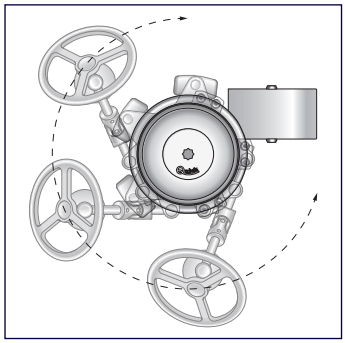

Freno a fascia con blocchetto di fissaggio mobile che permette di orientare in più posizioni il volantino sul piano di coperta.

Gypsy band brake with mobile fixing block allowing to steer the hand wheel in several possible positions.

SALPA ANCORA VERTICALI
Base e campana in acciaio inox AISI 316.
Sensore e magnete integrati per il contacatena.
Freno meccanico di sicurezza a fascia con blocchetto di fissaggio mobile.
Comando freno con volantino fornito di serie.
Riduttore in ghisa verniciato a triplo spessore.

VERTICAL WINDLASSES
Stainless steel AISI 316 base and drum.
Integrated sensor and magnet for chain counter.
Gypsy band brake with mobile fixing block.
Brake control with handwheel supplied as standard.
Gearbox in triple-layer painted cast iron.

Comando freno con volantino fornito di serie.
Brake control with handwheel supplied as standard.

BARBOTIN / GYPSIES - XROY series - XR9 AC X/Y

BARBOTIN / GYPSY	22 mm	24 mm	26 mm
Catena supportata / Chain size	22 mm	24 mm	26 mm
	STUDLINK	STUDLINK	STUDLINK

Modelli XR9 AC con motore elettrico AC
XR9 AC models with AC electric motor

Modelli base | Standard versions	XR9 AC 15KW X/Y	
Potenza motore | Motor power	**15 KW**	
Tensione motore | Motor supply voltage	**400/690 V**	
Tiro istantaneo massimo | Maximum pull	8000 Kg	17.637 lb
Carico di lavoro massimo | Maximum working load	6000 Kg	13.227 lb
Velocità massima di recupero | Maximum chain speed	15 m/min	49,2 ft/min
Peso | Weight [con campana | with drum]	580 Kg	1278,7 lb
Lunghezza barca (1) | Boat length (1)	50-70 m	165-230 ft

(1) L'indicazione può variare secondo il tipo di barca e di anchor-rode / The indication may vary according to the boat type and the anchor-rode type.

XR9AC XY

15 KW AC

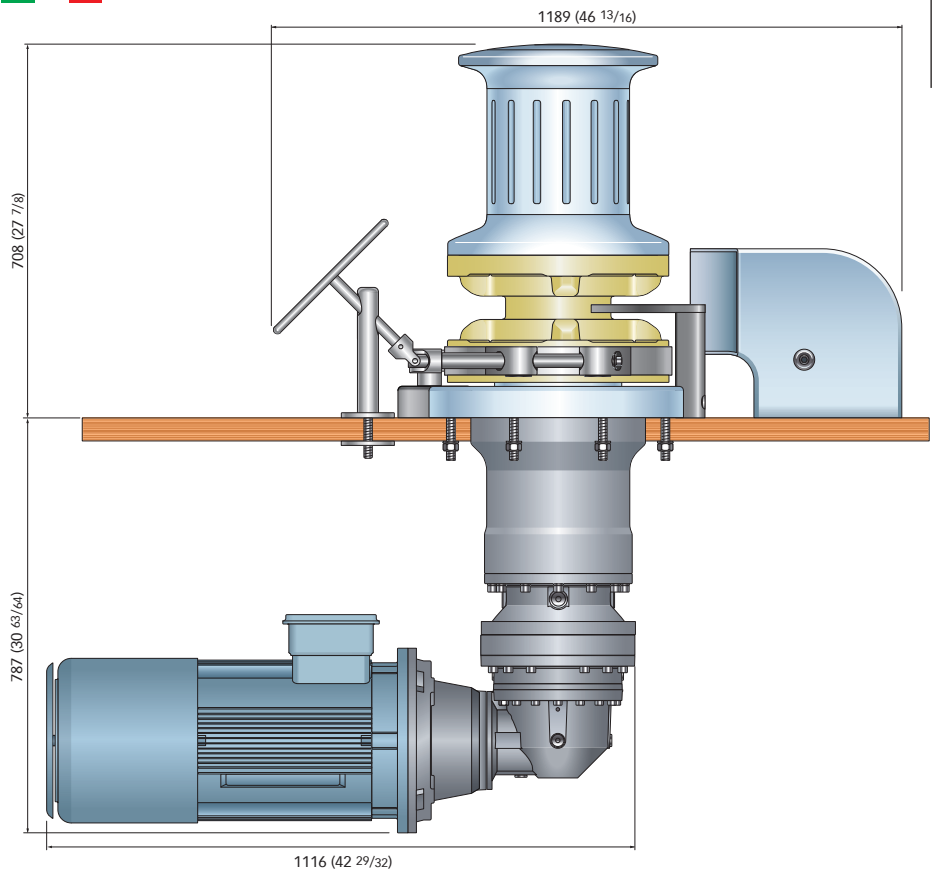

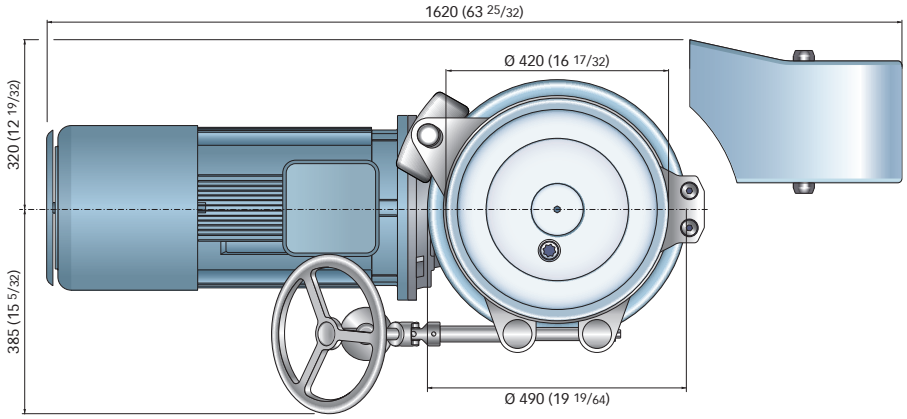

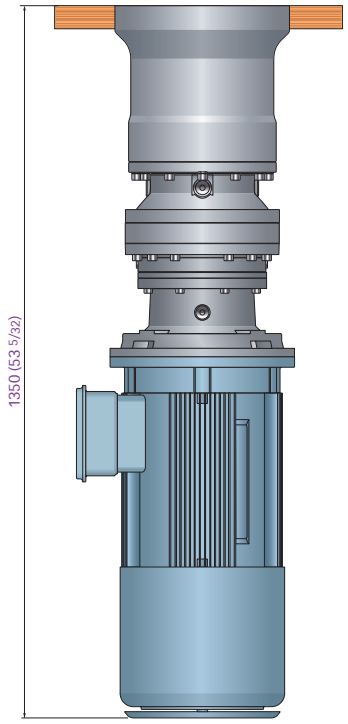

XR9 AC 15KW Y

Spessore coperta / Deck Thickness
30 ÷ 60 mm (1" 3/16 ÷ 2" 23/64)

Dimensioni in mm (inch) / Dimensions in mm (inch)

Accessori di serie / Supplied accessories

- Leva in acciaio inox/ Stainless Steel handle
- Comando freno con volantino / Brake control with handwheel

Accessori optional / Optional accessories

- Passacatena / pipe chain
- Ferma catena / Chain stopper

- Sistemi di azionamento | Electric drive systems
- Comando da plancia UP/DOWN / UP/DOWN Control board
- Pulsanti a piede / Foot switches
- Comandi proporzionali / Proportional control
- Pulsantiera / Handheld remote control
- Contacatena / Chain counter
- Radiocomandi / Radio remote control



Modelli | Models	XR9 AC 15 KW
Tensione motore | Motor supply voltage	400/690 V
Sistemi di azionamento | Electric drive systems	**Inverter / AC motor variable speed drives INV15KW-400V-XR9**

Per la scelta dei comandi remoti consulta pagina 166-175 / Refer to page 166-175 to see the choice of remote controls

XROY SERIES

XR9 HYDRO X Y

HYDRAULIC MOTOR

RINA TYPE APPROVAL

Lloyd's Register

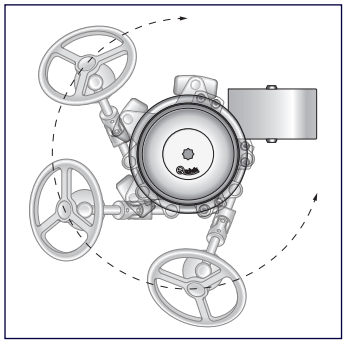

Freno a fascia con blocchetto di fissaggio mobile che permette di orientare in più posizioni il volantino sul piano di coperta.

Gypsy band brake with mobile fixing block allowing to steer the hand wheel in several possible positions.

SALPA ANCORA VERTICALI
Base e campana in acciaio inox AISI 316.
Sensore e magnete integrati per il contacatena.
Freno meccanico di sicurezza a fascia con blocchetto di fissaggio mobile.
Comando freno con volantino fornito di serie.
Riduttore in ghisa verniciato a triplo spessore.

VERTICAL WINDLASSES
Stainless steel AISI 316 base and drum.
Integrated sensor and magnet for chain counter.
Gypsy band brake with mobile fixing block.
Brake control with handwheel supplied as standard.
Gearbox in triple-layer painted cast iron.

Comando freno con volantino fornito di serie.
Brake control with handwheel supplied as standard.

BARBOTIN / GYPSIES - XROY series - XR9 HYDRO

BARBOTIN / GYPSY	22 mm	24 mm	26 mm
Catena supportata / Chain size	22 mm	24 mm	26 mm
	STUDLINK	STUDLINK	STUDLINK

Modelli XR9 HYDRO con motore idraulico
XR9 HYDRO with hydraulic motor

Modelli base | Standard versions	XR9 Hydro X/Y	
Pressione massima | Maximum Pressure	**180 bar**	**2610 psi**
Portata massima | Maximum flow rate	**70 lt/min**	**18,5 USG/min**
Tiro istantaneo massimo | Maximum pull	8000 Kg	17.637 lb
Carico di lavoro massimo | Maximum working load	6000 Kg	13.227 lb
Velocità massima di recupero | Maximum chain speed	15 m/min	49,2 ft/min
Peso | Weight [con campana | with drum]	500 Kg	1102,3 lb
Lunghezza barca (1) | Boat length (1)	50-70 m	165-230 ft

(1) L'indicazione può variare secondo il tipo di barca e di anchor-rode / The indication may vary according to the boat type and the anchor-rode type.

HYDRAULIC MOTOR

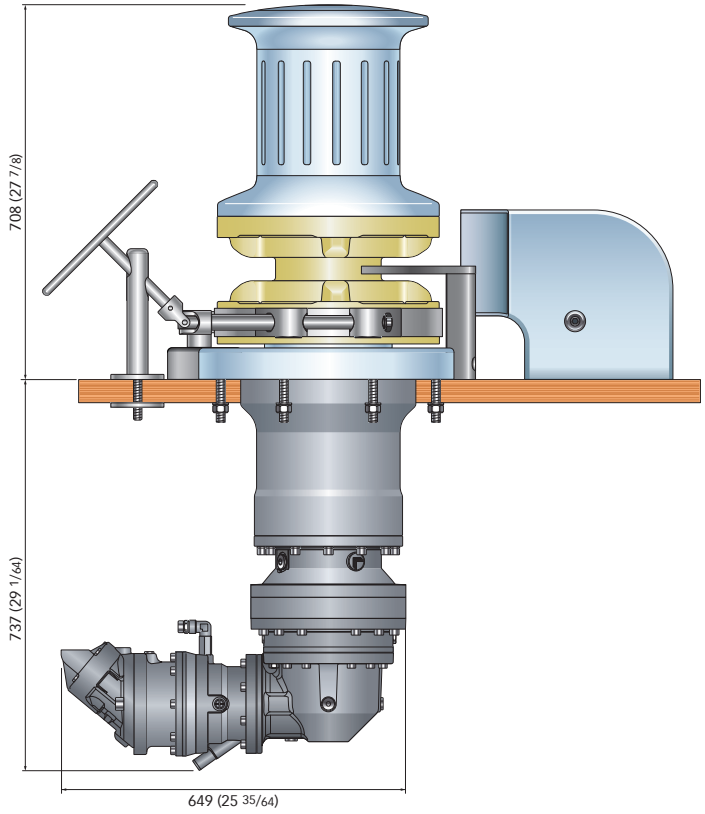

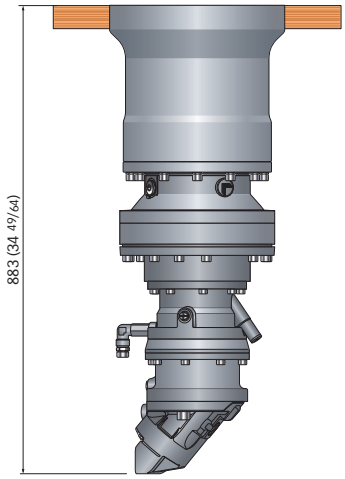

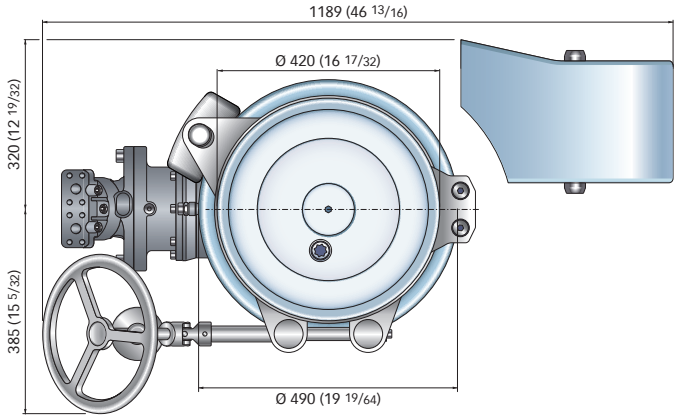

XR9 HYDRO Y

Spessore coperta / Deck Thickness
30 ÷ 60 mm (1" 3/16 ÷ 2" 23/64)

Dimensioni in mm (inch) / Dimensions in mm (inch)

Accessori di serie / Supplied accessories

- Leva in acciaio inox/ Stainless Steel handle
- Comando freno con volantino / Brake control with handwheel



Accessori optional / Optional accessories

- Comando freno con volantino / Brake control with handwheel
- Passacatena / pipe chain
- Ferma catena / Chain stopper

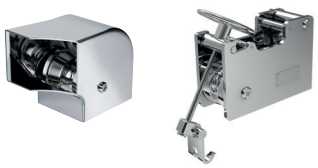

- Comando da plancia UP/DOWN / UP/DOWN Control board
- Pulsanti a piede / Foot switches
- Comandi proporzionali / Proportional control
- Pulsantiera / Handheld remote control
- Contacatena / Chain counter
- Radiocomandi / Radio remote control



Per la scelta dei comandi remoti consulta pagina 166-175 / Refer to page 166-175 to see the choice of remote controls

HORIZONTAL ON DECK



GENIUS SERIES

GP2

500 DC
1200/FF DC
1500/FF DC
2000/FF DC



GP2 1500-2000

SALPA ANCORA ORIZZONTALI ON-DECK
Base in alluminio anodizzato in ossido duro.
Base in materale composito bianco (GP2 500).
Cima e catena su un unico barbotin.
Sensore e magnete integrati per il contacatena.
Disponibili con sistema automatico di caduta libera della catena (GP2 500 solo manuale).
Provvisto di dispositivo tendicima.
Motore stagno IP66.
Riduttore epicicloidale (GP2 1500-2000).

HORIZONTAL ON-DECK WINDLASSES
Anodized alluminium in hard oxide base
White composite material base (GP2 500).
Rope and chain on a single gypsy.
Integrated sensor and magnet for chain counter.
Available with automatic Free-Fall system
(GP2 500 only manual system).
Supplied with pressure lever.
IP66 watertight motor.
Epicyclical gearbox (GP2 1500-2000).



GP2 1200

-40%

I salpa ancora **GP2 1500-2000 / D** sono dotati di **riduttore epicicloidale** che permette di sfruttare al meglio la potenza del motore (risparmio del 40% nell'assorbimento).

The **GP2 1500-2000 / D** windlasses are equipped with an **epicyclical gearbox**, that provides much higher efficiency (40% compared to equivalent traditional gearboxes).

Sistema automatico di caduta libera della catena.
Automatic Free-Fall System - GENIUS series - GP2 FF models

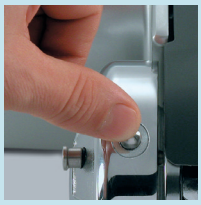



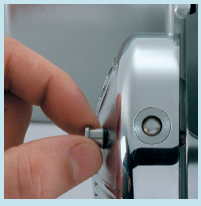



Il sistema automatico di caduta libera della catena permette di calare l'ancora premendo semplicemente per un istante il comando elettrico di discesa evitando ogni altra operazione manuale. L'arresto della catena avviene azionando il comando elettrico di salita.
E' possibile disinserire manualmente il sistema Free-Fall per un completo controllo manuale della caduta della catena.

The **Free-Fall technology** applied to the Genius windlass allows free running of chain through the gypsy when lowering the anchor; simply by depressing the down control button the windlass will release its clutch and the gypsy will freewheel. To stop the Free-Fall depress the up control button on the windlass; the clutch will engage stopping the gypsy and allowing retrieval of the chain.
The Free-Fall function can be bypassed to facilitate power controlled release.

GP2 1200 FF
GP2 1500 FF
GP2 2000 FF

GP2 FF

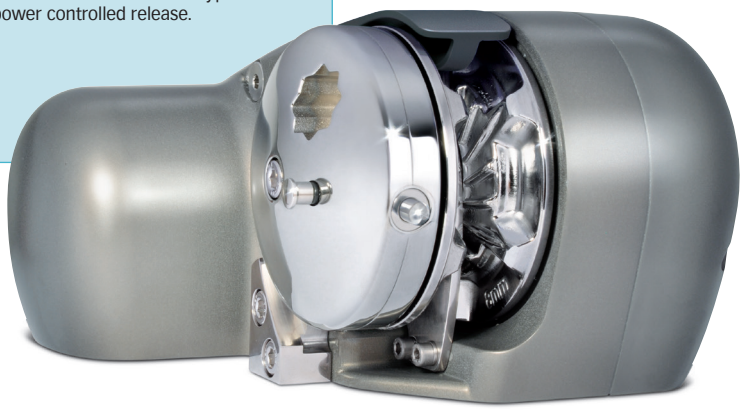

ASSES WINDLASSES WINDLASSES WIN

GENIUS SERIES

GP2

500 DC - 1200/FF DC 1500/FF - 2000/FF DC

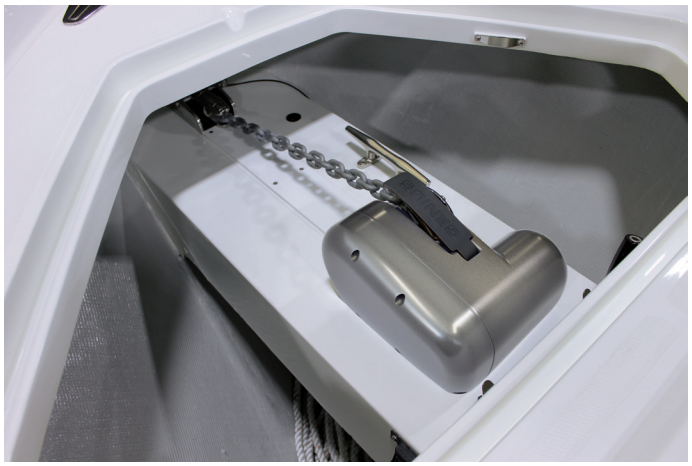

SALPA ANCORA ORIZZONTALI ON-DECK
Base in alluminio anodizzato in ossido duro.
Base in materale composito bianco (GP2 500).
Cima e catena su un unico barbotin.
Sensore e magnete integrati per il contacatena.
Disponibili con sistema automatico di caduta libera della catena (GP2 500 solo manuale).
Provvisto di dispositivo tendicima.
Motore stagno IP66.
Riduttore epicicloidale (GP2 1500-2000).

HORIZONTAL ON-DECK WINDLASSES
Anodized alluminium in hard oxide base.
White composite material base (GP2 500).
Rope and chain on a single gypsy.
Integrated sensor and magnet for chain counter.
Available with automatic Free-Fall system (GP2 500 only manual system).
Supplied with pressure lever.
IP66 watertight motor.
Epicyclical gearbox (GP2 1500-2000).

La serie Genius offre funzionalità, efficienza ed un design particolarmente curato. Per la sua forma essenziale, dal profilo discreto ed elegante, si presta ad essere installato sopracoperta e nel caso in cui la prua non lo consentisse può essere sistemato sottocoperta senza ingombrare troppo gli spazi angusti dei gavoni.

The Genius Series offers functionality, efficiency and a particularly painstaking design. Due to its essential design, featuring a discreet and elegant profile, it is designed for installation on deck but when the bow does not allow it, it is also suitable to be placed below deck without taking up too much of the restricted space in the forepeaks.

BARBOTIN / GYPSIES - GENIUS series - GP2

BARBOTIN / GYPSY	6 mm		7 mm - 1/4"				8 mm		5/16"
Catena supportata / Chain size	6 mm	6 mm	7 mm	7 mm	1/4"	1/4"	8 mm	8 mm	5/16"
	DIN 766	ISO	DIN 766	ISO	G4	BBB	DIN 766	ISO	G4
Cima supportata* / Rope size*	1/2" (12,7 mm)		1/2" (12,7 mm)		1/2" (12,7 mm)		1/2" (12,7 mm)		1/2" (12,7 mm)

(*) I valori indicati in tabella si riferiscono ad una combinazione cima e catena secondo il sistema Quick®, non garantiamo il corretto funzionamento con altri tipi di anchor-rode.
(*) The values indicated in the table refer to a rope and chain combination manufactured with the Quick® system, do not guarantee the correct functioning with other types of anchor-rode.

Modelli GP2 con motore elettrico DC
GP2 models with DC electric motor

Modelli base | Standard versions	GP2 500		GP2 1200 / D - GP2 1200 FF	
Potenza motore | Motor power	**150 W**		**250 W**	
Tensione motore | Motor supply voltage	12V		12V	
Tiro istantaneo massimo | Maximum pull	220 Kg	485 lb	550 Kg	1213 lb
Carico di lavoro massimo | Maximum working load	70 Kg	154 lb	170 Kg	375 lb
Carico di lavoro | Working load	35 Kg	77 lb	50 Kg	110 lb
Assorbimento al carico di lavoro (1) | Absorption @ working load (1)	29 A		35 A	
Velocità massima di recupero (2) | Maximum chain speed (2)	38,9 m/min	127,6 ft/min	31,2 m/min	102,4 ft/min
Velocità al carico di lavoro (2) | Chain speed @ working load (2)	28,5 m/min	93,5 ft/min	25,1 m/min	82,3 ft/min
Peso | Weight [senza campana | without drum]	6 Kg	13,2 lb	8 Kg	17,6 lb
Peso | Weight [con campana | with drum]	-	-	9 Kg	19,8 lb
Peso | Weight [**FF**]	-	-	10,9 Kg	24 lb
Lunghezza barca (3) | Boat length (3)	6-8 m	20-26 ft	6-9 m	20-30 ft

Modelli base | Standard versions	GP2 1500 / D - GP2 1500 FF		GP2 2000 / D - GP2 2000 FF			
Potenza motore | Motor power	**500 W**		**800 W**			
Tensione motore | Motor supply voltage	**12 V**		**12 V**		**24 V**	
Tiro istantaneo massimo | Maximum pull	680 Kg	1499 lb	900 Kg	1984 lb	900 Kg	1984 lb
Carico di lavoro massimo | Maximum working load	250 Kg	551 lb	350 Kg	772 lb	350 Kg	772 lb
Carico di lavoro | Working load	85 Kg	187 lb	120 Kg	265 lb	120 Kg	265 lb
Assorbimento al carico di lavoro (1) | Absorption @ working load (1)	76 A		96 A		50 A	
Velocità massima di recupero (2) | Maximum chain speed (2)	25,5 m/min	83,7 ft/min	29,6 m/min	97,1 ft/min	29,6 m/min	97,1 ft/min
Velocità al carico di lavoro (2) | Chain speed @ working load (2)	10,3 m/min	33,8 ft/min	20 m/min	65,6 ft/min	20 m/min	65,6 ft/min
Peso | Weight [senza campana | without drum]	10,2 Kg	22,5 lb	10,2 Kg	22,5 lb	10,2 Kg	22,5 lb
Peso | Weight [con campana | with drum]	11,5 Kg	25,3 lb	11,5 Kg	25,3 lb	11,5 Kg	25,3 lb
Peso | Weight [**FF**]	10,9 Kg	24 lb	10,9 Kg	24 lb	10,9 Kg	24 lb
Lunghezza barca (3) | Boat length (3)	6-10 m	20-33 ft	8-13 m	26-43 ft	8-13 m	26-43 ft

(1) Dopo un primo periodo d'uso / After an initial period of use. **(2) Misure effettuate con barbotin per catena da 8 mm** / Measurements taken with a gypsy for a 8 mm chain.
(3) L'indicazione può variare secondo il tipo di barca e di anchor-rode / The indication may vary according to the boat type and the anchor-rode type.

GENIUS SERIES

GP2

500 DC - 1200/FF DC
1500/FF - 2000/FF DC

Dimensioni in mm (inch) / Dimensions in mm (inch)

GP2 500-1200 / D

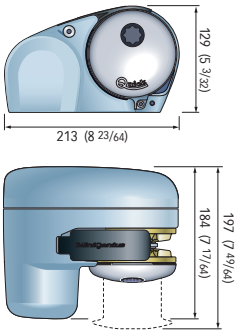

Campana solo sul GP2 1200 / 1200FF
Drum only on GP2 1200 / 1200FF

Spessore coperta / Deck Thickness
20÷40 mm (25/32"÷1"9/16) *

GP2 1500-2000 / D

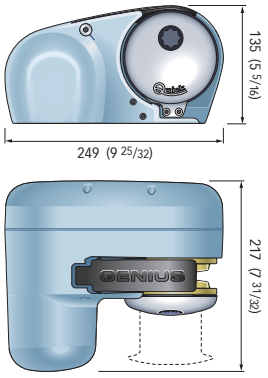

Spessore coperta / Deck Thickness
20÷40 mm (25/32"÷1"9/16) *

***Su richiesta possono essere forniti i prigionieri per spessori di coperta maggiori**
*On request, studs can be supplied for greater deck thicknesses.



GP2 1200 FF

GP2 1200 disponibile con o senza campana e in versione Free Fall
GP2 1200 available with or without drum and Free Fall version



GP2 500

GP2 500 disponibile solo in materiale composito e senza campana.
GP2 500 only composite material and without drum.



GP2 1500-2000



GP2 1500-2000 D



GP2 1500-2000 FF

Accessori di serie / Supplied accessories

- Cassetta teleruttori o teleinvertitori / Contactor or reversing contactor Units
- Leva in Nylon / Nylon handle



Accessori optional / Optional accessories

- Supporto base **GP2 1500- 2000** (H 40 mm) / Platform for **GP2 1500- 2000** (H 40 mm)



- Interruttore magneto idraulico / Hydraulic magnetic circuit breaker
- Comando da plancia UP/DOWN / UP/DOWN Control board
- Pulsanti a piede / Foot switches
- Pulsantiera / Handheld remote control
- Contacatena / Chain counter
- Radiocomandi / Radio remote control



Modelli | Models	GP2 500	GP2 1200	GP2 1500	GP2 2000	
Tensione motore | Motor supply voltage	12 V	12 V	12 V	12 V	24 V
Cassetta teleruttori/teleinvertitori | Contactor/reversing contactor Units	**T6411-12**	**T6411-12**	**T6415-12**	**T6415-12**	**T6415-24**
Interruttore magneto idraulico / Hydraulic magnetic circuit breaker	**WCB 40**	**WCB 40**	**WCB 50**	**WCB 80**	**WCB 40**

Per la scelta dei comandi remoti consulta pagina 166-175 / Refer to page 166-175 to see the choice of remote controls

HECTOR SERIES

HC3

700/1000 W DC
1500 W DC



SALPA ANCORA ORIZZONTALI ON-DECK
Base in alluminio anodizzato in ossido duro.
Carter in materiale composito o in alluminio anodizzato in ossido duro.
Con e senza Campana.
Cima e catena su un unico barbotin.
Sensore e magnete integrati per il contacatena.
Provvisto di dispositivo tendicima.
Teleruttori integrati.
Sistema di recupero manuale d'emergenza.
Sistema manuale di caduta libera della catena.
Motore stagno IP66.

HORIZONTAL ON-DECK WINDLASSES
Base in anodized aluminium in hard oxide.
Jacket in composite material or in anodized aluminium in hard oxide.
With and without drum.
Rope and chain on a single gypsy.
Integrated sensor and magnet for chain counter.
Supplied with pressure lever.
Integrated solenoids.
Emergency manual lift system.
Manual Free-Fall system.
IP66 watertight motor.

BARBOTIN / GYPSIES - HECTOR series - HC3

BARBOTIN / GYPSY	8 mm - 5/16"				10 mm - 3/8"	
Catena supportata / Chain size	8 mm	8 mm	5/16"	5/16"	10 mm	3/8"
	DIN 766	ISO	G4	BBB	ISO (P.30)	G4
Cima supportata* / Rope size*	1/2" (12,7 mm) - 9/16" (14,2 mm) - 5/8" (15,8 mm)				5/8" (15,8 mm)	

(*) I valori indicati in tabella si riferiscono ad una combinazione cima e catena secondo il sistema Quick®, non garantiamo il corretto funzionamento con altri tipi di anchor-rode.
(*) The values indicated in the table refer to a rope and chain combination manufactured with the Quick® system, do not guarantee the correct functioning with other types of anchor-rode.

Modelli HC3 con motore elettrico DC
HC3 models with DC electric motor

Modelli base | Standard versions	HC3 700 / 700 D / 700 DB				HC3 1000 / 1000 D / 1000 DB			
Potenza motore | Motor power	700 W				1000 W			
Tensione motore | Motor supply voltage	12 V		24 V		12 V		24 V	
Tiro istantaneo massimo | Maximum pull	1100 Kg	2425 lb	1100 Kg	2425 lb	1300 Kg	2866 Kg	1300 Kg	2866 Kg
Carico di lavoro massimo | Maximum working load	300 Kg	661,4 lb	370 Kg	815,7 lb	400 Kg	881,8 Kg	490 Kg	1080,2 lb
Carico di lavoro | Working load	100 Kg	220,5 lb	125 Kg	275,6 lb	130 Kg	286,6 Kg	160 Kg	352,7 lb
Assorbimento al carico di lavoro (1) | Absorption @ working load (1)	90 A		50 A		140 A		80 A	
Velocità massima di recupero (2) | Maximum chain speed (2)	27,4 m/min	89,9 ft/min	32,2 m/min	105,6 ft/min	32,4 m/min	106,3 ft/min	40,9 m/min	134,2 ft/min
Velocità al carico di lavoro (2) | Chain speed @ working load (2)	14 m/min	45,9 ft/min	15,2 m/min	49,9 ft/min	17,8 m/min	58,4 ft/min	21 m/min	68,9 ft/min
Peso | Weight - **HC3** [senza campana | without drum]	22,6 Kg	49,8 lb	22,6 Kg	49,8 lb	23,9 Kg	52,7 lb	23,9 Kg	52,7 lb
Peso | Weight - **HC3 D** [con campana | with drum]	24 Kg	52,9 lb	24 Kg	52,9 lb	25,3 Kg	55,8 lb	25,3 Kg	55,8 lb
Peso | Weight - **HC3 DB** [campana su barbotin | drum on the gypsy]	25,2 Kg	55,5 lb	25,2 Kg	55,5 lb	26,5 Kg	58,4 lb	26,5 Kg	58,4 lb
Peso | Weight - **HC3** - ALU [senza campana | without drum]	24,1 Kg	53,1 lb	24,1 Kg	53,1 lb	25,4 Kg	56 lb	25,4 Kg	56 lb
Peso | Weight - **HC3 D** - ALU [con campana | with drum]	25,5 Kg	56,2 lb	25,5 Kg	56,2 lb	26,8 Kg	59,1 lb	26,8 Kg	59,1 lb
Peso | Weight - **HC3 DB** - ALU [campana su barbotin | drum on the gypsy]	26,7 Kg	58,9 lb	26,7 Kg	58,9 lb	28 Kg	61,7 lb	28 Kg	61,7 lb
Lunghezza barca (3) | Boat length (3)	7-10 m	23-33 ft	7-10 m	23-33 ft	10-13 m	33-43 ft	10-13 m	33-43 ft

(1) Dopo un primo periodo d'uso / After an initial period of use. **(2) Misure effettuate con barbotin per catena da 8 mm** / Measurements taken with a gypsy for a 8 mm chain.
(3) L'indicazione può variare secondo il tipo di barca e di anchor-rode / The indication may vary according to the boat type and the anchor-rode type.

HECTOR SERIES | HC3

700/1000 W DC
1500 W DC





Dimensioni in mm (inch) / Dimensions in mm (inch)

HC3 700-1000-1500

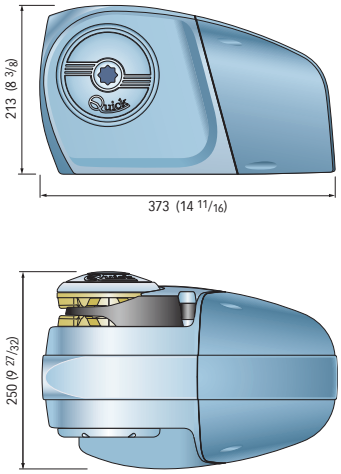

Spessore coperta / Deck Thickness
20 ÷ 60 mm / 25/32 ÷ 2"11/32

HC3 700-1000-1500 / D

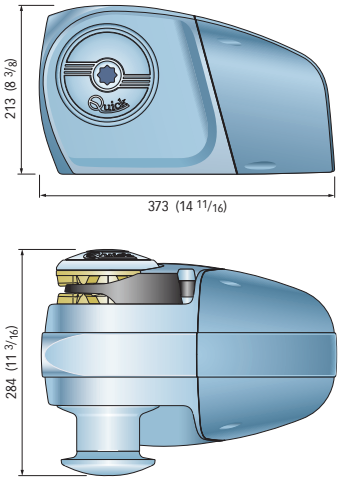

Spessore coperta / Deck Thickness
20 ÷ 60 mm / 25/32 ÷ 2"11/32

HC3 700-1000-1500 / DB

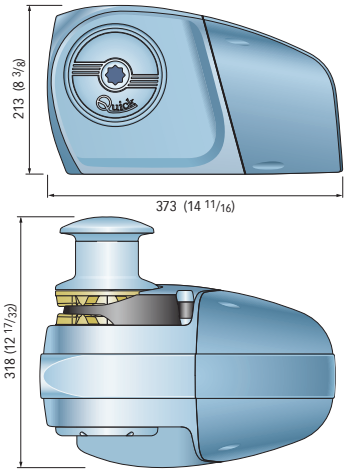

Spessore coperta / Deck Thickness
20 ÷ 60 mm / 25/32 ÷ 2"11/32

***Su richiesta possono essere forniti i prigionieri per spessori di coperta maggiori** / *On request, studs can be supplied for greater deck thicknesses.

Modelli HC3 con motore elettrico DC
HC3 models with DC electric motor

Modelli base | Standard versions	HC3 1500 / 1500 D / 1500 DB			
Potenza motore | Motor power	**1500 W**			
Tensione motore | Motor supply voltage	**12 V**		**24 V**	
Tiro istantaneo massimo | Maximum pull	1500 Kg	3307 lb	1500 Kg	3307 lb
Carico di lavoro massimo | Maximum working load	450 Kg	992 lb	550 Kg	1212,2 lb
Carico di lavoro | Working load	150 Kg	331 lb	185 Kg	408 lb
Assorbimento al carico di lavoro (1) | Absorption @ working load (1)	150 A		85 A	
Velocità massima di recupero (2) | Maximum chain speed (2)	32,4 m/min	106,3 ft/min	40,9 m/min	134,2 ft/min
Velocità al carico di lavoro (2) | Chain speed @ working load (2)	17,8 m/min	58,4 ft/min	19,2 m/min	63 ft/min
Peso | Weight - **HC3** [senza campana | without drum]	24 Kg	52,9 lb	24 Kg	52,9 lb
Peso | Weight - **HC3 D** [con campana | with drum]	25,4 Kg	56 lb	25,4 Kg	56 lb
Peso | Weight - **HC3 DB** [campana su barbotin | drum on the gypsy]	26,6 Kg	58,6 lb	26,6 Kg	58,6 lb
Peso | Weight - **HC3** - ALU [senza campana | without drum]	25,5 Kg	56,2 lb	25,5 Kg	56,2 lb
Peso | Weight - **HC3 D** - ALU [con campana | with drum]	26,9 Kg	59,3 lb	26,9 Kg	59,3 lb
Peso | Weight - **HC3 DB** - ALU [campana su barbotin | drum on the gypsy]	28,1 Kg	61,9 lb	28,1 Kg	61,9 lb
Lunghezza barca (3) | Boat length (3)	12-15 m	39-49 ft	12-15 m	39-49 ft

(1) Dopo un primo periodo d'uso / After an initial period of use. **(2) Misure effettuate con barbotin per catena da 8 mm** / Measurements taken with a gypsy for a 8 mm chain.
(3) L'indicazione può variare secondo il tipo di barca e di anchor-rode / The indication may vary according to the boat type and the anchor-rode type.


Cummins
topper

HECTOR SERIES

HC3

700/1000 W DC
1500 W DC

Carter in alluminio anodizzato oppure in materiale composito
Composite material or anodized aluminium jacket

Hector con carter in materiale composito.
Hector with jacket in composite material.



Hector con carter in alluminio.
In questa versione la nervatura centrale è interamente lucidata.

Hector with aluminium jacket.
The central ribbing is entirely polished in this version.



Teleruttori integrati
Integrated solenoids



Accessori di serie / Supplied accessories

- Leva in tecnopolimero / Technopolymer handle



Accessori optional / Optional accessories

- Interruttore magneto idraulico / Hydraulic magnetic circuit breaker
- Comando da plancia UP/DOWN / UP/DOWN Control board
- Pulsanti a piede / Foot switches
- Comandi proporzionali / Proportional control
- Pulsantiera / Handheld remote control
- Contacatena / Chain counter
- Radiocomandi / Radio remote control



Modelli | Models	HC3 700 W		HC3 1000 W		HC3 1500 W	
Tensione motore | Motor supply voltage	12 V	24 V	12 V	24 V	12 V	24 V
Interruttore magneto idraulico / Hydraulic magnetic circuit breaker	**WCB 60**	**WCB 40**	**WCB 80**	**WCB 50**	**WCB 100**	**WCB 50**

Per la scelta dei comandi remoti consulta pagina 166-175 / Refer to page 166-175 to see the choice of remote controls

HEROES SE

**Salpa ancora orizzontali on deck,
Motori DC da 1700W a 3500W
con teleruttori integrati;
motore elettrico AC e
su richiesta motore idraulico.
Disponibili con singolo o doppio barbotin,
con e senza campana.
Sistema di recupero manuale d'emergenza
azionabile a cricchetto.
Freno meccanico di sicurezza
Motore protetto IP66.**

**Horizontal on deck windlasses,
DC motor from 1700W to 3500W
with integrated solenoids;
AC electric motor and
on request hydraulic motor.
Available with single or double gypsy,
with and without drum.
Emergency ratchet-operated
manual lift system.
Safety mechanical band brake.
IP66 protected motor.**



Alluminio anodizzato
Anodized aluminium

Alluminio anodizzato verniciato
RAL Bianco 9010
Painted anodized aluminium
RAL White 9010

RIES

HR5DC

1700 W
2300 W
3500 W

HR5AC

3000 W

HR5HYDRO

Disponibili solo su richiesta
Available only on request



POWER ON DECK

HEROES SERIES HR5

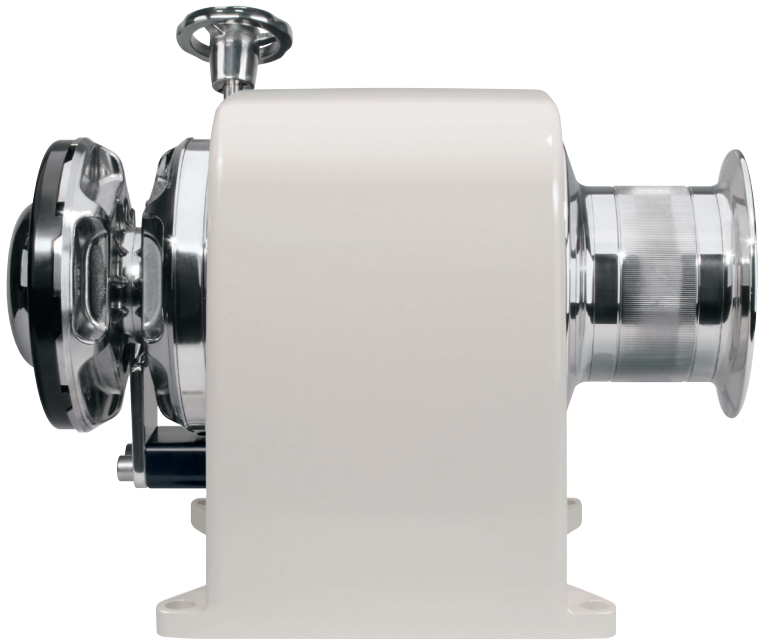

1700 W DC
2300/3500 W DC

SALPA ANCORA ORIZZONTALI
Base in alluminio verniciato (RAL 9010).
Con e senza Campana.
Sensore e magnete integrati per il contacatena.
Teleruttori integrati.
Sistema di recupero manuale d'emergenza azionabile a cricchetto.
Sistema manuale di caduta libera della catena.
Freno meccanico di sicurezza.
Motore protetto IP66.

ORIZONTAL WINDLASSES
Painted aluminium base (RAL 9010).
With and without drum.
Integrated sensor and magnet for chain counter.
Integrated solenoids.
Emergency ratchet-operated manual lift system.
Manual Free-Fall system.
Safety mechanical band brake.
IP66 protected motor.

BARBOTIN / GYPSIES - HEROES series - HR5

BARBOTIN / GYPSY	10 mm - 3/8"	12/13 mm		14 mm
Catena supportata / Chain size	10 mm	12 mm	13 mm	14 mm
	ISO (P.30)	ISO	DIN 766	DIN 766

Modelli HR5 con motore elettrico DC
HR5 models with DC electric motor

Modelli base | Standard versions	HR5 1700 / 1700 D			
Potenza motore | Motor power	**1700 W**			
Tensione motore | Motor supply voltage	**12 V**		**24 V**	
Tiro istantaneo massimo | Maximum pull	1700 Kg	3748 lb	1700 Kg	3748 lb
Carico di lavoro massimo | Maximum working load	500 Kg	1102 lb	600 Kg	1323 lb
Carico di lavoro | Working load	200 Kg	441 lb	250Kg	551 lb
Assorbimento al carico di lavoro (1) | Absorption @ working load (1)	180 A		110 A	
Velocità massima di recupero (2) | Maximum chain speed (2)	24,2 m/min	79,4 ft/min	34,5 m/min	113,2 ft/min
Velocità al carico di lavoro (2) | Chain speed @ working load (2)	15,3 m/min	50,2 ft/min	16,9 m/min	55,4 ft/min
Peso | Weight - **HR5 XD-BX / XB-DX**	59 Kg	130 lb	59 Kg	130 lb
Peso | Weight - **HR5 DB-DX / XD-BD**	64 Kg	141 lb	64 Kg	141 lb
Peso | Weight - **HR5 XB-BX**	66 Kg	145,5 lb	66 Kg	145,5 lb
Lunghezza barca (3) | Boat length (3)	12-16 m	39-52 ft	12-16 m	39-52 ft

Modelli base | Standard versions	HR5 2300 - 2300 D		HR5 3500 - 3500 D	
Potenza motore | Motor power	**2300 W**		**3500 W**	
Tensione motore | Motor supply voltage	**24 V**		**24 V**	
Tiro istantaneo massimo | Maximum pull	2400 Kg	5291 lb	3500 Kg	7716 lb
Carico di lavoro massimo | Maximum working load	850 Kg	1874 lb	1500 Kg	3307 lb
Carico di lavoro | Working load	285 Kg	628 lb	500 Kg	1102 lb
Assorbimento al carico di lavoro (1) | Absorption @ working load (1)	120 A		145 A	
Velocità massima di recupero (2) | Maximum chain speed (2)	29,9 m/min	98,1 ft/min	39,2 m/min	128,6 ft/min
Velocità al carico di lavoro (2) | Chain speed @ working load (2)	23,3 m/min	76,4 ft/min	19,3 m/min	63,3 ft/min
Peso | Weight - **HR5 XD-BX / XB-DX**	64 Kg	141 lb	76 Kg	167,5 lb
Peso | Weight - **HR5 DB-DX / XD-BD**	69 Kg	152 lb	81 Kg	178,5 lb
Peso | Weight - **HR5 XB-BX**	71 Kg	156 lb	83 Kg	183 lb
Lunghezza barca (3) | Boat length (3)	15-20 m	49-66 ft	20-24 m	66-79 ft

(1) Dopo un primo periodo d'uso / After an initial period of use. **(2) Misure effettuate con barbotin per catena da 12/13 mm** / Measurements taken with a gypsy for a 12/13 mm chain.
(3) L'indicazione può variare secondo il tipo di barca e di anchor-rode / The indication may vary according to the boat type and the anchor-rode type.

HEROES SERIES | HR5

1700 W DC
2300/3500 W DC

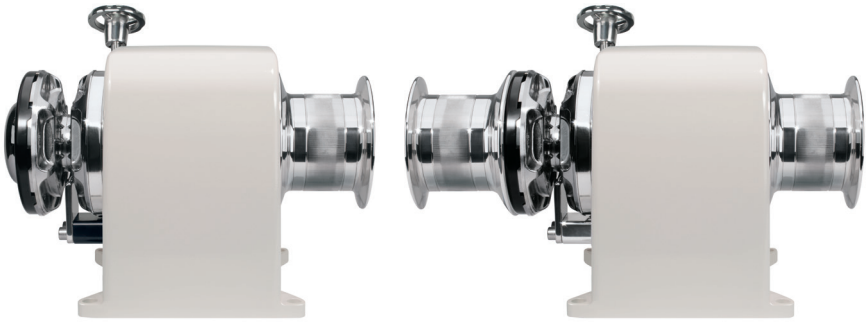

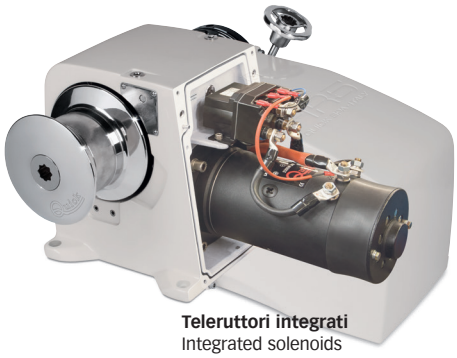

Teleruttori integrati
Integrated solenoids

Dimensioni in mm (inch) / Dimensions in mm (inch)

HR5 1700-2300-3500W

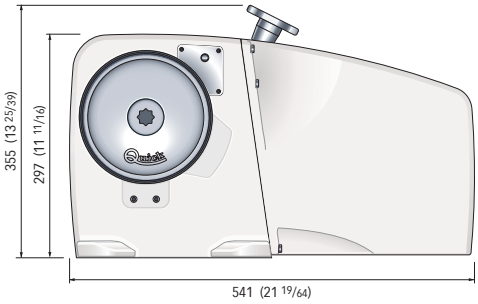

HR5 1700-2300-3500 XB / BX

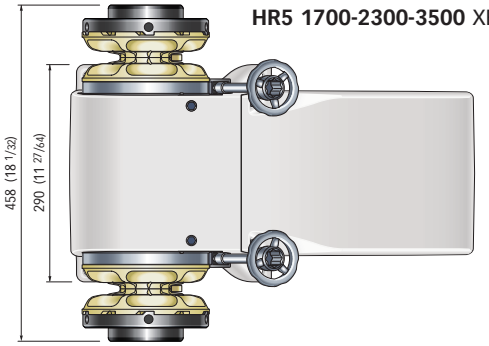

Spessore coperta 30 ÷ 70 mm / Deck Thickness 1" 3/16 ÷ 2"3/4

HR5 1700-2300-3500 XD / BX

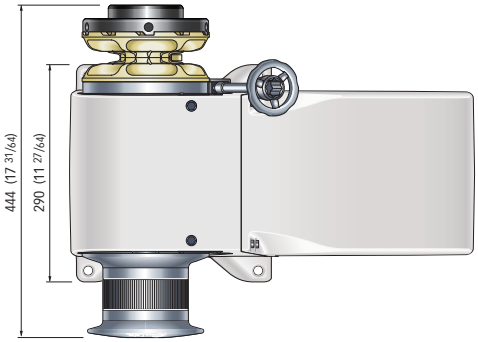

HR5 1700-2300-3500 XD / BD

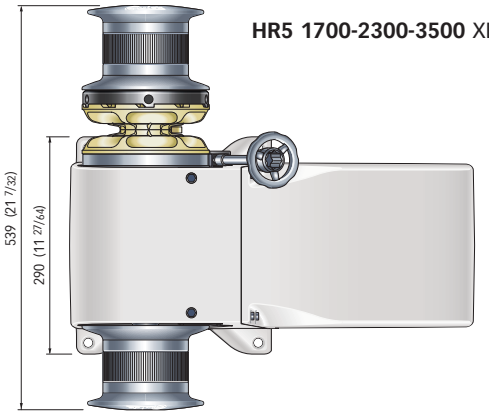

***Su richiesta possono essere forniti i prigionieri per spessori di coperta maggiori** / *On request, studs can be supplied for greater deck thicknesses.

Accessori di serie / Supplied accessories

- Leva in acciaio inox/ Stainless Steel handle



Accessori optional / Optional accessories

- Interruttore magneto idraulico / Hydraulic magnetic circuit breaker
- Comando da plancia UP/DOWN / UP/DOWN Control board
- Pulsanti a piede / Foot switches
- Comandi proporzionali / Proportional control
- Pulsantiera / Handheld remote control
- Contacatena / Chain counter
- Radiocomandi / Radio remote control



Modelli | Models	HR5 1700 W		HR5 2300 W	HR5 3500 W
Tensione motore | Motor supply voltage	12 V	24 V	24 V	24 V
Interruttore magneto idraulico / Hydraulic magnetic circuit breaker	**WCB 100**	**WCB 60**	**WCB 80**	**WCB 100**

Per la scelta dei comandi remoti consulta pagina 166-175 / Refer to page 166-175 to see the choice of remote controls

HEROES SERIES

HR5AC

3000 W AC



SALPA ANCORA ORIZZONTALI
Base in alluminio verniciato (RAL 9010).
Con e senza Campana.
Sensore e magnete integrati per il contacatena.
Teleruttori integrati.
Sistema di recupero manuale d'emergenza azionabile a cricchetto.
Sistema manuale di caduta libera della catena.
Freno meccanico di sicurezza.
Motore protetto IP66.

ORIZONTAL WINDLASSES
Painted aluminium base (RAL 9010).
With and without drum.
Integrated sensor and magnet for chain counter.
Integrated solenoids.
Emergency ratchet-operated manual lift system.
Manual Free-Fall system.
Safety mechanical band brake.
IP66 protected motor.

BARBOTIN / GYPSIES - HEROES series - HR5

BARBOTIN / GYPSY	10 mm - 3/8"	12/13 mm		14 mm
Catena supportata / Chain size	10 mm	12 mm	13 mm	14 mm
	ISO (P.30)	ISO	DIN 766	DIN 766

Modelli HR5 con motore elettrico AC
HR5 models with AC electric motor

Modelli base | Standard versions	HR5 AC 3000 - HR5 AC 3000 D	
Potenza motore | Motor power	**3000 W**	
Tensione motore | Motor supply voltage	**230/400 V** - Three-Phase (2)	
Tiro istantaneo massimo | Maximum pull	2800 Kg	6173 lb
Carico di lavoro massimo | Maximum working load	930 Kg	2050 lb
Velocità massima di recupero | Maximum chain speed	15,4 m/min	50.5 ft/min
Peso | Weight - **HR5 XD-BX / XB-DX**	70,5 Kg	155.4 lb
Peso | Weight - **HR5 DB-DX / XD-BD**	75,5 Kg	166.4 lb
Peso | Weight - **HR5 XB-BX**	77,5 kg	170.8 lb
Lunghezza barca (1) | Boat length (1)	15-20 m	49-66 ft

(1) L'indicazione può variare secondo il tipo di barca e di anchor-rode / The indication may vary according to the boat type and the anchor-rode type.
(2) Su richiesta disponibile motore 230V monofase (per potenze fino a 3000W) / 230V single-phase motor available on request (for powers up to 3000W).

Accessori di serie / Supplied accessories

• Leva in tecnopolimero / Technopolymer handle

Accessori optional / Optional accessories

• Sistemi di azionamento | Electric drive systems
• Comando da plancia UP/DOWN / UP/DOWN Control board
• Pulsanti a piede / Foot switches
• Comandi proporzionali / Proportional control
• Pulsantiera / Handheld remote control
• Contacatena / Chain counter
• Radiocomandi / Radio remote control



Modelli | Models	HR5 AC 3000 W
Tensione motore | Motor supply voltage	230/400 V
Sistemi di azionamento | Electric drive systems	**ECbox AC30 / Inverter INV11KW-400V**

Per la scelta dei comandi remoti consulta pagina 166-175 / Refer to page 166-175 to see the choice of remote controls

EAGLE SERIES

E1

300 W DC
500 W DC



SALPA ANCORA ORIZZONTALI
Base in alluminio anodizzato in ossido duro.
Con e senza campana.
Sensore e magnete integrati per il contacatena.
Sistema manuale di caduta libera della catena.
Motore stagno IP66.

HORIZONTAL WINDLASSES
Base in anodized aluminium in hard oxide.
With and without drum.
Integrated sensor and magnet for chain counter.
Manual free-fall system.
IP66 watertight motor.

Facile installazione

Grazie al motore verticale che permette l'installazione da sopra coperta, i salpa ancora Eagle si montano rapidamente e con facilità.

Easy installation

The vertical motor, allowing installation from above the deck, makes for extreme ease and speed installation.

Dimensioni in mm (inch)
Dimensions in mm (inch)

E1 300 / 500 / D

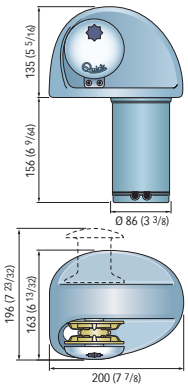

Spessore coperta / Deck Thickness
20 ÷ 40 mm (25/32"÷1"9/16)

***Su richiesta possono essere forniti i prigionieri per spessori maggiori**
*On request, studs can be supplied for greater deck thicknesses.

BARBOTIN / GYPSIES - EAGLE series - E1

BARBOTIN / GYPSY	6 mm	
Catena supportata / Chain size	6 mm	6 mm
	DIN 766	ISO

Modelli E1 con motore elettrico DC
E1 models with DC electric motor

Modelli base | Standard versions	E1 300 / 300 D		E1 500 / 500 D	
Potenza motore | Motor power	**300 W**		**500 W**	
Tensione motore | Motor supply voltage	**12 V**		**12 V**	
Tiro istantaneo massimo | Maximum pull	380 Kg	838 lb	630 Kg	1389 lb
Carico di lavoro massimo | Maximum working load	100 Kg	220 lb	250 Kg	551 lb
Carico di lavoro | Working load	30 Kg	66 lb	80 Kg	176 lb
Assorbimento al carico di lavoro (1) | Absorption @ working load (1)	60 A		90 A	
Velocità massima di recupero (2) | Maximum chain speed (2)	22,8 m/min	74,8 ft/min	22,2 m/min	72,8 ft/min
Velocità al carico di lavoro (2) | Chain speed @ working load (2)	22,5 m/min	73,8 ft/min	16,5 m/min	53,1 ft/min
Peso | Weight [senza campana | without drum]	8 Kg	17,6 lb	8 Kg	17,6 lb
Peso | Weight [con campana | with drum]	9,3 Kg	20,5 lb	9,3 Kg	20,5 lb
Lunghezza barca (3) | Boat length(3)	5-7 m	16-23 ft	6-9 m	20-29 ft

(1) Dopo un primo periodo d'uso / After an initial period of use. **(2) Misure effettuate con barbotin per catena da 6 mm** / Measurements taken with a gypsy for a 6 mm chain.
(3) L'indicazione può variare secondo il tipo di barca e di anchor-rode / The indication may vary according to the boat type and the anchor-rode type.

Accessori di serie / Supplied accessories

- Cassetta teleruttori o teleinvertitori / Contactor or reversing contactor Units
- Leva in Nylon / Nylon handle



Accessori optional / Optional accessories

- Interruttore magneto idraulico / Hydraulic magnetic circuit breaker
- Comando da plancia UP/DOWN / UP/DOWN Control board
- Pulsanti a piede / Foot switches
- Pulsantiera / Handheld remote control
- Contacatena / Chain counter
- Radiocomandi / Radio remote control



Modelli | Models	E1 300 W	E 500 W
Tensione motore | Motor supply voltage	12 V	12 V
Cassetta teleruttori/teleinvertitori | Contactor/reversing contactor units	**T6415-12 V**	**T6415-12 V**
Interruttore magneto idraulico / Hydraulic magnetic circuit breaker	**WCB 50**	**WCB 60**

Per la scelta dei comandi remoti consulta pagina 166-175 / Refer to page 166-175 to see the choice of remote controls



EAGLE SERIES E3

700 W DC
1000 W DC
1400 W DC

SALPA ANCORA ORIZZONTALI
Base in alluminio anodizzato in ossido duro.
Sensore e magnete integrati per il contacatena.
Sistema manuale di caduta libera della catena.
Motore stagno IP67.

HORIZONTAL WINDLASSES
Base in anodized aluminium in hard oxide.
Integrated sensor and magnet for chain counter.
Manual free-fall system.
IP67 watertight motor.

BARBOTIN / GYPSIES - EAGLE series - E3

BARBOTIN / GYPSY	6 mm		8 mm - 5/16"				10 mm - 3/8"	
Catena supportata / Chain size	6 mm	6 mm	8 mm	8 mm	5/16"	5/16"	10 mm	3/8"
	DIN 766	ISO	DIN 766	ISO	G4	BBB	ISO (P.30)	G4

Modelli E3 con motore elettrico DC
E3 models with DC electric motor

Modelli base | Standard versions	E3 700 D				E3 1000 D			
Potenza motore | Motor power	**700 W**				**1000 W**			
Tensione motore | Motor supply voltage	**12 V**		**24 V**		**12 V**		**24 V**	
Tiro istantaneo massimo | Maximum pull	1070 Kg	2359 lb	1070 Kg	2359 lb	1250 Kg	2756 lb	1250 Kg	2756 lb
Carico di lavoro massimo | Maximum working load	300 Kg	661 lb	370 Kg	816 lb	390 Kg	860 lb	490 Kg	1080 lb
Carico di lavoro | Working load	100 Kg	220 lb	125 Kg	276 lb	130 Kg	287 lb	160 Kg	353 lb
Assorbimento al carico di lavoro (1) | Absorption @ working load (1)	90 A		60 A		140 A		80 A	
Velocità massima di recupero (2) | Maximum chain speed (2)	28,7 m/min	94,2 ft/min	33,5 m/min	109,9 ft/min	37,6 m/min	123,4 ft/min	47,8 m/min	156,8 ft/min
Velocità al carico di lavoro (2) | Chain speed @ working load (2)	15,8 m/min	51,8 ft/min	15 m/min	49,2 ft/min	17,8 m/min	58,4 ft/min	20,9 m/min	68,6 ft/min
Peso | Weight [con campana | with drum]	22,2 Kg	48,9 lb	22,2 Kg	48,9 lb	23,5 Kg	51,8 lb	23,5 Kg	51,8 lb
Lunghezza barca (3) | Boat length (3)	7-10 m	23-33 ft	7-10 m	23-33 ft	10-13 m	33-43 ft	10-13 m	33-43 ft

Modelli base | Standard versions	E3 1400 D			
Potenza motore | Motor power	**1400 W**			
Tensione motore | Motor supply voltage	**12 V**		**24 V**	
Tiro istantaneo massimo | Maximum pull	1450 Kg	3197 lb	1450 Kg	3197 lb
Carico di lavoro massimo | Maximum working load	450 Kg	992 lb	500 Kg	1102 lb
Carico di lavoro | Working load	150 kg	331 lb	185 Kg	408 lb
Assorbimento al carico di lavoro (1) | Absorption @ working load (1)	150 A		85 A	
Velocità massima di recupero (2) | Maximum chain speed (2)	37,6 m/min	123,4 ft/min	47,8 m/min	156,8 ft/min
Velocità al carico di lavoro (2) | Chain speed @ working load (2)	17,5 m/min	57,4 ft/min	18,7 m/min	61,4 ft/min
Peso | Weight [con campana | with drum]	23,5 Kg	51,8 lb	23,5 Kg	51,8 lb
Lunghezza barca (3) | Boat length (3)	12-15 m	39-49 ft	12-15 m	39-49 ft

(1) Dopo un primo periodo d'uso / After an initial period of use. **(2) Misure effettuate con barbotin per catena da 8 mm** / Measurements taken with a gypsy for a 8 mm chain.
(3) L'indicazione può variare secondo il tipo di barca e di anchor-rode / The indication may vary according to the boat type and the anchor-rode type.

EAGLE SERIES E3

700 W DC
1000 W DC
1400 W DC





Dimensioni in mm (inch) / Dimensions in mm (inch)

E3 700 / D

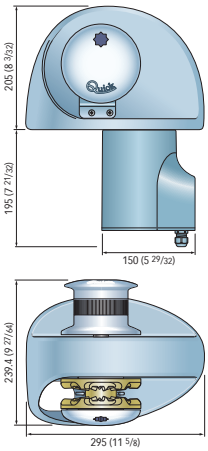

E3 1000 / D - **E3 1400** / D

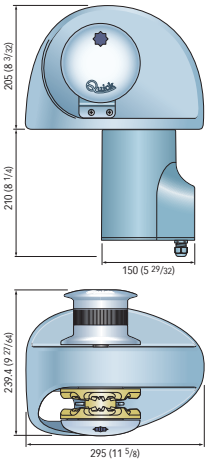

Spessore coperta / Deck Thickness
25÷50 mm (31/32 ÷1"31/32) *

Accessori di serie / Supplied accessories

- Cassetta teleruttori o teleinvertitori / Contactor or reversing contactor Units
- Leva in tecnopolimero / Technopolymer handle



Accessori optional / Optional accessories

- Interruttore magneto idraulico / Hydraulic magnetic circuit breaker
- Comando da plancia UP/DOWN / UP/DOWN Control board
- Pulsanti a piede / Foot switches
- Pulsantiera / Handheld remote control
- Contacatena / Chain counter
- Radiocomandi / Radio remote control



Modelli | Models	E3 700 W		E3 1000 W		E3 1400 W	
Tensione motore | Motor supply voltage	12 V	24 V	12 V	24 V	12 V	24 V
Cassetta teleruttori/teleinvertitori | Contactor/reversing contactor Units	**T6315-12**	**T6315-24**	**T6315-12**	**T6315-24**	**T6315-12**	**T6315-24**
Interruttore magneto idraulico / Hydraulic magnetic circuit breaker	**WCB 60**	**WCB 40**	**WCB 80**	**WCB 50**	**WCB 100**	**WCB 50**

Per la scelta dei comandi remoti consulta pagina 166-175 / Refer to page 166-175 to see the choice of remote controls

BALDER SERIES

BL2 P | X Y

600 W FF DC
900 W FF DC
1200 W FF DC

BL2 P 600 Y
Barbotin a sinistra
Left gypsy

Motoriduttore Quick
in tecnopolimero
Technopolymer
Quick gearbox



Barbotin e coperchio barbotin
in bronzo cromato.
Chromed bronze
gypsy and gypsy cover.

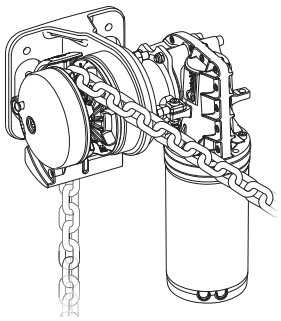

BL2 P | Y - Destro / Right

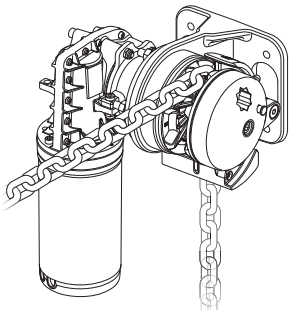

BL2 P | X - Sinistro / Left

SALPA ANCORA ORIZZONTALI
Massima flessibilità di montaggio.
Acciaio inox AISI 316 e bronzo cromato.
Cima e catena su un unico barbotin.
Sensore e magnete integrati per il contacatena.
Sistema automatico di caduta libera dell'anchor-rode.
Provvisto di dispositivo guida catena.
Provvisto di dispositivo tendicima.
Barbotin destro o sinistro su staffa di montaggio.
Motore stagno IP67 (IP66 BL2 P 600).
Riduttore in tecnopolimero

HORIZONTAL WINDLASSES
Maximum flexibility of installation.
AISI 316 Stainless steel and chromed bronze.
Rope and chain on a single gypsy.
Integrated sensor and magnet for chain counter.
Automatic system of anchor-rode Free-Fall.
Supplied with chain guide devices.
Supplied with pressure lever.
Right or left gypsy fitted in a mounting bracket.
Motore stagno IP67 (IP66 BL2 P 600).
Technopolymer gearbox.

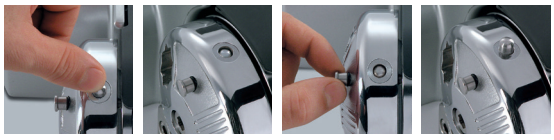

Automatic Free-Fall System





Accessori di serie / Supplied accessories

- Cassetta teleruttori o teleinvertitori / Contactor or reversing contactor Units
- Leva in Nylon / Nylon handle
- Staffa di montaggio / Mounting bracket



Accessori optional / Optional accessories

- Interruttore magneto idraulico / Hydraulic magnetic circuit breaker
- Comando da plancia UP/DOWN / UP/DOWN Control board
- Pulsanti a piede / Foot switches
- Pulsantiera / Handheld remote control
- Contacatena / Chain counter
- Radiocomandi / Radio remote control



Modelli | Models	BL2 P FF 600		BL2 P FF 900		BL2 P FF 1200	
Tensione motore | Motor supply voltage	12 V	24 V	12 V	24 V	12 V	24 V
Cassetta teleruttori/teleinvertitori | Contactor/reversing contactor Units	**T6415-12**	**T6415-24**	**T6315-12**	**T6315-24**	**T6315-12**	**T6315-24**
Interruttore magneto idraulico / Hydraulic magnetic circuit breaker	**WCB 60**	**WCB 40**	**WCB 50**	**WCB 40**	**WCB 80**	**WCB 50**

Per la scelta dei comandi remoti consulta pagina 166-175 / Refer to page 166-175 to see the choice of remote controls

BALDER SERIES BL2 P X Y

600 W FF DC
900 W FF DC
1200 W FF DC

BL2 P 600 Y

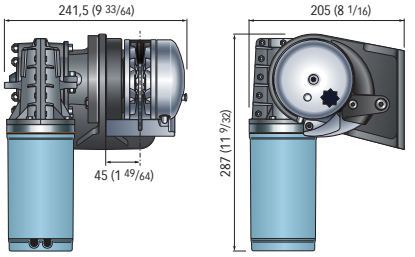

BL2 P 900 Y

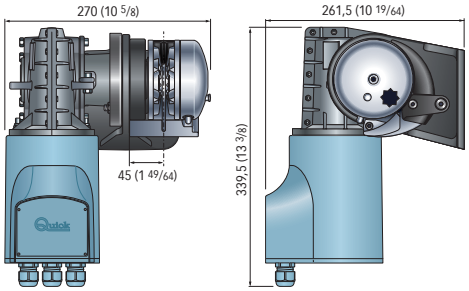

BL2 P 1200 Y

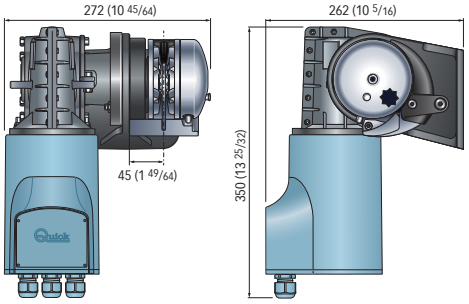

Staffa di montaggio / Mounting bracket

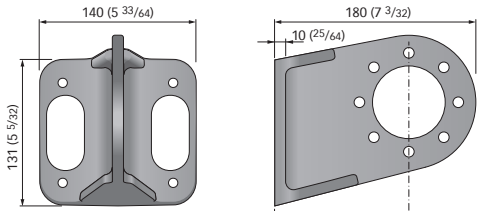

BARBOTIN / GYPSIES - BALDER series - BL2 P

BARBOTIN / GYPSY	6 mm		7 mm - 1/4"				8 mm		5/16"
Catena supportata / Chain size	6 mm	6 mm	7 mm	7 mm	1/4"	1/4"	8 mm	8 mm	5/16"
	DIN 766	ISO	DIN 766	ISO	G4	BBB	DIN 766	ISO	G4
Cima supportata* / Rope size*	1/2" (12,7 mm)		1/2" (12,7 mm)		1/2" (12,7 mm)		1/2" (12,7 mm)		1/2" (12,7 mm)

(*) I valori indicati in tabella si riferiscono ad una combinazione cima e catena secondo il sistema Quick®, non garantiamo il corretto funzionamento con altri tipi di anchor-rode.
(*) The values indicated in the table refer to a rope and chain combination manufactured with the Quick® system, do not guarantee the correct functioning with other types of anchor-rode.

Modelli Balder con motore elettrico DC
Balder models with DC electric motor

Modelli | Modell	BL2 P FF 600 X/Y				BL2 P FF 900 X/Y			
Potenza motore | Motor power	**600 W**				**900 W**			
Tensione motore | Motor supply voltage	**12 V**		**24 V**		**12 V**		**24 V**	
Tiro istantaneo massimo | Maximum pull	660 Kg	1455 lb	660 Kg	1455 lb	680Kg	1499,1 lb	680 Kg	1400,1 lb
Carico di lavoro massimo | Maximum working load	200 Kg	441,0 lb	220 Kg	485,0 lb	300 Kg	661,4 lb	320 Kg	705,5 lb
Carico di lavoro | Working load	65 Kg	143,3 lb	70 Kg	154,3 lb	100 Kg	220,5 lb	107 Kg	235,9 lb
Assorbimento al carico di lavoro (1) | Absorption @ working load (1)	80 A		40 A		95 A		50 A	
Velocità massima di recupero | Maximum chain speed	28,9 m/min	94,8 ft/min	28,2 m/min	92,5 ft/min	22,6 m/min	74,1 ft/min	25,3 m/min	83,0 ft/min
Velocità al carico di lavoro (2) | Chain speed @ working load (2)	24,3 m/min	79,7 ft/min	24,1 m/min	79,1 ft/min	11,6 m/min	38,1 ft/min	14,4 m/min	47,2 ft/min
Peso | Weight [senza campana | without drum]	12,3 Kg	27 lb	12,3 Kg	27 lb	16,4 Kg	33,2 lb	16,4 Kg	336.1 lb
Lunghezza barca (1) | Boat length (1)	5-8 m	16-26 ft	5-8 m	16-26 ft	5-9 m	16-29 ft	5-9 m	16-29 ft

Modelli | Modell	BL2 P FF 1200 X/Y			
Potenza motore | Motor power	**1200 W**			
Tensione motore | Motor supply voltage	**12 V**		**24 V**	
Tiro istantaneo massimo | Maximum pull	930 Kg	2050,3 lb	930 Kg	2050,3 lb
Carico di lavoro massimo | Maximum working load	420 Kg	925,9 lb	480 Kg	1058,2 lb
Carico di lavoro | Working load	140 Kg	308,6 lb	160 Kg	352,7 lb
Assorbimento al carico di lavoro (1) | Absorption @ working load (1)	130 A		75 A	
Velocità massima di recupero | Maximum chain speed	31,2 m/min	102,4 ft/min	30,1 m/min	98,7 ft/min
Velocità al carico di lavoro (2) | Chain speed @ working load (2)	16,5 m/min	54,1 ft/min	19,1 m/min	62,7 ft/min
Peso | Weight [senza campana | without drum]	17,6 Kg	38.8 lb	17,6 Kg	38.8 lb
Lunghezza barca (1) | Boat length (1)	7-10 m	23-33 ft	7-10 m	23-33 ft

(1) Dopo un primo periodo d'uso / After an initial period of use. **(2) Misure effettuate con barbotin per catena da 8 mm** / Measurements taken with a gypsy for a 8 mm chain.
(3) L'indicazione può variare secondo il tipo di barca e di anchor-rode / The indication may vary according to the boat type and the anchor-rode type.

HORIZONTAL WINDLASSES
STERN MOUNTING



BALDER SERIES

BL3/P

600 W FF DC
900 W FF DC
1200 W FF DC
1500 W FF DC

SALPA ANCORA ORIZZONTALI
Massima flessibilità di montaggio.
Acciaio inox AISI 316 e bronzo cromato.
Sensore e magnete integrati per il contacatena.
Sistema automatico di caduta libera dell'anchor-rode.
Provvisto di dispositivo guida catena.
Provvisto di dispositivo tendicima.
Barbotin destro su staffa di montaggio.
Motore stagno IP67 (IP66 BL3 P 600).
Riduttore in alluminio anodizzato (1500W)
Riduttore in tecnopolimero (600W / 900W / 1000W)

HORIZONTAL WINDLASSES
Maximum flexibility of installation.
AISI 316 Stainless steel and chromed bronze.
Integrated sensor and magnet for chain counter.
Automatic system of anchor-rode Free-Fall.
Supplied with chain guide devices.
Supplied with pressure lever.
Right gypsy fitted in a mounting bracket.
Motore stagno IP67 (IP66 BL3 P 600).
Anodized aluminium gearbox (1500W)
Technopolymer gearbox (600W / 900W / 1200W)

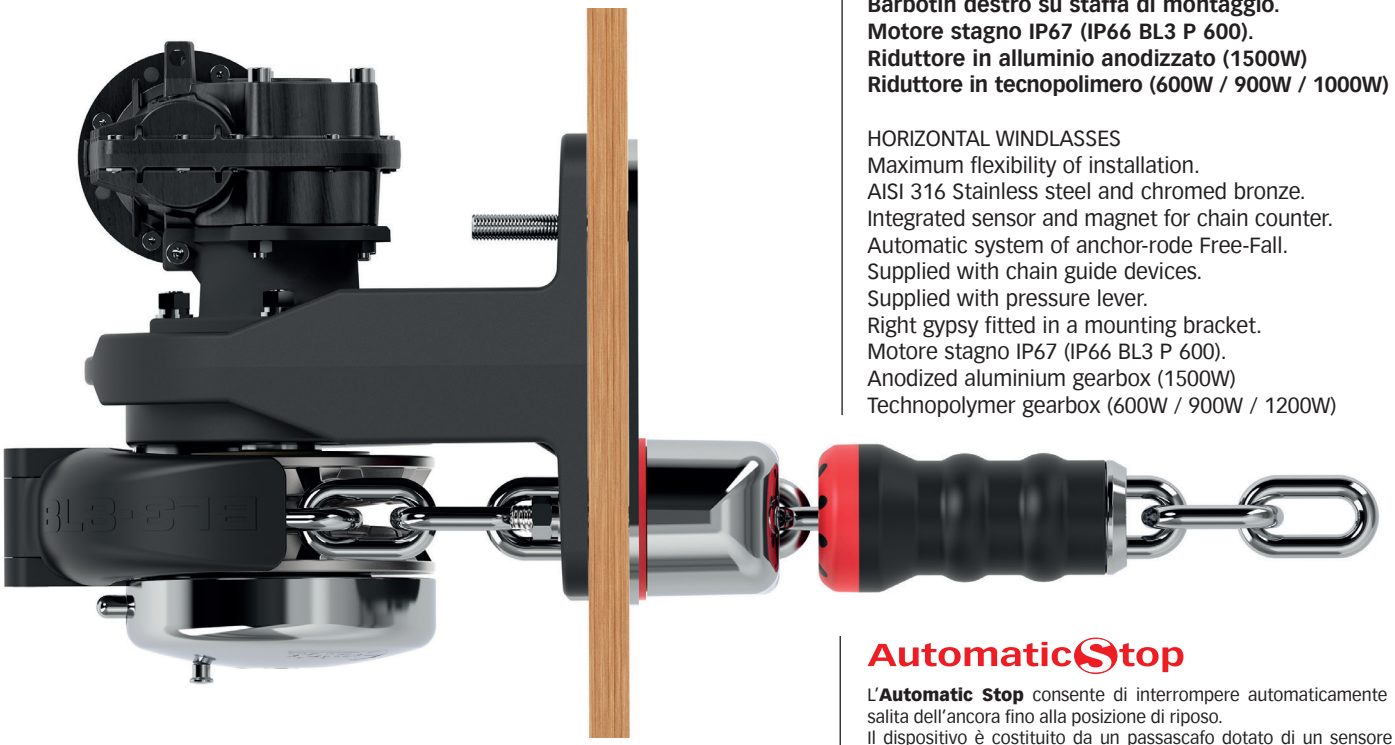



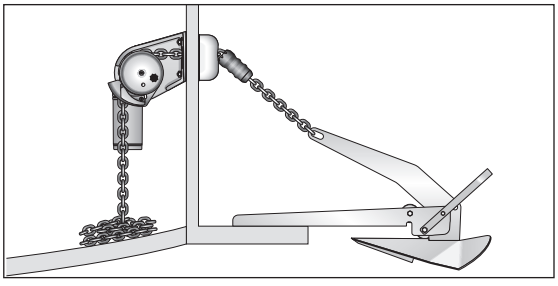

Balder è il salpa ancora ideale per essere installato a poppa, grazie all'apposito kit di montaggio

Balder is the ideal windlass to be installed at the stern thanks to the special mounting kit.

AutomaticStop

L'**Automatic Stop** consente di interrompere automaticamente la salita dell'ancora fino alla posizione di riposo.
Il dispositivo è costituito da un passascafo dotato di un sensore e da uno stopper dotato di magneti. Lo stopper si fissa facilmente alla catena. La catena scorre liberamente fino a quando i magneti entrando in contatto con il sensore, provocano l'interruzione del circuito elettrico, arrestando automaticamente il motore.

The **Automatic Stop** kit allows you to automatically stop the anchor on its way up leaving it at its stowed position. The Automatic Stop consists of a thru-hull fitting equipped with a sensor and a stopper with magnets. The stopper can be easily fixed to the chain. The chain will run freely until the magnets get in contact with the sensor, which automatically stops the motor by interrupting the electrical circuit.

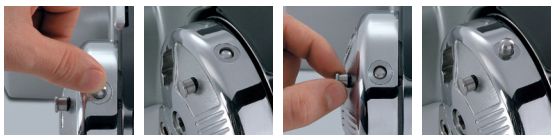

Automatic Free-Fall System

BALDER SERIES

BL3/P X

600 W FF DC
900 W FF DC
1200 W FF DC
1500 W FF DC

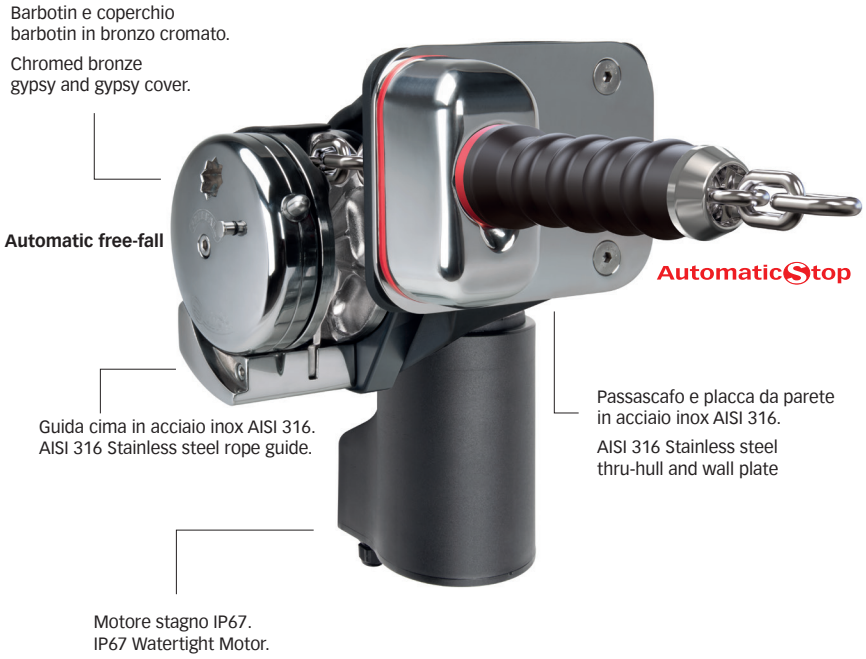

SALPA ANCORA ORIZZONTALI
Massima flessibilità di montaggio.
Acciaio inox AISI 316 e bronzo cromato.
Sensore e magnete integrati per il contacatena.
Sistema automatico di caduta libera dell'anchor-rode.
Provvisto di dispositivo guida catena.
Provvisto di dispositivo tendicima.
Barbotin destro su staffa di montaggio.
Motore stagno IP67 (IP66 BL3 P 600).
Riduttore in alluminio anodizzato (1500W)
Riduttore in tecnopolimero (600W / 900W / 1200W)

HORIZONTAL WINDLASSES
Maximum flexibility of installation.
AISI 316 Stainless steel and chromed bronze.
Integrated sensor and magnet for chain counter.
Automatic system of anchor-rode Free-Fall.
Supplied with chain guide devices.
Supplied with pressure lever.
Right gypsy fitted in a mounting bracket.
Motore stagno IP67 (IP66 BL3 P 600).
Anodized aluminium gearbox (1500W)
Technopolymer gearbox (600W / 900W / 1200W)

BARBOTIN / GYPSIES - BALDER series - BL3 X

BARBOTIN / GYPSY	6 mm		8 mm - 5/16"				10 mm - 3/8"	
Catena supportata / Chain size	6 mm	6 mm	8 mm	8 mm	5/16"	5/16"	10 mm	3/8"
	DIN 766	ISO	DIN 766	ISO	G4	BBB	ISO (P.30)	G4

Modelli Balder con motore elettrico DC
Balder models with DC electric motor

Modelli | Modell	BL3 P FF 600 X				BL3 P FF 900 X			
Potenza motore | Motor power	**600 W**				**900 W**			
Tensione motore | Motor supply voltage	**12 V**		**24 V**		**12 V**		**24 V**	
Tiro istantaneo massimo | Maximum pull	600 Kg	1.323 lb	600 Kg	1.323 lb	850 Kg	1.864 lb	850 Kg	1.874 lb
Carico di lavoro massimo | Maximum working load	150 Kg	330,7 lb	180 Kg	369,8 lb	250 Kg	551,1 lb	300 Kg	661,4 lb
Carico di lavoro | Working load	50 Kg	110,2 lb	60 Kg	132,3 lb	80 Kg	176,4 lb	100 Kg	220,5 lb
Assorbimento al carico di lavoro (1) | Absorption @ working load (1)	100 A		55 A		90 A		55 A	
Velocità massima di recupero | Maximum chain speed	29,2 m/min	95,8 ft/min	26,4 m/min	86,4 ft/min	27,4 m/min	89,9 ft/min	26,4 m/min	86,6 ft/min
Velocità al carico di lavoro (2) | Chain speed @ working load (2)	22,2 m/min	72,8 ft/min	17,8 m/min	58,4 ft/min	14,4 m/min	47,2 ft/min	14,8 m/min	48,5 ft/min
Peso | Weight [senza campana | without drum]	14,7 Kg	32 lb	14,7 Kg	32 lb	18,8 Kg	41 lb	18,8 Kg	41 lb
Lunghezza barca (3) | Boat length (3)	5-8 m	16-26 ft	5-8 m	16-26 ft	5-9 m	16-29 ft	5-9 m	16-29 ft

Modelli | Modell	BL3 P FF 1200 X				BL3 FF 1500 X			
Potenza motore | Motor power	**1200 W**				**1500 W**			
Tensione motore | Motor supply voltage	**12 V**		**24 V**		**12 V**		**24 V**	
Tiro istantaneo massimo | Maximum pull	1000 Kg	2.205 lb	1000 Kg	2.205 lb	1100 Kg	2.425 lb	1100 Kg	2.425 lb
Carico di lavoro massimo | Maximum working load	370 Kg	815,7 lb	450 Kg	992,1 lb	470 Kg	1036,2 lb	540 Kg	1190,5 lb
Carico di lavoro | Working load	120 Kg	264,5 lb	150 Kg	330,7 lb	160 Kg	352,7 lb	180 Kg	396,8 lb
Assorbimento al carico di lavoro (1) | Absorption @ working load (1)	140 A		80 A		155 A		85 A	
Velocità massima di recupero | Maximum chain speed	36,6 m/min	120 ft/min	40,9 m/min	134,2 ft/min	29,2 m/min	95,8 ft/min	29,7 m/min	97,4 ft/min
Velocità al carico di lavoro (2) | Chain speed @ working load (2)	20,4 m/min	66,9 ft/min	21,4 m/min	70,2 ft/min	16,3 m/min	53,5 ft/min	19 m/min	62,3 ft/min
Peso | Weight [senza campana | without drum]	20 Kg	44 lb	20 Kg	44 lb	23,8 Kg	52,5 lb	23,8 Kg	52,5 lb
Lunghezza barca (3) | Boat length (3)	7-10 m	23-33 ft	7-10 m	23-33 ft	8-12 m	26-39 ft	8-12 m	26-39 ft

(1) Dopo un primo periodo d'uso / After an initial period of use. (2) Misure effettuate con barbotin per catena da 8 mm / Measurements taken with a gypsy for a 8 mm chain.
(3) L'indicazione può variare secondo il tipo di barca e di anchor-rode / The indication may vary according to the boat type and the anchor-rode type.

BALDER SERIES

BL3/P X

600 W FF DC
900 W FF DC
1200 W FF DC
1500 W FF DC

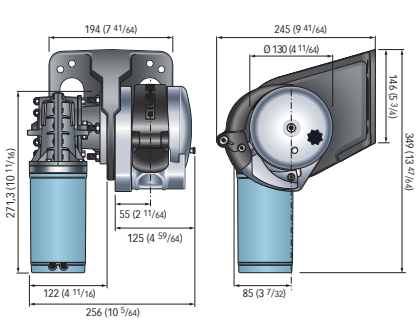

BL3 600 X

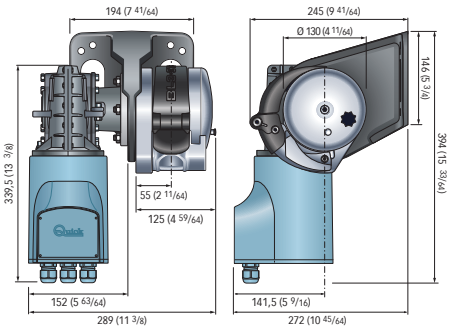

BL3 900 X

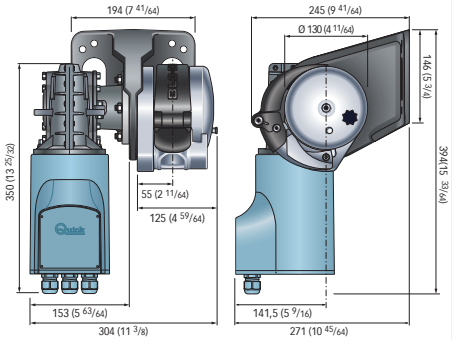

BL3 1200 X

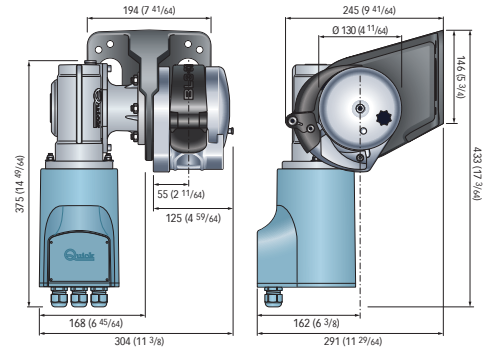

BL3 1500 X

Dimensioni in mm (inch) / Dimensions in mm (inch)

Staffa di montaggio / Mounting bracket

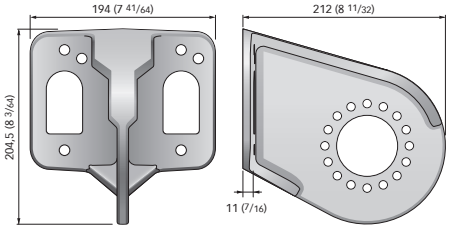

KIT DI MONTAGGIO (Opzionale) / **MOUNTING KIT** (Optional)

Blocco di sicurezza per catena / Safety chain stopper

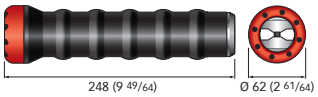

catena / chain **8/10 mm** (**BL3 1200 - BL3 1500**)

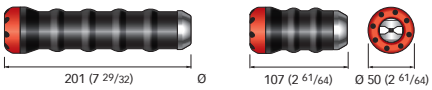

catena / chain **6 mm** (**BL3 900**) catena / chain **6 mm** (**BL3 600**)

T1-BL3 - Passascafo / Thru-hull Placca da parete / Wall plate

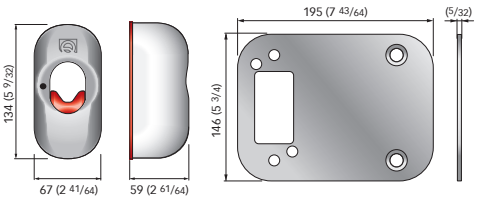

Accessori di serie / Supplied accessories

- Staffa di montaggio / Mounting bracket
- Cassetta teleruttori o teleinvertitori / Contactor or reversing contactor Units
- Leva in Nylon / Nylon handle

Accessori optional / Optional accessories

- Blocco di sicurezza per catena 6 mm (BL3 600) / Safety stopper for chain 6 mm (BL3 P 600)
- Blocco di sicurezza per catena 6 mm (BL3 900) / Safety stopper for chain 6 mm (BL3 P 900)
- Blocco di sicurezza per catena 8/10 mm (BL3 1200/1500) / Safety stopper for chain 8/10 mm (BL3 1200/1500)
- Passascafo / Thru-hull
- Placca da parete / Wall plate



- Interruttore magneto idraulico / Hydraulic magnetic circuit breaker
- Comando da plancia UP/DOWNv / UP/DOWN Control board
- Pulsanti a piede / Foot switches
- Pulsantiera / Handheld remote control
- Contacatena / Chain counter
- Radiocomandi / Radio remote control



Modelli | Models	BL3 P FF 600		BL3 P FF 900		BL3 P FF 1200		BL3 FF 1500	
Tensione motore | Motor supply voltage	12 V	24 V	12 V	24 V	12 V	24 V	12 V	24 V
Cassetta teleruttori/teleinvertitori | Contactor/reversing contactor Units	**T6415-12**	**T6415-24**	**T6315-12**	**T6315-24**	**T6315-12**	**T6315-24**	**T6315-12**	**T6315-24**
Interruttore magneto idraulico / Hydraulic magnetic circuit breaker	**WCB 80**	**WCB 50**	**WCB 50**	**WCB 40**	**WCB 80**	**WCB 50**	**WCB 100**	**WCB 50**

Per la scelta dei comandi remoti consulta pagina 166-175 / Refer to page 166-175 to see the choice of remote controls


ONLY ROPE
GENIUS

SALPA ANCORA PER ANCHOR-RODE SOLO CIMA
WINDLASSES FOR ROPE-ONLY ANCHOR-RODES

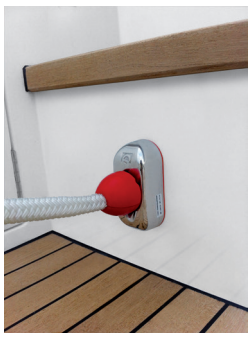





SALPA ANCORA SOLO CIMA
ROPE-ONLY WINDLASSES



BALDER ROPE series

BL2 R P	**600**	600 W	12/24 V	p.118
BL2 R P	**900**	900 W	12/24 V	p.118
BL2 R P	**1200**	1200 W	12/24 V	p.118



PT series

PTR	**350**	150 W	12 V	p. 120
PTR	**700**	250 W	12 V	p. 120
PTR	**1000**	350 W	24 V	p. 120

BARBOTIN PER SOLO CIMA
I barbotin montati di serie sui diversi salpa ancora operano con cima-catena.
Su alcuni modelli, possono essere montati a richiesta anche i barbotin specifici per la cima.
Il barbotin per solo cima è stato studiato per utilizzare la cima al massimo del rendimento. Le sue speciali nervature consentono di ottimizzare la presa.
Test eseguiti su cima a 3 legnoli in poliestere

Modelli per taglie cima
1/2" - 9/16" - 5/8" - 3/4"

GYPSY FOR ONLY ROPE
The gypsies fitted as standard on the different windlasses operate with rope-chain.
On some models, the specific gypsy for rope can also be fitted, upon request.
The rope-only gypsy has been specifically designed to exploit the rope at its maximum efficiency.
The special ribbing allows optimal grip.
Tests performed on 3-strand polyester rope

Models for rope sizes
1/2" - 9/16" - 5/8" - 3/4"

BARBOTIN PER SOLO CIMA
ROPE-ONLY GYPSY

Modelli disponibili su richiesta / Models available on request

DP2 P	**300/D**	300 W	12 V	p. 42
DP2 P	**500/D**	500 W	12/24 V	p. 42
DP2 P HS	**500/D**	500 W	12/24 V	p. 42
DP2 P	**700/D**	700 W	12/24 V	p. 42
DP2 P	**1000/D**	1000 W	12/24 V	p. 42
DP2L	**350**	350 W	12 V	p. 44
DP2E	**600/D**	500 W	12 V	p. 44
DP2E	**1000/D**	800 W	12 V	p. 44
DP2E	**1100/D**	800 W	24 V	p. 44
DP3 P	**700/D**	700 W	12/24 V	p. 46
DP3 P	**1000/D**	1000 W	12/24 V	p. 46
DP3	**1500/D**	1500 W	12/24 V	p. 47
AL3 P	**700/D**	700 W	12/24 V	p. 48
AL3 P	**1000/D**	1000 W	12/24 V	p. 48
AL3	**1500/D**	1500 W	12/24 V	p. 48
GP2	**500**	150 W	12 V	p. 93
GP2	**1200/D**	250 W	12 V	p. 93
GP2	**1500/D**	500 W	12 V	p. 93
GP2	**2000/D**	800 W	12 V	p. 93

BALDER ROPE SERIES

BL2R P X Y

600 FF DC
900 FF DC
1200 FF DC



Barbotin per cima piombata da 12/14/16 mm
Gypsy for leaded rope 12/14/16 mm

Passascafo e placca da parete in acciaio inox AISI 316.
AISI 316 Stainless steel thru-hull and wall plate

BL2R P X
Barbotin a destra
Right gypsy

Motoriduttore Quick in tecnopolimero
Technopolymer Quick gearbox

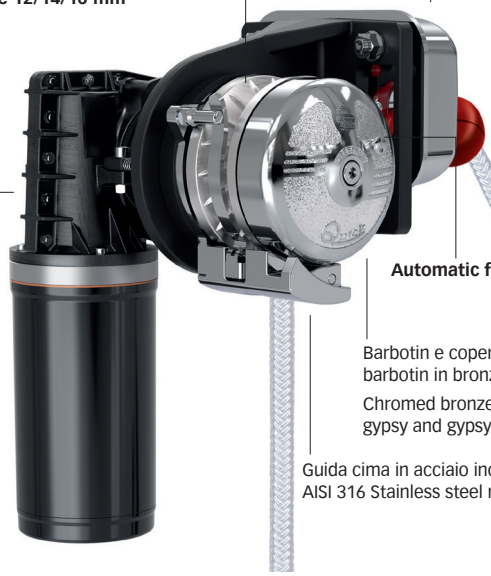

Automatic free-fall

Barbotin e coperchio barbotin in bronzo cromato.
Chromed bronze gypsy and gypsy cover.

Guida cima in acciaio inox AISI 316.
AISI 316 Stainless steel rope guide.

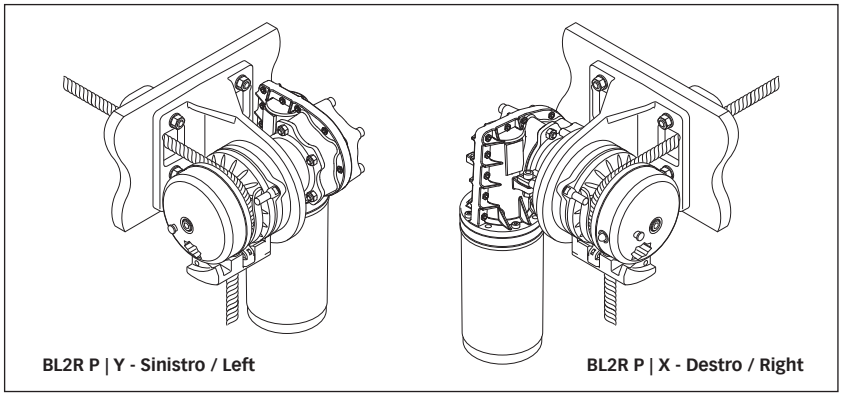

BL2R P | Y - Sinistro / Left

BL2R P | X - Destro / Right

SALPA ANCORA SOLO CIMA
Massima flessibilità di montaggio.
Acciaio inox AISI 316 e bronzo cromato.
Sistema automatico di caduta libera dell'anchor-rode.
Provvisto di dispositivo guida cima.
Barbotin destro o sinistro su staffa di montaggio.
Motore stagno IP67 (BL2R P 600: IP66).

ROPE-ONLY WINDLASSES
Maximum flexibility of installation.
AISI 316 Stainless steel and chromed bronze.
Automatic system of anchor-rode Free-Fall.
Supplied with rope guide devices.
Right or left gypsy fitted in a mounting bracket.
IP67 watertight motor (BL2R P 600: IP66).

AutomaticStop



L'**Automatic Stop** consente di interrompere automaticamente la salita dell'ancora fino alla posizione di riposo.
Il dispositivo è costituito da un passascafo dotato di un sensore e da uno stopper dotato di magneti. Lo stopper si fissa facilmente alla cima piombata. La cima scorre liberamente fino a quando i magneti entrando in contatto con il sensore, provocano l'interruzione del circuito elettrico, arrestando automaticamente il motore.

The **Automatic Stop** kit allows you to automatically stop the anchor on its way up leaving it at its stowed position. The Automatic Stop consists of a thru-hull fitting equipped with a sensor and a stopper with magnets. The stopper can be easily fixed to the leaded rope. The rope will run freely until the magnets get in contact with the sensor, which automatically stops the motor by interrupting the electrical circuit.

Modelli | Modell	BL2R P FF 600 X/Y				BL2R P FF 900 X/Y			
Potenza motore | Motor power	**600 W**				**900 W**			
Tensione motore | Motor supply voltage	**12 V**		**24 V**		**12 V**		**24 V**	
Carico di lavoro massimo | Maximum working load	200 Kg	441 lb	200 Kg	441 lb	320 Kg	705 lb	320 Kg	705 lb
Carico di lavoro | Working load	65 Kg	143,3 lb	70 Kg	150,3 lb	100 Kg	220,5 lb	107 Kg	235,9 lb
Assorbimento al carico di lavoro (1) | Absorption @ working load (1)	80 A		40 A		95 A		50 A	
Velocità massima di recupero | Maximum chain speed	25-28m/min - 82/91 ft/min				22-25m/min - 72/82 ft/min			
Peso | Weight [senza campana | without drum]	12,4 Kg	27 lb	12,4 Kg	27 lb	16,4 Kg	36 lb	16,4 Kg	36 lb
Lunghezza barca (2) | Boat length (2)	6-10 m	19.7-32.8 ft	6-10 m	19.7-32.8 ft	9-12 m	29.5-39.4 ft	9-12 m	29.5-39.4 ft

Modelli | Modell	BL2R P FF 1200 X/Y			
Potenza motore | Motor power	**1200 W**			
Tensione motore | Motor supply voltage	**12 V**		**24 V**	
Carico di lavoro massimo | Maximum working load	420 Kg	926 lb	420 Kg	926 lb
Carico di lavoro | Working load	140 Kg	308,6 lb	160 Kg	352,7 lb
Assorbimento al carico di lavoro (1) | Absorption @ working load (1)	130 A		75 A	
Velocità massima di recupero | Maximum chain speed	28-30m/min - 91/98 ft/min			
Peso | Weight [senza campana | without drum]	17,7 Kg	39 lb	17,7 Kg	39 lb
Lunghezza barca (2) | Boat length (2)	11-14 m	36-46 ft	11-14 m	36-46 ft

(1) Dopo un primo periodo d'uso / After an initial period of use. (2) Misure effettuate con barbotin per catena da 8 mm / Measurements taken with a gypsy for a 8 mm chain.
(2) L'indicazione può variare secondo il tipo di barca e di anchor-rode / The indication may vary according to the boat type and the anchor-rode type.

BALDER ROPE SERIES

BL2R P X Y

600 FF DC
900 FF DC
1200 FF DC

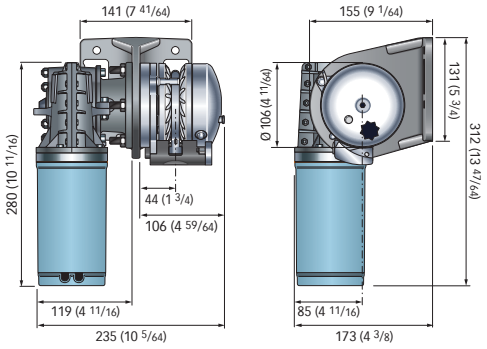

BL2R P 600 X

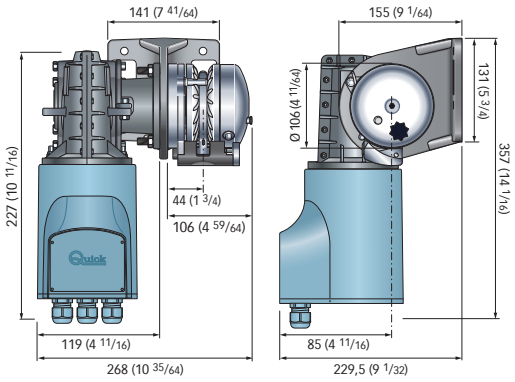

BL2R P 900 X

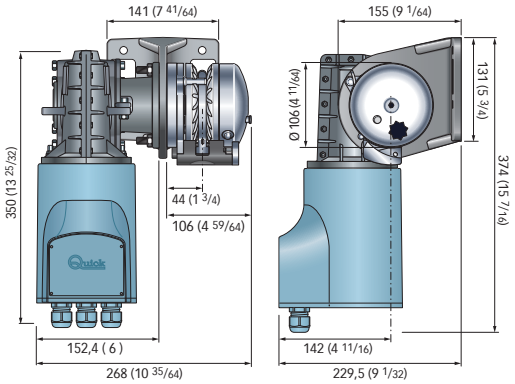

BL2R P 1200 X

Dimensioni in mm (inch) / Dimensions in mm (inch)

Staffa di montaggio / Mounting bracket

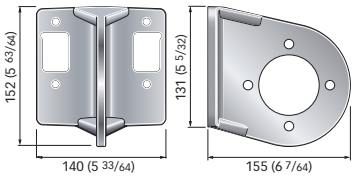

KIT DI MONTAGGIO (Opzionale)
MOUNTING KIT (Optional)

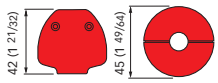

Blocco di sicurezza per cima / Safety rope stopper

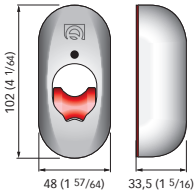

T1-BL2 - Passascafo / Thru-hull

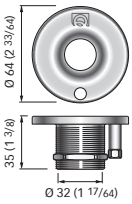

T2 - Passascafo / Thru-hull

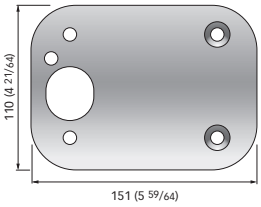

Placca da parete / Wall plate

Accessori di serie / Supplied accessories

- Staffa di montaggio / Mounting bracket
- Cassetta teleruttori o teleinvertitori / Contactor or reversing contactor Units
- Leva in Nylon / Nylon handle

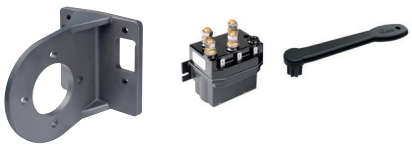

Accessori optional / Optional accessories

- Blocco sicurezza per cima / Safety rope stopper
- Passascafo **T1-BL2** / Thru-hull **T1-BL2**
- Placca da parete / Wall plate
- Passascafo T2 / Thru-hull T2
- Cima piombata / Leaded rope



- Interruttore magneto idraulico / Hydraulic magnetic circuit breaker
- Comando da plancia UP/DOWNv / UP/DOWN Control board
- Pulsanti a piede / Foot switches
- Pulsantiera / Handheld remote control
- Radiocomandi / Radio remote control



Modelli | Models	BL2R P FF 600		BL2R P FF 900		BL2R P FF 1200	
Tensione motore | Motor supply voltage	12 V	24 V	12 V	24 V	12 V	24 V
Cassetta teleruttori/teleinvertitori | Contactor/reversing contactor Units	**T6415-12**	**T6415-24**	**T6315-12**	**T6315-24**	**T6315-12**	**T6315-24**
Interruttore magneto idraulico / Hydraulic magnetic circuit breaker	**WCB 60**	**WCB 40**	**WCB 50**	**WCB 40**	**WCB 80**	**WCB 50**

Per la scelta dei comandi remoti consulta pagina 166-175 / Refer to page 166-175 to see the choice of remote controls

PT SERIES

PTR

350 DC
700 DC
1000 DC

SALPA ANCORA CON RULLO PER CIMA
Acciaio inox AISI 316 e alluminio anodizzato.
Motore stagno IP66.

WINDLASSES WITH ROPE-ROLL
AISI 316 stainless steel and anodized aluminium.
IP66 watertight motor.

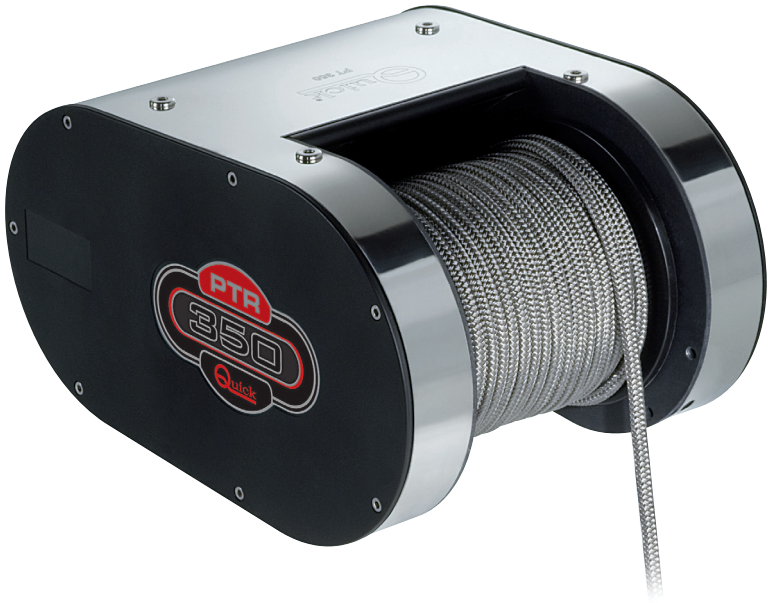

Il modello PT è disponibile in versione salpa ancora, oppure in versione per recupero-tender, completo di rocchetto per fettuccia con moschettone.

The PT model is available in the windlass version or in a tender-recovery version, complete with reel for flat straps with snap-hook.



PTR windlass



PTR windlass with bow-roller

PTR BR-X
Salpa ancora con bow-roller in acciaio inox AISI 316
Windlass with bow-roller in AISI 316 stainless steel

PTR BR-AL
Salpa ancora con bow-roller in alluminio anodizzato nero
Windlass with bow-roller in black anodized aluminium

Verricelli multifunzionali
I modelli della serie PT sono speciali verricelli elettrici studiati per salpare l'ancora a bordo di imbarcazioni multiscafo o con poco spazio disponibile. Possono essere installati facilmente sopra coperta.
I modelli PT sono utilizzabili anche come argani da pesca oppure per salpare il tender a bordo degli yachts.
Il rullo può recuperare una cima di 6 mm, fino a 30 m di lunghezza.

Multifunctional capstans.
The models of the PT series are special electrical capstans designed to weigh anchor onboard of pontoon or boats with a little space available. It can be easily installed on the deck. PT models can also be used as fishing capstans or to lift the tender onboard of yachts. **The roller can retrieve 6 mm rope, up to 30 meters long.**

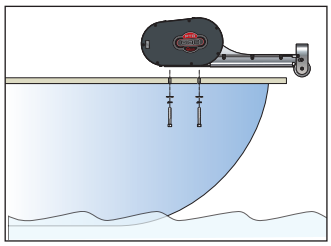

On-deck installation



PTG capstan for tender

Vedi a pag. 147
See on page 147

Modelli PT con motore elettrico DC
PT models with DC electric motor

Modelli base | Standard versions	PTR 350		PTR 700		PTR 1000	
Potenza motore | Motor power	**150 W**		**250 W**		**250 W**	
Tensione motore | Motor supply voltage	**12 V**		**12 V**		**24 V**	
Tiro istantaneo massimo | Maximum pull	260 Kg	573 lb	600 Kg	1323 lb	750 Kg	1653 lb
Carico di lavoro massimo | Maximum working load	100 Kg	220 lb	220 Kg	485 lb	250 Kg	551 lb
Carico di lavoro | Working load	40 Kg	88 lb	80 Kg	176 lb	100 Kg	220 lb
Assorbimento al carico di lavoro (1) | Absorption @ working load (1)	12 A		23 A		15 A	
Velocità massima di recupero (2) | Maximum chain speed (2)	20,8 m/min	68,2 ft/min	20,8 m/min	68,2 ft/min	21,5 m/min	70,5 ft/min
Velocità al carico di lavoro (2) | Chain speed @ working load (2)	19,3 m/min	63,3 ft/min	18,1 m/min	59,4 ft/min	18,3 m/min	60 ft/min
Peso | Weight [senza bowroller | without bowroller]	10 Kg	22 lb	10,2 Kg	22,5 lb	10,2 Kg	22,5 lb
Lunghezza barca (3) | Boat length (3)	6-9 m	20-29 ft	8-12 m	26-39 ft	8-12 m	26-39 ft

(1) Dopo un primo periodo d'uso / After an initial period of use. **(2) Misure effettuate con cima da 6 mm** / Measurements taken with rope 8 mm.
(3) L'indicazione può variare secondo il tipo di barca / The indication may vary according to the boat type.

PT SERIES

PTR

350 DC
700 DC
1000 DC



Bow-roller

Il PTR è disponibile anche nel modello con bow-roller per rendere più funzionale e pratico il suo utilizzo sulle imbarcazioni non predisposte all'installazione di salpa ancora come per esempio alcuni tipi di multiscafo. Il **bow-roller** Quick è stato studiato appositamente per salpare l'ancora in sicurezza grazie al sistema che blocca l'ancora a fine risalita.

Bow-roller

The PTR is also available in the model with bow-roller to make its use more functional and practical on boats where a windlass cannot be installed, like some multihull types. The Quick **bow-roller** is specifically designed to weigh anchor safely, thanks to a system blocking the anchor when it is up.

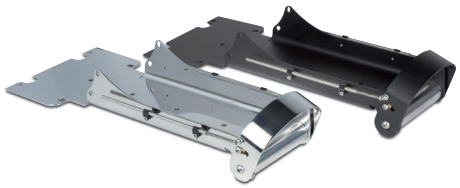

PTR BR-X
Salpa ancora con bow-roller in acciaio inox AISI 316
Windlass with bow-roller in AISI 316 stainless steel

PTR BR-AL
Salpa ancora con bow-roller in alluminio anodizzato nero
Windlass with bow-roller in black anodized aluminium

PTR 350-700-1000

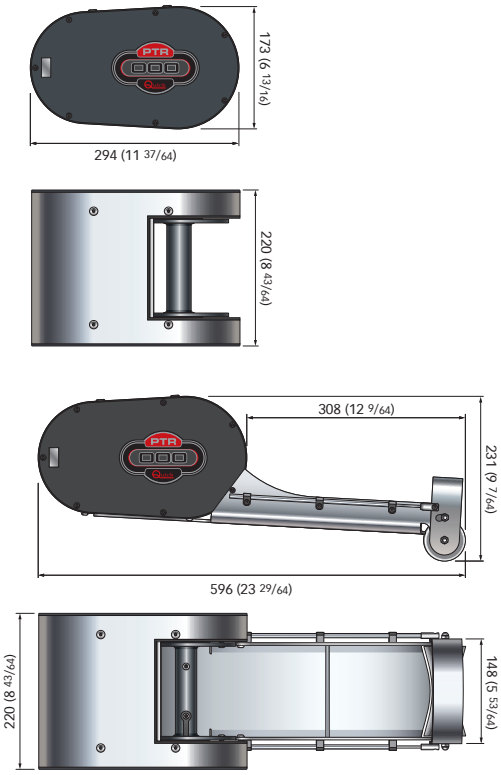

Spessore coperta / Deck Thickness
20 ÷ 40 mm / 3/4" ÷ 1"9/16

Accessori di serie / Supplied accessories

- Cassetta teleruttori o teleinvertitori / Contactor or reversing contactor Units
- 30 m di cima (Dyneema) / 30 m of rope (Dyneema)

Nel modello PT 350, i teleruttori sono forniti integrati.
On PT 350 model the solenoids are integrated



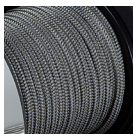

Accessori optional / Optional accessories

- Comando da plancia UP/DOWN / UP/DOWN Control board
- Pulsanti a piede / Foot switches
- Pulsantiera / Handheld remote control
- Radiocomandi / Radio remote control



Modelli | Models	PTR 350	PTR 700	PTR 1000
Tensione motore | Motor supply voltage	12 V	12 V	24 V
Cassetta teleruttori/teleinvertitori | Contactor/reversing contactor Units	**integrated**	**T6411-12**	**T6411-PT**

Per la scelta dei comandi remoti consulta pagina 166-175 / Refer to page 166-175 to see the choice of remote controls

CAPSTANS



APSTANS CAPSTANS CAPSTANS CAPST

VERRICELLI DA TONNEGGIO E ALTRE APPLICAZIONI
CAPSTANS



VERRICELLI DA TONNEGGIO
CAPSTANS

TUMBLER series

TB2 P	500	500 W	12/24 V	p.127
TB3 P	700	700 W	12/24 V	p.128
TB3 P	1000	1000 W	12/24 V	p.128
TB4	1000	1000 W	12/24 V	p.129
TB4	1500	1500 W	12/24 V	p.129
TB5	1700	1700 W	12/24 V	p.130
TB5	2000	2000 W	12/24 V	p.130
TB5 AC	3000	3000 W	230/400 V	p.134
TB5 HYDRO		Motore Idraulico / Hydraulic motor		p.139
TB6	2300	2300 W	24 V	p.131
TB6	3000	3000 W	24 V	p.131
TB6 AC	4000	4000 W	230/400 V	p.135
TB6 HYDRO		Motore Idraulico / Hydraulic motor		p.140



TB7	3500	3500 W	24 V	p.132
TB7 AC	3000	3000 W	230/400 V	p.136
TB7 AC	4000	4000 W	230/400 V	p.136
TB7 HYDRO		Motore Idraulico / Hydraulic motor		p.141
TB8	3500	3500 W	24 V	p.133
TB8 AC	5500	5500 W	230/400 V	p.137
TB8 AC	7500	7500 W	400/690 V	p.137
TB8 HYDRO		Motore Idraulico / Hydraulic motor		p.142
TB9 AC	11KW	11 KW	400/690 V	p.138
TB9 HYDRO		Motore Idraulico / Hydraulic motor		p.143



TOTEM series

TM3	600	500 W	12 V	p.144
TM3	1000	800 W	12 V	p.144
TM3	1100	800 W	24 V	p.144

VERRICELLI CON RULLO PER FETTUCCIA
CAPSTANS WITH STRAP-ROLLER

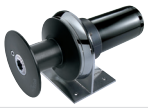

TOTEM G series

TMG	600	500 W	12 V	p.146
TMG	1000	800 W	12 V	p.146
TMG	1100	800 W	24 V	p.146



PTG series

PTG	350	150 W	12 V	p.147
PTG	700	250 W	12 V	p.147
PTG	1000	350 W	24 V	p.147



THG series

THG	500	500 W	12/24 V	p.148
THG	1000	1000 W	12/24 V	p.148
THG	1500	1500 W	12/24 V	p.148

VERRICELLI CON RULLO PER CIMA
CAPSTANS WITH ROPE-ROLLER



THOR series

TH	700	700 W	12/24 V	p.150
TH	1000	1000 W	12/24 V	p.150
TH	1400	1400 W	12/24 V	p.150

VERRICELLI CON RULLO PER CIMA E CATENA
CAPSTANS WITH ROLLER FOR ROPE AND CHAIN



STRESSFREE series

SF MINI / FF	500	500 W	12 V	p.151
SF MINI EXTRA/ FF	500	500 W	12 V	p.151
SF MIDI / FF	1400	1400 W	12 V	p.152
SF MAXI / FF	1400	1400 W	12 V	p.152
SF MIGHTY / FF	1700	1700 W	12 V	p.153

TUMBLER
CAPSTAN SERIES

TUMBLER è la gamma di verricelli da tonneggio Quick costruita interamente in acciaio inox AISI 316.
Sono disponibili nelle versioni con motore elettrico DC da 500 W a 3500 W e AC da 3000W fino a 11 KW oppure con sistema idraulico.

TUMBLER is the range of Quick capstans entirely built in AISI 316 stainless steel.
TUMBLER are available in the electric motor versions DC from 500 W to 3500 W and AC from 3000 W up to 11 KW or with hydraulic system.



Base Ø 105
TB2 P 500 DC



Base Ø 130
TB3 P 700 DC
TB3 P 1000 DC



Base Ø 142
TB4 1000 DC
TB4 1500 DC
TB4 HYDRO



Base Ø 170
TB5 1700 DC
TB5 2000 DC
TB5 3000 AC
TB5 HYDRO



Base Ø 200
TB6 2300 DC
TB6 3000 DC
TB6 3000 AC
TB6 4000 AC
TB6 HYDRO



Base Ø 250
TB7 3500 DC
TB7 3000 AC
TB7 4000 AC
TB7 HYDRO



Base Ø 300
TB8 3500 DC
TB8 5500 AC
TB8 7500 AC
TB8 HYDRO



Base Ø 420
TB9 11KW AC
TB9 HYDRO

TUMBLER SERIES

TB2 P

500 W DC

VERRICELLI DA TONNEGGIO
Base e campana
in acciaio inox AISI 316.
Motore stagno IP66.
Riduttore in tecnopolimero

CAPSTANS
AISI stainless steel 316 base and drum.
IP66 watertight motor.
Technopolymer gearbox



Acciaio Inox AISI 316
AISI 316 Stainless Steel

Motoriduttore Quick in tecnopolimero
Technopolymer Quick gearbox

Dimensioni in mm (inch)
Dimensions in mm (inch)

TB2 P 500 - Base Ø 105 mm

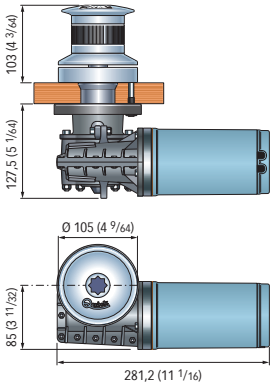

Spessore coperta / Deck Thickness
25÷30 mm (31/32" ÷ 1"3/16) *



Ø 105 mm / 4"9/64

***Su richiesta possono essere forniti alberi e prigionieri per spessori di coperta maggiori**
*On request, shaft and studs can be supplied for greater deck thicknesses.

Modelli TB2 P con motore elettrico DC
TB2 P models with DC electric motor

Modelli base | Standard versions	TB2 P 500			
Potenza motore | Motor power	**500 W**			
Tensione motore | Motor supply voltage	**12 V**		**24 V**	
Tiro istantaneo massimo | Maximum pull	660 Kg	1455 lb	660 Kg	1455 lb
Carico di lavoro massimo | Maximum working load	200 Kg	441 lb	220 Kg	485 lb
Carico di lavoro | Working load	65 Kg	143,3 lb	70 Kg	154,3 lb
Assorbimento al carico di lavoro (1) | Absorption @ working load (1)	80 A		40 A	
Velocità massima di recupero | Maximum chain speed	29 m/min	95,1 ft/min	29 m/min	95,1 ft/min
Velocità al carico di lavoro | Chain speed @ working load	19 m/min	62 ft/min	21,7 m/min	71,2 ft/min
Ø Campana | Ø Drum	**105 mm**	**4" 9/64**	**105 mm**	**4" 9/64**
Peso | Weight	9,3 Kg	20 lb	9,3 Kg	20 lb
Lunghezza barca (2) | Boat length (2)	6-9 m	20-30 ft	6-9 m	20-30 ft

(1) Dopo un primo periodo d'uso / After an initial period of use. **(2) L'indicazione può variare secondo il tipo di barca** / The indication may vary according to the boat type.

Accessori di serie / Supplied accessories

- Cassetta teleruttori o teleinvertitori / Contactor or reversing contactor Units
- Leva in Nylon / Nylon handle



Accessori optional / Optional accessories

- Interruttore magneto idraulico / Hydraulic magnetic circuit breaker
- Comando da plancia UP/DOWN / UP/DOWN Control board
- Pulsanti a piede / Foot switches
- Pulsantiera / Handheld remote control
- Radiocomandi / Radio remote control



Modelli | Models	TB2 P 500 W	
Tensione motore | Motor supply voltage	12 V	24 V
Cassetta teleruttori/teleinvertitori | Contactor/reversing contactor units	**T6415-12 V**	**T6415-24 V**
Interruttore magneto idraulico / Hydraulic magnetic circuit breaker	**WCB 60**	**WCB 40**

Per la scelta dei comandi remoti consulta pagina 166-175 / Refer to page 166-175 to see the choice of remote controls

TUMBLER SERIES

TB3 P

700 / 1000 W DC



Acciaio Inox AISI 316
AISI 316 Stainless Steel

Motoriduttore Quick in tecnopolimero
Technopolymer Quick gearbox

VERRICELLI DA TONNEGGIO
Base e campana in acciaio inox AISI 316.
Motore stagno IP67.
Riduttore in tecnopolimero

CAPSTANS
AISI stainless steel 316 base and drum.
IP67 Watertight motor.
Technopolymer gearbox



Ø 130 mm / 5" 1/8

TB3 P 700 - Base Ø 130 mm

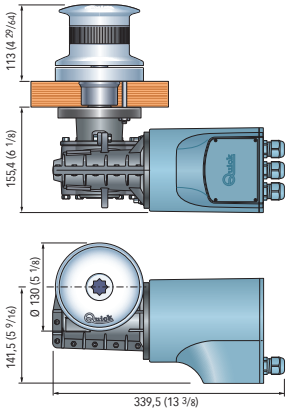

Spessore coperta / Deck Thickness
25÷50 mm (31/32" ÷ 1"31/32) *

TB3 P 1000 - Base Ø 130 mm

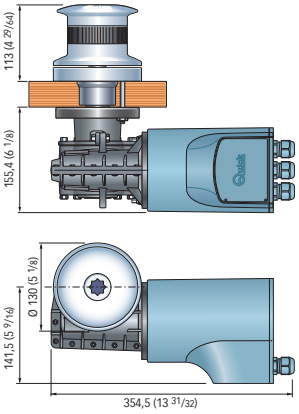

Spessore coperta / Deck Thickness
25÷50 mm (31/32" ÷ 1"31/32) *

Dimensioni in mm (inch)
Dimensions in mm (inch)

***Su richiesta possono essere forniti alberi e prigionieri per spessori di coperta maggiori**

*On request, shaft and studs can be supplied for greater deck thicknesses.

Modelli TB3 P con motore elettrico DC
TB3 P models with DC electric motor

Modelli base | Standard versions	TB3 P 700				TB3 P 1000			
Potenza motore | Motor power	**700 W**				**1000 W**			
Tensione motore | Motor supply voltage	**12 V**		**24 V**		**12 V**		**24 V**	
Tiro istantaneo massimo | Maximum pull	850 Kg	1874 lb	850 Kg	1874 lb	1000 Kg	2205 lb	1000 Kg	2205 lb
Carico di lavoro massimo | Maximum working load	250 Kg	551 lb	300 Kg	661 lb	370 Kg	816 lb	450 Kg	992 lb
Carico di lavoro | Working load	80 Kg	176 lb	100 Kg	220 lb	120 Kg	265 lb	150 Kg	331 lb
Assorbimento al carico di lavoro (1) | Absorption @ working load (1)	90 A		55 A		140 A		80 A	
Velocità massima di recupero | Maximum chain speed	21 m/min	67 ft/min	22 m/min	72 ft/min	25 m/min	82 ft/min	27 m/min	88 ft/min
Velocità al carico di lavoro | Chain speed @ working load	12 m/min	39 ft/min	14 m/min	46 ft/min	16,5 m/min	54 ft/min	17,5 m/min	57 ft/min
Ø Campana | Ø Drum	**130 mm**	**5" 1/8**	**130 mm**	**5" 1/8**	**130 mm**	**5" 1/8**	**130 mm**	**5" 1/8**
Peso | Weight	14,1 Kg	31 lb	14,1 Kg	31 lb	15,4 Kg	34 lb	15,4 Kg	34 lb
Lunghezza barca (2) | Boat length (2)	7-10 m	23-33 ft	7-10 m	23-33 ft	10-13 m	33-43 ft	10-13 m	33-43 ft

(1) Dopo un primo periodo d'uso / After an initial period of use. **(2) L'indicazione può variare secondo il tipo di barca** / The indication may vary according to the boat type.

TUMBLER SERIES

TB4

1000 / 1500 W DC

VERRICELLI DA TONNEGGIO
Base e campana in acciaio inox AISI 316.
Motore stagno IP67.
Riduttore in alluminio anodizzato.

CAPSTANS
AISI stainless steel 316 base and drum.
IP67 Watertight motor.
Anodized aluminium gearbox.

Dimensioni in mm (inch) / Dimensions in mm (inch)

TB4 1000 - Base Ø 142 mm

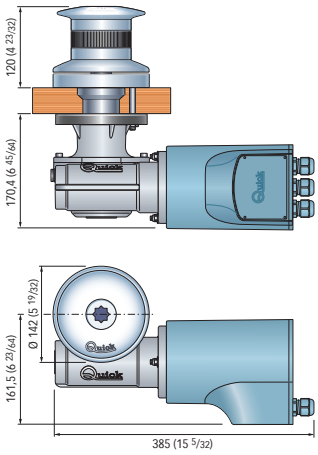

Spessore coperta / Deck Thickness
25÷50 mm (31/32" ÷ 1"31/32) *

TB4 1500 - Base Ø 142 mm

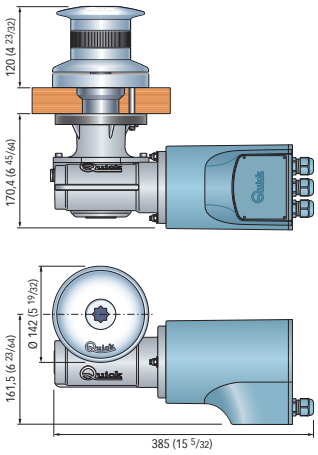

Spessore coperta / Deck Thickness
25÷50 mm (31/32" ÷ 1"31/32) *

***Su richiesta possono essere forniti alberi e prigionieri per spessori di coperta maggiori**
*On request, shaft and studs can be supplied for greater deck thicknesses.



Ø 142 mm / 5" 19/32

Modelli TB4 con motore elettrico DC
TB4 models with DC electric motor

Modelli base | Standard versions	TB4 1000				TB4 1500			
Potenza motore | Motor power	**1000 W**				**1500 W**			
Tensione motore | Motor supply voltage	**12 V**		**24 V**		**12 V**		**24 V**	
Tiro istantaneo massimo | Maximum pull	1000 Kg	2205 lb	1000 Kg	2205 lb	1100 Kg	2425 lb	1100 Kg	2425 lb
Carico di lavoro massimo | Maximum working load	370 Kg	816 lb	450 Kg	992 lb	450 Kg	992 lb	500 Kg	1102 lb
Carico di lavoro | Working load	120 Kg	265 lb	150 Kg	331 lb	150 Kg	331 lb	170 Kg	375 lb
Assorbimento al carico di lavoro (1) | Absorption @ working load (1)	140 A		80 A		155 A		85 A	
Velocità massima di recupero | Maximum chain speed	25 m/min	82 ft/min	26 m/min	85 ft/min	25 m/min	82 ft/min	26 m/min	85 ft/min
Velocità al carico di lavoro | Chain speed @ working load	17,5 m/min	57 ft/min	18 m/min	59 ft/min	16,5 m/min	54 ft/min	17 m/min	55,5 ft/min
Ø Campana | Ø Drum	**142 mm**	**5" 19/32**	**142 mm**	**5" 19/32**	**142 mm**	**5" 19/32**	**142 mm**	**5" 19/32**
Peso | Weight	17,3 Kg	38,1 lb	17,3 Kg	38,1 lb	21,2 Kg	46,7 lb	21,2 Kg	46,7 lb
Lunghezza barca (2) | Boat length (2)	14-18 m	46-59 ft	14-18 m	46-59 ft	16-22 m	52-72 ft	16-22 m	52-72 ft

(1) Dopo un primo periodo d'uso / After an initial period of use. **(2) L'indicazione può variare secondo il tipo di barca** / The indication may vary according to the boat type.

Accessori di serie / Supplied accessories

- Cassetta teleruttori o teleinvertitori / Contactor or reversing contactor Units
- Leva in Nylon / Nylon handle



Accessori optional / Optional accessories

- Interruttore magneto idraulico / Hydraulic magnetic circuit breaker
- Comando da plancia UP/DOWN / UP/DOWN Control board
- Pulsanti a piede / Foot switches
- Pulsantiera / Handheld remote control
- Radiocomandi / Radio remote control



Modelli | Models	TB3 700 W		TB3 1000 W		TB4 1000 W		TB4 1500 W	
Tensione motore | Motor supply voltage	12 V	24 V	12 V	24 V	12 V	24 V	12 V	24 V
Cassetta teleruttori/teleinvertitori | Contactor/reversing contactor Units	**T6315-12**	**T6315-24**	**T6315-12**	**T6315-24**	**T6315-12**	**T6315-24**	**T6315-12**	**T6315-24**
Interruttore magneto idraulico / Hydraulic magnetic circuit breaker	**WCB 50**	**WCB 40**	**WCB 80**	**WCB 50**	**WCB 80**	**WCB 50**	**WCB 100**	**WCB 50**

Per la scelta dei comandi remoti consulta pagina 166-175 / Refer to page 166-175 to see the choice of remote controls

TUMBLER SERIES

TB5

1700 / 2000 W DC

VERRICELLI DA TONNEGGIO
Base e campana in acciaio inox AISI 316.
Motore stagno IP67 1700W - IP66 2000W.
Riduttore in alluminio anodizzato.

CAPSTANS
AISI stainless steel 316 base and drum.
IP67 1700W - IP66 2000W Watertight motor.
Anodized aluminium gearbox.

Acciaio Inox AISI 316
AISI 316 Stainless Steel



TB5
Motore 2000W

TB6
Motore 2300W



Ø 170 mm / 6" 21/64

TB5 1700 - Base Ø 170 mm

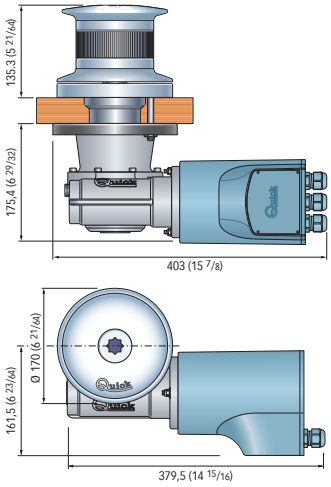

Spessore coperta / Deck Thickness
30÷70 mm (1"3/16 ÷ 2"3/4) *

TB5 2000 - Base Ø 170 mm

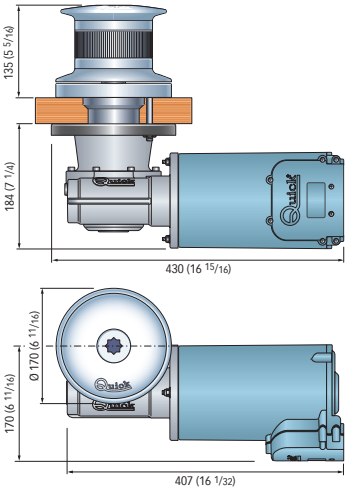

Spessore coperta / Deck Thickness
30÷70 mm (1"3/16 ÷ 2"3/4) *

Dimensioni in mm (inch)
Dimensions in mm (inch)

***Su richiesta possono essere forniti alberi e prigionieri per spessori di coperta maggiori**

*On request, shaft and studs can be supplied for greater deck thicknesses.

Modelli TB5 con motore elettrico DC
TB5 models with DC electric motor

Modelli base | Standard versions	TB5 1700		TB5 2000	
Potenza motore | Motor power	**1700 W**		**2000 W**	
Tensione motore | Motor supply voltage	**24 V**		**24 V**	
Tiro istantaneo massimo | Maximum pull	1200 Kg	2646 lb	1260 Kg	2778 lb
Carico di lavoro massimo | Maximum working load	570 Kg	1257 lb	750 Kg	1653 lb
Carico di lavoro | Working load	190 Kg	419 lb	250 Kg	551 lb
Assorbimento al carico di lavoro (1) | Absorption @ working load (1)	100 A		115 A	
Velocità massima di recupero | Maximum chain speed	33,1 m/min	108,6 ft/min	35,2 m/min	114,4 ft/min
Velocità al carico di lavoro | Chain speed @ working load	18,2 m/min	60 ft/min	19,9 m/min	65,3 ft/min
Ø Campana | Ø Drum	**170 mm**	**6" 21/64**	**Ø 170 mm**	**6" 21/64**
Peso | Weight	39 Kg	86 lb	42 Kg	92,6 lb
Lunghezza barca (2) | Boat length (2)	18-25 m	59-82 ft	20-29 m	66-95 ft

(1) Dopo un primo periodo d'uso / After an initial period of use. **(2) L'indicazione può variare secondo il tipo di barca** / The indication may vary according to the boat type.

TUMBLER SERIES

TB6

2300 / 3000 W DC

VERRICELLI DA TONNEGGIO
Base e campana in acciaio inox AISI 316.
Motore stagno IP66 (solo 2300W).
Riduttore in alluminio anodizzato.

CAPSTANS
AISI stainless steel 316 base and drum.
IP66 Watertight motor (only 2300W).
Anodized aluminium gearbox.

Lloyd's Register



Ø 200 mm / 7" 7/8

Dimensioni in mm (inch) / Dimensions in mm (inch)

TB6 2300 - Base Ø 200 mm

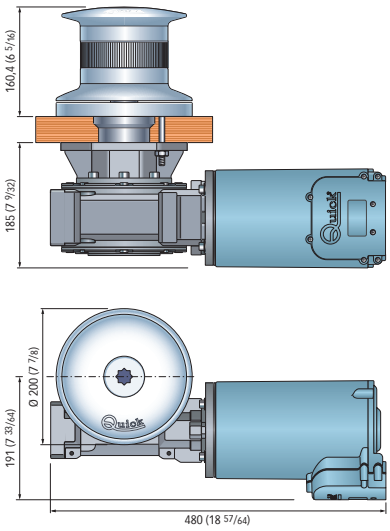

Spessore coperta / Deck Thickness
30÷70 mm (1"3/16 ÷ 2"3/4) *

TB6 3000 - Base Ø 200 mm

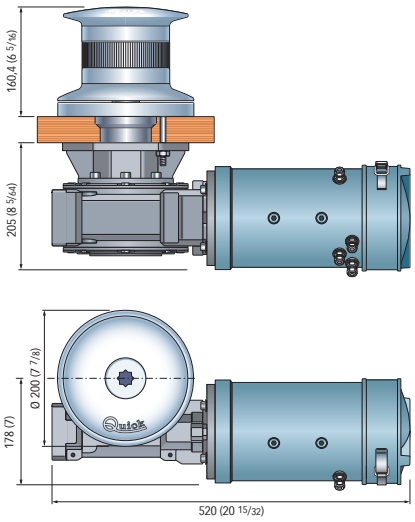

Spessore coperta / Deck Thickness
30÷70 mm (1"3/16 ÷ 2"3/4) *

***Su richiesta possono essere forniti alberi e prigionieri per spessori di coperta maggiori**
*On request, shaft and studs can be supplied for greater deck thicknesses.

Modelli TB6 con motore elettrico DC
TB6 models with DC electric motor

Modelli base | Standard versions	TB6 2300		TB6 3000	
Potenza motore | Motor power	**2300 W**		**3000 W**	
Tensione motore | Motor supply voltage	**24 V**		**24 V**	
Tiro istantaneo massimo | Maximum pull	2400 Kg	5291 lb	3100 Kg	6834 lb
Carico di lavoro massimo | Maximum working load	850 Kg	1874 lb	1200 Kg	2646 lb
Carico di lavoro | Working load	285 Kg	628 lb	400 Kg	882 lb
Assorbimento al carico di lavoro (1) | Absorption @ working load (1)	120 A		145 A	
Velocità massima di recupero | Maximum chain speed	40 m/min	131,2 ft/min	37,2 m/min	122 ft/min
Velocità al carico di lavoro | Chain speed @ working load	33,1 m/min	108,6 ft/min	20,2 m/min	66,3 ft/min
Ø Campana | Ø Drum	**Ø 200 mm**	**7" 7/8**	**Ø 200 mm**	**7" 7/8**
Peso | Weight	45 Kg	99,2 lb	55,7 Kg	122,8 lb
Lunghezza barca (2) | Boat length (2)	24-31 m	79-102 ft	26-34 m	85-112 ft

(1) Dopo un primo periodo d'uso / After an initial period of use. **(2) L'indicazione può variare secondo il tipo di barca** / The indication may vary according to the boat type.

Accessori di serie / Supplied accessories

- Cassetta teleruttori o teleinvertitori / Contactor or reversing contactor Units
- Leva in Nylon / Nylon handle





Accessori optional / Optional accessories

- Interruttore magneto idraulico / Hydraulic magnetic circuit breaker
- Comando da plancia UP/DOWN / UP/DOWN Control board
- Pulsanti a piede / Foot switches
- Pulsantiera / Handheld remote control
- Radiocomandi / Radio remote control



Modelli | Models	TB5 1700 W	TB5 2000 W	TB6 2300 W	TB6 3000 W
Tensione motore | Motor supply voltage	24 V	24 V	24 V	24 V
Cassetta teleruttori/teleinvertitori | Contactor/reversing contactor Units	**T6315-24**	**T6315-24**	**T6315-24**	**T6415-24**
Interruttore magneto idraulico / Hydraulic magnetic circuit breaker	**WCB 60**	**WCB 80**	**WCB 80**	**WCB 100**

Per la scelta dei comandi remoti consulta pagina 166-175 / Refer to page 166-175 to see the choice of remote controls

TUMBLER SERIES

TB7

3500 W DC

TB7 DC 3500 - Base Ø 250 mm

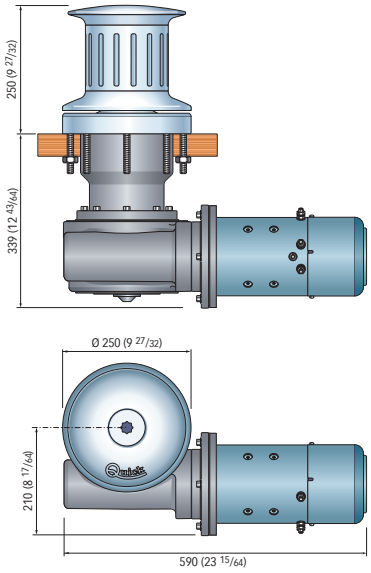

Spessore coperta / Deck Thickness
30 ÷ 60 mm (1" 3/16 ÷ 2" 5/16)

Dimensioni in mm (inch) / Dimensions in mm (inch)

RINA TYPE APPROVAL
Lloyd's Register
ABS

VERRICELLI DA TONNEGGIO
Base e campana in acciaio inox AISI 316.
Riduttore in alluminio anodizzato.

CAPSTANS
AISI stainless steel 316 base and drum.
Anodized aluminium gearbox.



Ø 250 mm / 9" 27/32

Modelli TB7 con motore elettrico DC
TB7 models with DC electric motor

Modelli base | Standard versions	TB7 3500	
Potenza motore | Motor power	**3500 W**	
Tensione motore | Motor supply voltage	**24 V**	
Tiro istantaneo massimo | Maximum pull	3500 Kg	7716 lb
Carico di lavoro massimo | Maximum working load	1500 Kg	3307 lb
Carico di lavoro | Working load	700 Kg	1543 lb
Assorbimento al carico di lavoro (1) | Absorption @ working load (1)	197 A	
Velocità massima di recupero | Maximum chain speed	29,1 m/min	95,5 ft/min
Velocità al carico di lavoro | Chain speed @ working load	15 m/min	49,2 ft/min
Ø Campana | Ø Drum	**250 mm**	**9" 27/32**
Peso | Weight	90 Kg	198,4 lb
Lunghezza barca (2) | Boat length (2)	28-40 m	92-132 ft

(1) Dopo un primo periodo d'uso / After an initial period of use. **(2) L'indicazione può variare secondo il tipo di barca** / The indication may vary according to the boat type.

Accessori di serie / Supplied accessories

- Cassetta teleruttori o teleinvertitori / Contactor or reversing contactor Units
- Leva in Nylon / Nylon handle



Accessori optional / Optional accessories

- Interruttore magneto idraulico / Hydraulic magnetic circuit breaker
- Comando da plancia UP/DOWN / UP/DOWN Control board
- Pulsanti a piede / Foot switches
- Pulsantiera / Handheld remote control
- Radiocomandi / Radio remote control



Modelli | Models	TB7 3500 W
Tensione motore | Motor supply voltage	24 V
Cassetta teleruttori/teleinvertitori | Contactor/reversing contactor Units	**T6415-24**
Interruttore magneto idraulico / Hydraulic magnetic circuit breaker	**10150**

Per la scelta dei comandi remoti consulta pagina 166-175 / Refer to page 166-175 to see the choice of remote controls

TUMBLER SERIES

TB8

3500 W DC

TB8 DC 3500 - Base Ø 300 mm

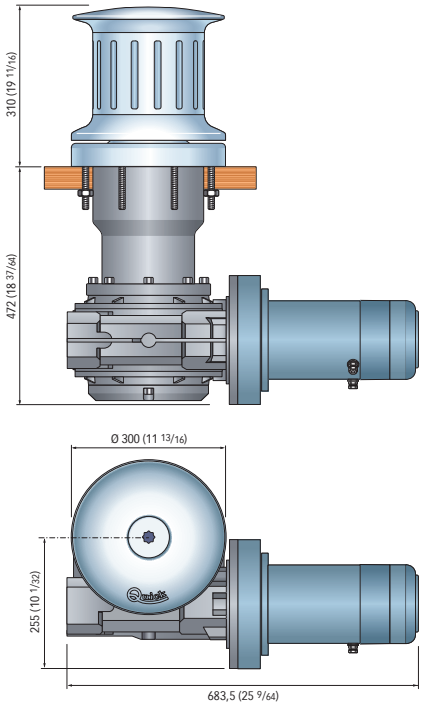

TYPE APPROVAL

VERRICELLI DA TONNEGGIO
Base e campana in acciaio inox AISI 316.
Riduttore in alluminio anodizzato.

CAPSTANS
AISI stainless steel 316 base and drum.
Anodized aluminium gearbox.



Spessore coperta / Deck Thickness
30 ÷ 60 mm (1" 3/16 ÷ 2" 5/16)

Dimensioni in mm (inch) / Dimensions in mm (inch)

Ø 300 mm / 11" 13/16

Modelli TB8 con motore elettrico DC
TB8 models with DC electric motor

Modelli base | Standard versions	TB8 3500	
Potenza motore | Motor power	**3500 W**	
Tensione motore | Motor supply voltage	**24 V**	
Tiro istantaneo massimo | Maximum pull	3500 Kg	7716 lb
Carico di lavoro massimo | Maximum working load	1500 Kg	3307 lb
Carico di lavoro | Working load	700 Kg	1543 lb
Assorbimento al carico di lavoro (1) | Absorption @ working load (1)	197 A	
Velocità massima di recupero | Maximum chain speed	29,1 m/min	95,5 ft/min
Velocità al carico di lavoro | Chain speed @ working load	15 m/min	49,2 ft/min
Ø Campana | Ø Drum	**300 mm**	**11" 13/16**
Peso | Weight	120 Kg	264,5 lb
Lunghezza barca (2) | Boat length (2)	36-50 m	118-165 ft

(1) Dopo un primo periodo d'uso / After an initial period of use. **(2) L'indicazione può variare secondo il tipo di barca** / The indication may vary according to the boat type.

Accessori di serie / Supplied accessories

- Cassetta teleruttori o teleinvertitori / Contactor or reversing contactor Units
- Leva in Nylon / Nylon handle



Accessori optional / Optional accessories

- Interruttore magneto idraulico / Hydraulic magnetic circuit breaker
- Comando da plancia UP/DOWN / UP/DOWN Control board
- Pulsanti a piede / Foot switches
- Pulsantiera / Handheld remote control
- Radiocomandi / Radio remote control



Modelli | Models	TB8 3500 W
Tensione motore | Motor supply voltage	24 V
Cassetta teleruttori/teleinvertitori | Contactor/reversing contactor Units	**T6415-24**
Interruttore magneto idraulico / Hydraulic magnetic circuit breaker	**10150**

Per la scelta dei comandi remoti consulta pagina 166-175 / Refer to page 166-175 to see the choice of remote controls

TUMBLER SERIES

TB5AC

3000 W AC

VERRICELLI DA TONNEGGIO
Base e campana in acciaio inox AISI 316.
Riduttore in alluminio anodizzato.

CAPSTANS
AISI stainless steel 316 base and drum.
Anodized aluminium gearbox.

TB5 AC 3000 - Base Ø 170 mm

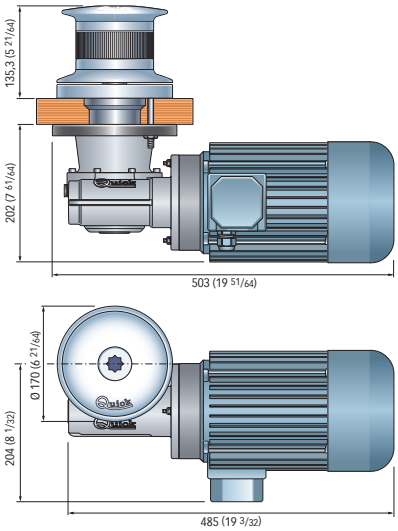

Dimensioni in mm (inch)
Dimensions in mm (inch)

Spessore coperta / Deck Thickness
30÷70 mm (1"3/16 ÷ 2"3/4) *

***Su richiesta possono essere forniti alberi e prigionieri per spessori di coperta maggiori**

*On request, shaft and studs can be supplied for greater deck thicknesses.



Ø 170 mm / 6" 21/64

Modelli TB5 AC con motore elettrico AC
TB5 AC models with AC electric motor

Modelli base | Standard versions	TB5 AC 3000 - 3000 D	
Potenza motore | Motor power	**3000 W**	
Tensione motore | Motor supply voltage	**230/400 V** - Three-Phase (2)	
Tiro istantaneo massimo | Maximum pull	2800 Kg	6173 lb
Carico di lavoro massimo | Maximum working load	930 Kg	2050 lb
Velocità massima di recupero | Maximum chain speed	15 m/min	49,2 ft/min
Ø Campana | Ø Drum	**170 mm**	**6" 21/64**
Peso | Weight	49,7 Kg	109,6 lb
Lunghezza barca (1) | Boat length (1)	26-34 m	85-112 ft

(1) L'indicazione può variare secondo il tipo di barca / The indication may vary according to the boat type.
(2) Su richiesta disponibile motore 230V monofase (per potenze fino a 3000W) / 230V single-phase motor available on request (for powers up to 3000W).

Accessori di serie / Supplied accessories
• Leva in Nylon / Nylon handle



Accessori optional / Optional accessories
• Sistemi di azionamento | Electric drive systems
• Comando da plancia UP/DOWN / UP/DOWN Control board
• Pulsanti a piede / Foot switches
• Pulsantiera / Handheld remote control
• Radiocomandi / Radio remote control



Modelli | Models	TB5 AC 3000 W
Tensione motore | Motor supply voltage	230/400 V
Sistemi di azionamento | Electric drive systems	**ECbox AC40 / Inverter INV11KW-400V**

Per la scelta dei comandi remoti consulta pagina 166-175 / Refer to page 166-175 to see the choice of remote controls

TUMBLER SERIES

TB6AC

4000 W AC

VERRICELLI DA TONNEGGIO
Base e campana in acciaio inox AISI 316.
Riduttore in alluminio anodizzato.

CAPSTANS
AISI stainless steel 316 base and drum.
Anodized aluminium gearbox.

Lloyd's Register

Dimensioni in mm (inch) / Dimensions in mm (inch)

TB6 AC 4000 - Base Ø 200 mm

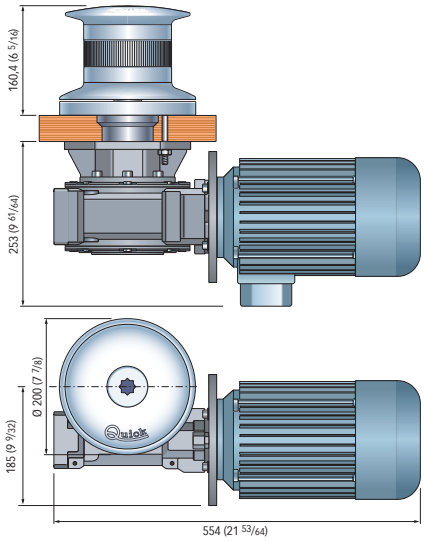

Dimensioni in mm (inch)
Dimensions in mm (inch)

Spessore coperta / Deck Thickness
30÷70 mm (1"3/16 ÷ 2"3/4) *

***Su richiesta possono essere forniti alberi e prigionieri per spessori di coperta maggiori**

*On request, shaft and studs can be supplied for greater deck thicknesses.



Ø 200 mm / 7" 7/8

Modelli TB6 AC con motore elettrico AC
TB6 AC models with AC electric motor

Modelli base | Standard versions	TB6 AC 4000 - 4000 D	
Potenza motore | Motor power	**4000 W**	
Tensione motore | Motor supply voltage	**230/400 V** - Three-Phase (2)	
Tiro istantaneo massimo | Maximum pull	3000 Kg	6614 lb
Carico di lavoro massimo | Maximum working load	1000 Kg	2205 lb
Velocità massima di recupero | Maximum chain speed	15 m/min	49,2 ft/min
Ø Campana | Ø Drum	**Ø 200 mm**	**7" 7/8**
Peso | Weight	51,7 Kg	114 lb
Lunghezza barca (1) | Boat length (1)	30-36 m	98-118 ft

(1) L'indicazione può variare secondo il tipo di barca / The indication may vary according to the boat type.
(2) Su richiesta disponibile motore 230V monofase (per potenze fino a 3000W) / 230V single-phase motor available on request (for powers up to 3000W).

Accessori di serie / Supplied accessories
• Leva in Nylon / Nylon handle



Accessori optional / Optional accessories
• Sistemi di azionamento | Electric drive systems
• Comando da plancia UP/DOWN / UP/DOWN Control board
• Pulsanti a piede / Foot switches
• Pulsantiera / Handheld remote control
• Radiocomandi / Radio remote control



Modelli | Models	TB6 AC 4000 W
Tensione motore | Motor supply voltage	230/400 V
Sistemi di azionamento | Electric drive systems	**ECbox AC40 / Inverter INV11KW-400V**

Per la scelta dei comandi remoti consulta pagina 166-175 / Refer to page 166-175 to see the choice of remote controls

TUMBLER SERIES

TB7 AC

3000/4000 W AC

VERRICELLI DA TONNEGGIO
Base e campana in acciaio inox AISI 316.
Riduttore in ghisa verniciato a triplo spessore.

CAPSTANS
AISI stainless steel 316 base and drum.
Gearbox in triple-layer painted cast iron.

RINA TYPE APPROVAL
Lloyd's Register
ABS

TB7 AC 3000 - Base Ø 250 mm

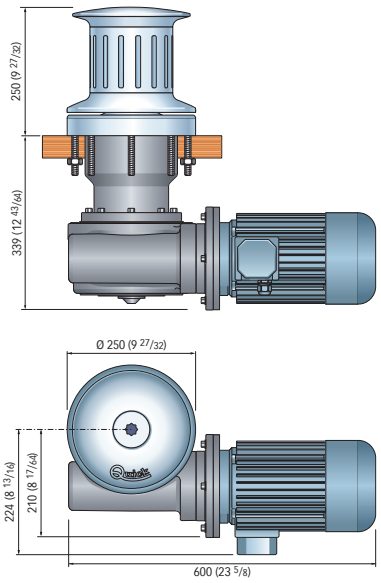

Spessore coperta / Deck Thickness
30 ÷ 60 mm (1" 3/16 ÷ 2" 5/16)

Dimensioni in mm (inch) / Dimensions in mm (inch)

TB7 AC 4000 - Base Ø 250 mm

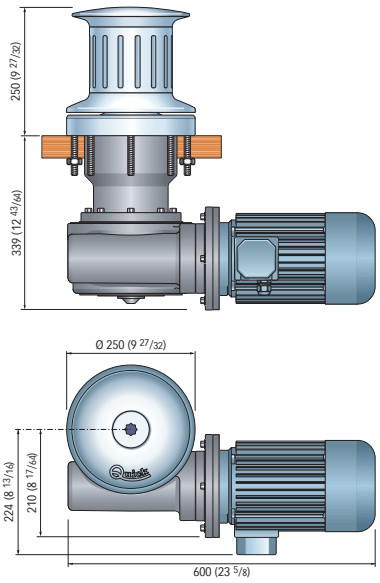

Spessore coperta / Deck Thickness
30 ÷ 60 mm (1" 3/16 ÷ 2" 5/16)



Ø 250 mm / 9" 27/32

Modelli TB7 AC con motore elettrico AC
TB7 AC models with AC electric motor

Modelli base | Standard versions	TB7 AC 3000		TB7 AC 4000	
Potenza motore | Motor power	**3000 W**		**4000 W**	
Tensione motore | Motor supply voltage	**230/400 V** - Three-Phase (2)		**230/400 V** - Three-Phase (2)	
Tiro istantaneo massimo | Maximum pull	2800 Kg	6173 lb	3000 Kg	6614 lb
Carico di lavoro massimo | Maximum working load	930 Kg	2050 lb	1000 Kg	2205 lb
Velocità massima di recupero | Maximum chain speed	15 m/min	49,2 ft/min	15 m/min	49,2 ft/min
Ø Campana | Ø Drum	**250 mm**	**9" 27/32**	**250 mm**	**9" 27/32**
Peso | Weight	83 Kg	183 lb	100 Kg	220 lb
Lunghezza barca (1) | Boat length (1)	30-36 m	98-118 ft	32-40 m	105-132 ft

(1) L'indicazione può variare secondo il tipo di barca / The indication may vary according to the boat type.
(2) Su richiesta disponibile motore 230V monofase (per potenze fino a 3000W) / 230V single-phase motor available on request (for powers up to 3000W).

Accessori di serie / Supplied accessories
- Leva in Nylon / Nylon handle



Accessori optional / Optional accessories
- Sistemi di azionamento | Electric drive systems
- Comando da plancia UP/DOWN / UP/DOWN Control board
- Pulsanti a piede / Foot switches
- Pulsantiera / Handheld remote control
- Radiocomandi / Radio remote control



Modelli | Models	TB7 AC 3000 W	TB7 AC 4000 W
Tensione motore | Motor supply voltage	230/400 V	230/400 V
Sistemi di azionamento | Electric drive systems	**ECbox AC30 / Inverter INV11KW-400V**	**ECbox AC40 / Inverter INV11KW-400V**

Per la scelta dei comandi remoti consulta pagina 166-175 / Refer to page 166-175 to see the choice of remote controls

TB8AC

5500/7500 W AC

VERRICELLI DA TONNEGGIO
Base e campana in acciaio inox AISI 316.
Riduttore in ghisa verniciato a triplo spessore.

CAPSTANS
AISI stainless steel 316 base and drum.
Gearbox in triple-layer painted cast iron.

RINA TYPE APPROVAL
Lloyd's Register
ABS

TB8 AC 5500 - Base Ø 300 mm

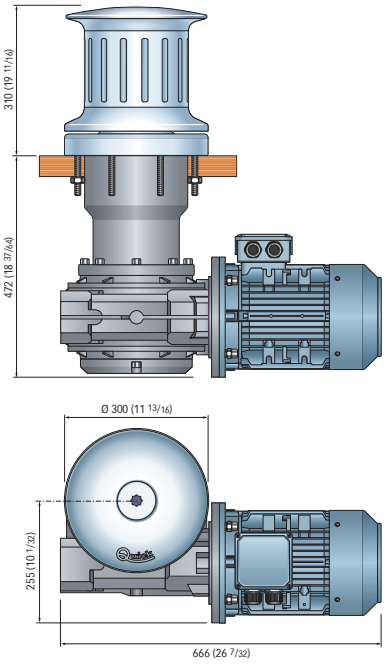

Spessore coperta / Deck Thickness
30 ÷ 60 mm (1" 3/16 ÷ 2" 5/16)

TB8 AC 7500 - Base Ø 300 mm

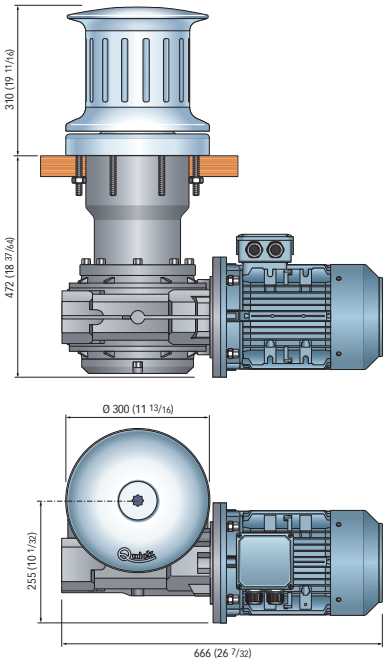

Spessore coperta / Deck Thickness
30 ÷ 60 mm (1" 3/16 ÷ 2" 5/16)

Dimensioni in mm (inch) / Dimensions in mm (inch)



Ø 300 mm / 11" 13/16

Modelli TB8 AC con motore elettrico AC
TB8 AC models with AC electric motor

Modelli base | Standard versions	TB8 AC 5500		TB8 AC 7500	
Potenza motore | Motor power	**5500 W**		**7500 W**	
Tensione motore | Motor supply voltage	**230/400 V** - Three-Phase (2)		**400/690 V**	
Tiro istantaneo massimo | Maximum pull	4500 Kg	9921 lb	5000 Kg	11023 lb
Carico di lavoro massimo | Maximum working load	2000 Kg	4409 lb	2500 Kg	5516 lb
Velocità massima di recupero | Maximum chain speed	12,5 m/min	41 ft/min	12,5 m/min	41 ft/min
Ø Campana | Ø Drum	**300 mm**	**11" 13/16**	**300 mm**	**11" 13/16**
Peso | Weight	120 Kg	264,5 lb	135 Kg	297,6 lb
Lunghezza barca (1) | Boat length (1)	34-40 m	111-131 ft	36-50 m	118-165 ft

(1) L'indicazione può variare secondo il tipo di barca / The indication may vary according to the boat type.
(2) Su richiesta disponibile motore 230V monofase (per potenze fino a 3000W) / 230V single-phase motor available on request (for powers up to 3000W).

Accessori di serie / Supplied accessories
• Leva in Nylon / Nylon handle



Accessori optional / Optional accessories
• Sistemi di azionamento | Electric drive systems
• Comando da plancia UP/DOWN / UP/DOWN Control board
• Pulsanti a piede / Foot switches
• Pulsantiera / Handheld remote control
• Radiocomandi / Radio remote control



Modelli | Models	TB8 AC 5500 W	TB8 AC 7500 W
Tensione motore | Motor supply voltage	230/400 V	400/690 V
Sistemi di azionamento | Electric drive systems	**ECbox AC55 / Inverter INV15KW-400V**	**Inverter INV15KW-400V**

Per la scelta dei comandi remoti consulta pagina 166-175 / Refer to page 166-175 to see the choice of remote controls

TUMBLER SERIES

TB9AC

11 KW AC

VERRICELLI DA TONNEGGIO
Base e campana in acciaio inox AISI 316.
Riduttore in ghisa verniciato a triplo spessore.

CAPSTANS
AISI stainless steel 316 base and drum.
Gearbox in triple-layer painted cast iron.

RINA TYPE APPROVAL

Lloyd's Register

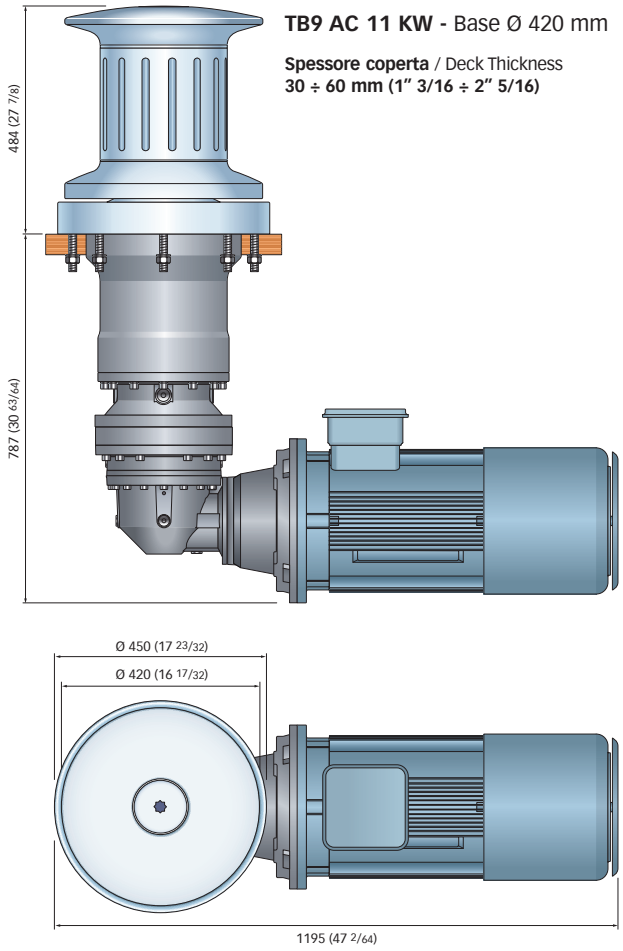

TB9 AC 11 KW - Base Ø 420 mm

Spessore coperta / Deck Thickness
30 ÷ 60 mm (1" 3/16 ÷ 2" 5/16)

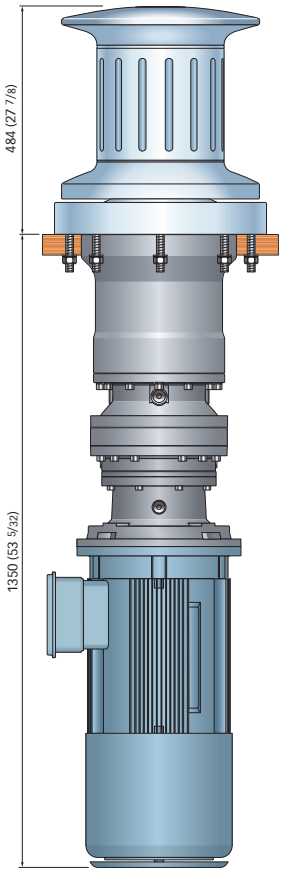

Dimensioni in mm (inch)
Dimensions in mm (inch)



Ø 420 mm / 16" 17/32

Modelli TB9 AC con motore elettrico AC
TB9 AC models with AC electric motor

Modelli base | Standard versions	TB9 AC 11 KW	
Potenza motore | Motor power	**11 KW**	
Tensione motore | Motor supply voltage	**400/690 V**	
Tiro istantaneo massimo | Maximum pull	8000 Kg	17.637 lb
Carico di lavoro massimo | Maximum working load	6000 Kg	13.227 lb
Velocità massima di recupero | Maximum chain speed	15 m/min	49,2 ft/min
Ø Campana | Ø Drum	**420 mm**	**16" 17/32**
Peso | Weight	270 Kg	595,2 lb
Lunghezza barca (1) | Boat length (1)	50-70 m	165-230 ft

(1) L'indicazione può variare secondo il tipo di barca / The indication may vary according to the boat type.

Accessori di serie / Supplied accessories

- Leva in tecnopolimero / Technopolymer handle



Accessori optional / Optional accessories

- Sistemi di azionamento | Electric drive systems
- Comando da plancia UP/DOWN / UP/DOWN Control board
- Pulsanti a piede / Foot switches
- Pulsantiera / Handheld remote control
- Radiocomandi / Radio remote control



Modelli | Models	TB8 AC 11 KW
Tensione motore | Motor supply voltage	400/690 V
Sistemi di azionamento | Electric drive systems	**Inverter / AC motor variable speed drives INV15KW-400V-XR9**

Per la scelta dei comandi remoti consulta pagina 166-175 / Refer to page 166-175 to see the choice of remote controls

TUMBLER SERIES

TB5 HYDRO

HYDRAULIC MOTOR

VERRICELLI DA TONNEGGIO
Base e campana in acciaio inox AISI 316.
Motore stagno IP67.
Riduttore in alluminio anodizzato.

CAPSTANS
AISI stainless steel 316 base and drum.
IP67 watertight motor.
Anodized aluminium gearbox.

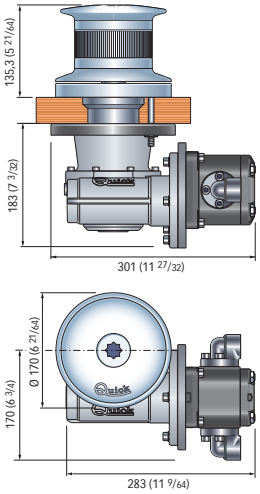

TB5 HYDRO - Base Ø 170 mm

Dimensioni in mm (inch)
Dimensions in mm (inch)

Spessore coperta / Deck Thickness
30÷70 mm (1"3/16 ÷ 2"3/4) *

***Su richiesta possono essere forniti alberi e prigionieri per spessori di coperta maggiori**

*On request, shaft and studs can be supplied for greater deck thicknesses.



Ø 170 mm / 6" 21/64

Modelli TB5 HYDRO con motore idraulico
TB5 HYDRO with hydraulic motor

Modelli base | Standard versions	TB5 Hydro	
Pressione massima | Maximum Pressure	**210 bar**	**3045 psi**
Portata massima | Maximum flow rate	**40 lt/min**	**9,1 USG/min**
Capacità di sollevamento massima | Maximum lifting capacity	2000 Kg	4409 lb
Velocità massima di recupero | Maximum chain speed	11,5 m/min	37,7 ft/min
Ø Campana | Ø Drum	**Ø 170 mm**	**6" 21/64**
Peso | Weight	25 Kg	55,1 lb
Lunghezza barca (1) | Boat length (1)	26-34 m	85-112 ft

(1) L'indicazione può variare secondo il tipo di barca / The indication may vary according to the boat type.

Accessori di serie / Supplied accessories

- Leva in Nylon / Nylon handle



Accessori optional / Optional accessories

- Comando da plancia UP/DOWN / UP/DOWN Control board
- Pulsanti a piede / Foot switches
- Pulsantiera / Handheld remote control
- Radiocomandi / Radio remote control



Per la scelta dei comandi remoti consulta pagina 166-175 / Refer to page 166-175 to see the choice of remote controls

TUMBLER SERIES

TB6 HYDRO

HYDRAULIC MOTOR

VERRICELLI DA TONNEGGIO
Base e campana in acciaio inox AISI 316.
Motore stagno IP67.
Riduttore in alluminio anodizzato.

CAPSTANS
AISI stainless steel 316 base and drum.
IP67 watertight motor.
Anodized aluminium gearbox.

Lloyd's Register

TB6 HYDRO - Base Ø 200 mm

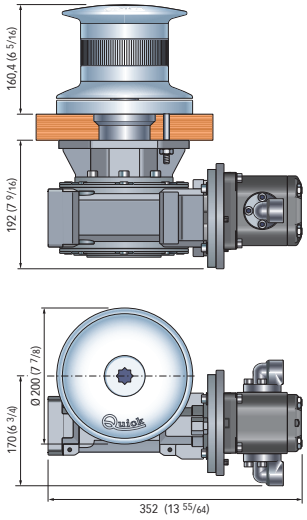

Dimensioni in mm (inch)
Dimensions in mm (inch)

Spessore coperta / Deck Thickness
30÷70 mm (1"3/16 ÷ 2"3/4) *

***Su richiesta possono essere forniti alberi e prigionieri per spessori di coperta maggiori**

*On request, shaft and studs can be supplied for greater deck thicknesses.



Ø 200 mm / 7" 7/8

Modelli TB6 HYDRO con motore idraulico
TB6 HYDRO with hydraulic motor

Modelli base | Standard versions	TB6 Hydro	
Pressione massima | Maximum Pressure	**210 bar**	**3045 psi**
Portata massima | Maximum flow rate	**40 lt/min**	**9,1 USG/min**
Capacità di sollevamento massima | Maximum lifting capacity	2500 Kg	5516 lb
Velocità massima di recupero | Maximum chain speed	13 m/min	42,6 ft/min
Ø Campana | Ø Drum	**Ø 200 mm**	**7" 7/8**
Peso | Weight	31,2 Kg	68,8 lb
Lunghezza barca (1) | Boat length (1)	30-36 m	98-118 ft

(1) L'indicazione può variare secondo il tipo di barca / The indication may vary according to the boat type.

Accessori di serie / Supplied accessories
• Leva in Nylon / Nylon handle



Accessori optional / Optional accessories
• Comando da plancia UP/DOWN / UP/DOWN Control board
• Pulsanti a piede / Foot switches
• Pulsantiera / Handheld remote control
• Radiocomandi / Radio remote control



Per la scelta dei comandi remoti consulta pagina 166-175 / Refer to page 166-175 to see the choice of remote controls

TB7 HYDRO

HYDRAULIC MOTOR

VERRICELLI DA TONNEGGIO
Base e campana in acciaio inox AISI 316.
Motore stagno IP67.
Riduttore in ghisa verniciato a triplo spessore.

CAPSTANS
AISI stainless steel 316 base and drum.
IP67 watertight motor.
Gearbox in triple-layer painted cast iron.

RINA TYPE APPROVAL
Lloyd's Register
ABS

TB7 HYDRO - Base Ø 250 mm

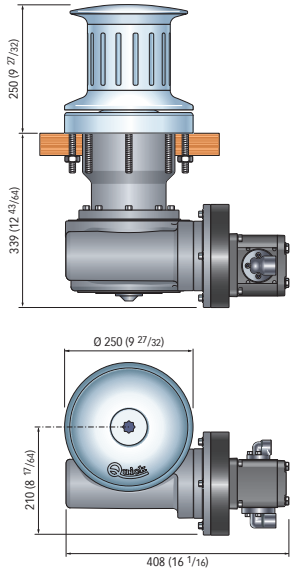

Dimensioni in mm (inch)
Dimensions in mm (inch)

Spessore coperta / Deck Thickness
30 ÷ 60 mm (1" 3/16 ÷ 2" 5/16)



Ø 250 mm / 9" 27/32

Modelli TB7 HYDRO con motore idraulico
TB7 HYDRO with hydraulic motor

Modelli base | Standard versions	TB7 Hydro	
Pressione massima | Maximum Pressure	**210 bar**	**3045 psi**
Portata massima | Maximum flow rate	**50 lt/min**	**11 USG/min**
Capacità di sollevamento massima | Maximum lifting capacity	3000 Kg	6614 lb
Velocità massima di recupero | Maximum chain speed	12,5 m/min	41 ft/min
Ø Campana | Ø Drum	**Ø 250 mm**	**9" 27/32**
Peso | Weight	84 Kg	185,2 lb
Lunghezza barca (1) | Boat length (1)	32-40 m	105-132 ft

(1) L'indicazione può variare secondo il tipo di barca / The indication may vary according to the boat type.

Accessori di serie / Supplied accessories
- Leva in Nylon / Nylon handle



Accessori optional / Optional accessories
- Comando da plancia UP/DOWN / UP/DOWN Control board
- Pulsanti a piede / Foot switches
- Pulsantiera / Handheld remote control
- Radiocomandi / Radio remote control



Per la scelta dei comandi remoti consulta pagina 166-175 / Refer to page 166-175 to see the choice of remote controls

TUMBLER SERIES

TB8 HYDRO

HYDRAULIC MOTOR

VERRICELLI DA TONNEGGIO
Base e campana in acciaio inox AISI 316.
Motore stagno IP67.
Riduttore in ghisa verniciato a triplo spessore.

CAPSTANS
AISI stainless steel 316 base and drum.
IP67 watertight motor.
Gearbox in triple-layer painted cast iron.

RINA **TYPE APPROVAL**

Lloyd's Register

ABS

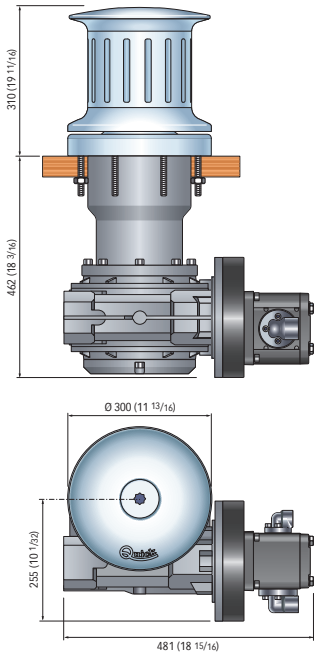

TB8 HYDRO - Base Ø 300 mm

Dimensioni in mm (inch)
Dimensions in mm (inch)

Spessore coperta / Deck Thickness
30 ÷ 60 mm (1" 3/16 ÷ 2" 5/16)



Ø 300 mm / 11" 13/16

Modelli TB8 HYDRO con motore idraulico
TB8 HYDRO with hydraulic motor

Modelli base | Standard versions	TB8 Hydro	
Pressione massima | Maximum Pressure	**210 bar**	**3045 psi**
Portata massima | Maximum flow rate	**40 lt/min**	**9,1 USG/min**
Capacità di sollevamento massima | Maximum lifting capacity	2500 Kg	5516 lb
Velocità massima di recupero | Maximum chain speed	13 m/min	42,6 ft/min
Ø Campana | Ø Drum	**Ø 300 mm**	**11" 13/16**
Peso | Weight	160 Kg	352,7 lb
Lunghezza barca (1) | Boat length (1)	36-50 m	118-165 ft

(1) L'indicazione può variare secondo il tipo di barca / The indication may vary according to the boat type.

Accessori di serie / Supplied accessories

- Leva in Nylon / Nylon handle



Accessori optional / Optional accessories

- Comando da plancia UP/DOWN / UP/DOWN Control board
- Pulsanti a piede / Foot switches
- Pulsantiera / Handheld remote control
- Radiocomandi / Radio remote control



Per la scelta dei comandi remoti consulta pagina 166-175 / Refer to page 166-175 to see the choice of remote controls

TUMBLER SERIES

TB9 HYDRO

HYDRAULIC MOTOR

VERRICELLI DA TONNEGGIO
Base e campana in acciaio inox AISI 316.
Motore stagno IP67.
Riduttore in ghisa verniciato a triplo spessore.

CAPSTANS
AISI stainless steel 316 base and drum.
IP67 watertight motor.
Gearbox in triple-layer painted cast iron.

RINA TYPE APPROVAL

Lloyd's Register

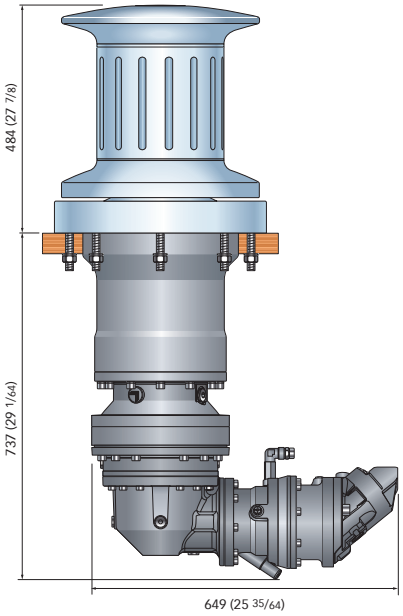

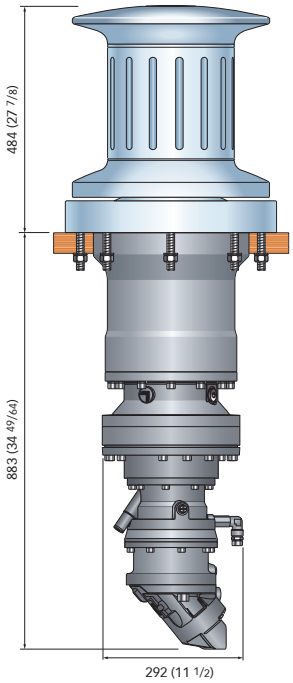

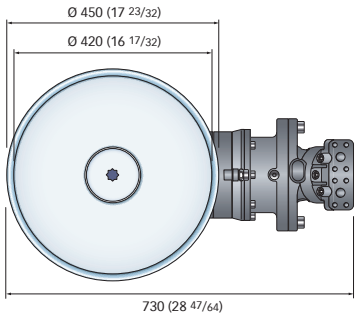

TB9 HYDRO - Base Ø 420 mm

Dimensioni in mm (inch)
Dimensions in mm (inch)

Spessore coperta / Deck Thickness
30 ÷ 60 mm (1" 3/16 ÷ 2" 5/16)



Ø 420 mm / 16" 17/32

Modelli TB9 HYDRO con motore idraulico
TB9 HYDRO with hydraulic motor

Modelli base | Standard versions	TB9 Hydro	
Pressione massima | Maximum Pressure	**210 bar**	**3045 psi**
Portata massima | Maximum flow rate	**40 lt/min**	**9,1 USG/min**
Capacità di sollevamento massima | Maximum lifting capacity	2500 Kg	5516 lb
Velocità massima di recupero | Maximum chain speed	13 m/min	42,6 ft/min
Ø Campana | Ø Drum	**Ø 420 mm**	**16" 17/32**
Peso | Weight	230 Kg	507,1 lb
Lunghezza barca (1) | Boat length (1)	50-70 m	165-230 ft

(1) L'indicazione può variare secondo il tipo di barca / The indication may vary according to the boat type.

Accessori di serie / Supplied accessories

- Leva in tecnopolimero / Technopolymer handle

Accessori optional / Optional accessories

- Comando da plancia UP/DOWN / UP/DOWN Control board
- Pulsanti a piede / Foot switches
- Pulsantiera / Handheld remote control
- Radiocomandi / Radio remote control



Per la scelta dei comandi remoti consulta pagina 166-175 / Refer to page 166-175 to see the choice of remote controls

TOTEM SERIES

TM3

600/1000/1100



Dimensioni in mm (inch)
Dimensions in mm (inch)

TM3 600-1000-1100

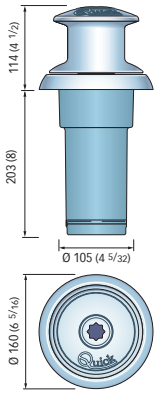

Spessore coperta / Deck Thickness
20÷30 mm (25/32"÷1"3/16) *

VERRICELLI DA TONNEGGIO
Campana in acciaio inox AISI 316.
Motore stagno verticale per una facile e veloce installazione dall'alto.
Riduttore in alluminio anodizzato.

CAPSTANS
AISI Stainless steel 316 drum.
Vertical watertight motor for easy and fast drop-in installation.
Anodized aluminium gearbox.

Il verricello TM3 è dotato di **riduttore epicicloidale** che permette di sfruttare al meglio la potenza del motore (risparmio del 40% nell'assorbimento).

The TM3 warping winch is equipped with an **epicyclical gearbox**, that provides much higher efficiency (40% compared to equivalent traditional gearboxes).

***Su richiesta possono essere forniti i prigionieri per spessori di coperta maggiori**
*On request, studs can be supplied for greater deck thicknesses.

Modelli TM3 con motore elettrico DC
TM3 models with DC electric motor

Modelli base | Standard versions	TM3 600		TM3 1000		TM3 1100	
Potenza motore | Motor power	**500 W**		**800 W**			
Tensione motore | Motor supply voltage	**12 V**		**12 V**		**24 V**	
Tiro istantaneo massimo | Maximum pull	620 Kg	1367 lb	820 Kg	1808 lb	820 Kg	1808 lb
Carico di lavoro massimo | Maximum working load	200 Kg	441 lb	290 Kg	639 lb	290 Kg	639 lb
Carico di lavoro | Working load	65 Kg	143 lb	95 Kg	209 lb	95 Kg	209 lb
Assorbimento al carico di lavoro (1) | Absorption @ working load (1)	40 A		80 A		40 A	
Velocità massima di recupero| Maximum chain speed	15,4 m/min	50,5 ft/min	25,8 m/min	84,6 ft/min	25,8 m/min	84,6 ft/min
Velocità al carico di lavoro | Chain speed @ working load	11,9 m/min	39 ft/min	16,8 m/min	55,1 ft/min	16,8 m/min	55,1 ft/min
Ø Campana | Ø Drum	**130 mm**	**5" 1/8**	**130 mm**	**5" 1/8**	**130 mm**	**5" 1/8**
Peso | Weight [con campana | with drum]	8,1 kg	17,8 lb	8,1 kg	17,8 lb	8,1 kg	17,8 lb
Lunghezza barca (2) | Boat length (2)	8-12 m	26-39 ft	11-14 m	36-46 ft	11-18 m	36-59 ft

(1) Dopo un primo periodo d'uso / After an initial period of use. **(2) L'indicazione può variare secondo il tipo di barca** / The indication may vary according to the boat type

Accessori di serie / Supplied accessories

- Cassetta teleruttori o teleinvertitori / Contactor or reversing contactor Units
- Leva in Nylon / Nylon handle



Accessori optional / Optional accessories

- Interruttore magneto idraulico / Hydraulic magnetic circuit breaker
- Comando da plancia UP/DOWN / UP/DOWN Control board
- Pulsanti a piede / Foot switches
- Pulsantiera / Handheld remote control
- Radiocomandi / Radio remote control



Modelli | Models	TM3 500 W	TM3 800 W	
Tensione motore | Motor supply voltage	12 V	12 V	24 V
Cassetta teleruttori/teleinvertitori | Contactor/reversing contactor Units	**T6415-12**	**T6415-12**	**T6415-24 V**
Interruttore magneto idraulico / Hydraulic magnetic circuit breaker	**10050**	**10080**	**10040**

Per la scelta dei comandi remoti consulta pagina 166-175 / Refer to page 166-175 to see the choice of remote controls

VERRICELLI PER OPERAZIONI DI RECUPERO
CAPSTANS FOR RECOVERY OPERATIONS



TOTEM G, PTG, THOR e la serie STRESSFREE sono verricelli multifunzionali, creati per operare con cima, cima-catena e fettuccia a seconda del tipo di tamburo di cui sono dotati. Sono impiegati su barche da lavoro, pesca e su normali yacht per il recupero di tender. Sono disponibili in diverse taglie e potenze motore e sono facilmente installabili anche sotto coperta.

TOTEM G, PTG, THOR and the STRESSFREE series are multifunctional winches, created to operate with the rope, rope-chain and flat strap according to the type of drum they are equipped with. They are used on work or fishing boats and on normal yachts for tender weighing. They are available in different sizes and motor powers and are easily installed even under the deck.





TOTEM G Series



PTG Series



THG Series



THOR Series



STRESSFREE Series

TOTEM G SERIES

TMG

600/1000/1100

TMG è disponibile su richiesta nella versione ISO 8846, protetto contro l'accensione di gas infiammabili circostanti

TMG is available in the ISO 8846 version with protection against ignition of surroundding flammable gases





Il verricello TMG è dotato di **riduttore epicicloidale** che permette di sfruttare al meglio la potenza del motore (risparmio del 40% nell'assorbimento).

The TMG capstan is equipped with an **epicyclical gearbox**, that provides much higher efficiency (40% compared to equivalent traditional gearboxes).

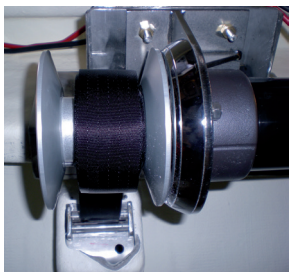

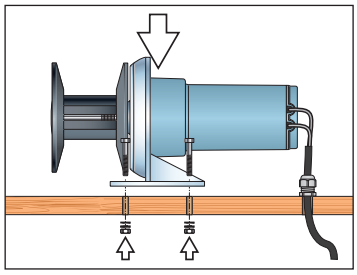

VERRICELLI CON RULLO PER FETTUCCIA
Campana in alluminio anodizzato.
Motore stagno.
Riduttore epicicloidale in alluminio anodizzato.

CAPSTANS WITH STRAP-ROLLER
Anodized aluminium drum.
Watertight motor.
Anodized aluminium epicyclical gearbox.

TMG 600-1000-1100

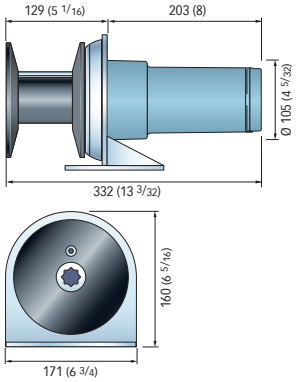

Dimensioni in mm (inch)
Dimensions in mm (inch)

Modelli TMG con motore elettrico DC
TMG models with DC electric motor

Modelli base | Standard versions	TMG 600		TMG 1000		TMG 1100	
Potenza motore | Motor power	**500 W**		**800 W**			
Tensione motore | Motor supply voltage	**12 V**		**12 V**		**24 V**	
Tiro istantaneo massimo | Maximum pull	620 Kg	1367 lb	820 Kg	1808 lb	820 Kg	1808 lb
Carico di lavoro massimo | Maximum working load	200 Kg	441 lb	290 Kg	639 lb	290 Kg	639 lb
Carico di lavoro | Working load	65 Kg	143 lb	95 Kg	209 lb	95 Kg	209 lb
Assorbimento al carico di lavoro (1) | Absorption @ working load (1)	40 A		80 A		40 A	
Velocità massima di recupero | Maximum chain speed	15,4 m/min	50,5 ft/min	25,8 m/min	84,6 ft/min	25,8 m/min	84,6 ft/min
Velocità al carico di lavoro | Chain speed @ working load	11,9 m/min	39 ft/min	16,8 m/min	55,1 ft/min	16,8 m/min	55,1 ft/min
Peso | Weight [con campana | with drum]	9,5 Kg	20,9 lb	9,5 Kg	20,9 lb	9,5 Kg	20,9 lb

(1) Dopo un primo periodo d'uso / After an initial period of use.

Accessori di serie / Supplied accessories

- Cassetta teleruttori o teleinvertitori / Contactor or reversing contactor Units
- Leva in Nylon / Nylon handle



Accessori optional / Optional accessories

- Fettuccia e moschettone imperdibile / Flat strap with spring catch
- Interruttore magneto idraulico / Hydraulic magnetic circuit breaker
- Comando da plancia UP/DOWN / UP/DOWN Control board
- Pulsanti a piede / Foot switches
- Pulsantiera / Handheld remote control
- Radiocomandi / Radio remote control



Modelli | Models	TMG 500 W	TMG 800 W	
Tensione motore | Motor supply voltage	12 V	12 V	24 V
Cassetta teleruttori/teleinvertitori | Contactor/reversing contactor Units	**T6415-12**	**T6415-12**	**T6415-24 V**
Interruttore magneto idraulico / Hydraulic magnetic circuit breaker	**WCB 50**	**WCB 80**	**WCB 40**

Per la scelta dei comandi remoti consulta pagina 166-175 / Refer to page 166-175 to see the choice of remote controls

PT SERIES





PTG 350-700-1000

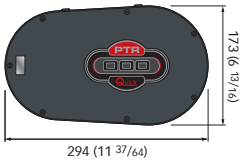

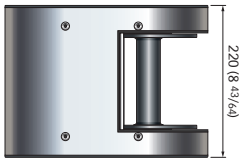

Dimensioni in mm (inch)
Dimensions in mm (inch)

Verricelli multifunzionali
I modelli della serie PT sono speciali verricelli elettrici studiati per salpare l'ancora a bordo di imbarcazioni multiscafo o con poco spazio disponibile. Possono essere installati facilmente sia sopra che sotto coperta.
I modelli PT sono utilizzabili anche come argani da pesca oppure per recuperare il tender a bordo degli yachts.
Il rullo può recuperare una fettuccia larga 48 mm, lunga 7,5 m.

Multifunctional capstans.
The models of the PT series are special electrical capstans designed to weigh anchor onboard of pontoon or boats with a little space available. It can be easily installed either above or below the deck. PT models can also be used as fishing capstans or to lift the tender onboard of yachts.
The roller can retrieve strip 48 mm large, 7.5 m long.

PTG

350/700/1000 DC

VERRICELLI CON RULLO PER FETTUCCIA
Acciaio inox AISI 316 e alluminio anodizzato.
Motore stagno IP66.

CAPSTANS WITH STRAP-ROLLER
AISI 316 stainless steel and anodized aluminium.
IP66 watertight motor.

Il modello PT è disponibile in versione salpa ancora, oppure in versione per recupero-tender, completo di rocchetto per fettuccia con moschettone.

The PT model is available in the windlass version or in a tender-recovery version, complete with reel for flat straps with snap-hook.



PTR windlass



PTR windlass with bow-roller

Vedi a pag. 120
See on page 120



Modelli PTG con motore elettrico DC
PTG models with DC electric motor

Modelli base | Standard versions	PTG 350		PTG 700		PTG 1000	
Potenza motore | Motor power	**150 W**		**250 W**		**250 W**	
Tensione motore | Motor supply voltage	**12 V**		**12 V**		**24 V**	
Tiro istantaneo massimo | Maximum pull	260 Kg	573 lb	600 Kg	1323 lb	750 Kg	1653 lb
Carico di lavoro massimo | Maximum working load	100 Kg	220 lb	220 Kg	485 lb	250 Kg	551 lb
Carico di lavoro | Working load	40 Kg	88 lb	80 Kg	176 lb	100 Kg	220 lb
Assorbimento al carico di lavoro (1) | Absorption @ working load (1)	12 A		23 A		15 A	
Velocità massima di recupero | Maximum chain speed	20,8 m/min	68,2 ft/min	20,8 m/min	68,2 ft/min	21,5 m/min	70,5 ft/min
Velocità al carico di lavoro | Chain speed @ working load	19,3 m/min	63,3 ft/min	18,1 m/min	59,4 ft/min	18,3 m/min	60 ft/min
Peso | Weight	10 Kg	22 lb	10,2 Kg	22,5 lb	10,2 Kg	22,5 lb

(1) Dopo un primo periodo d'uso / After an initial period of use.

Accessori di serie / Supplied accessories

- Fettuccia e moschettone imperdibile / Flat strap with spring catch
- Cassetta teleruttori o teleinvertitori / Contactor or reversing contactor Units

Nel modello PTG 350, i teleruttori sono forniti integrati.
On PTG 350 model the solenoids are integrated

Accessori optional / Optional accessories

- Comando da plancia UP/DOWN / UP/DOWN Control board
- Pulsanti a piede / Foot switches
- Pulsantiera / Handheld remote control
- Radiocomandi / Radio remote control





Modelli | Models	PTG 350	PTG 700	PTG 1000
Tensione motore | Motor supply voltage	12 V	12 V	24 V
Cassetta teleruttori/teleinvertitori | Contactor/reversing contactor Units	**integrated**	**T6411-12**	**T6411-PT**

Per la scelta dei comandi remoti consulta pagina 166-175 / Refer to page 166-175 to see the choice of remote controls

THG

500 W DC
1000 W DC
1500 W DC

VERRICELLI CON RULLO PER FETTUCCIA
Base e campana in alluminio anodizzato.
Motore stagno IP67 (1000/1500W).
Motore stagno IP66 (500).
Riduttore in alluminio anodizzato ISO 8846 su richiesta.

CAPSTANS WITH STRAP-ROLLER
Anodized aluminium base and drum.
IP67 Watertight motor (1000/1500W).
IP66 Watertight motor (500W).
Anodized aluminium gearbox ISO 8846
on request





Copertura in plastica fornito di serie.
Plastic cover as standard.



Modelli THG con motore elettrico DC
THG models with DC electric motor

Modelli base | Standard versions	THG 500			
Potenza motore | Motor power	**500 W**			
Tensione motore | Motor supply voltage	**12 V**		**24 V**	
Tiro istantaneo massimo | Maximum pull	1200 Kg	2645.6 lb	1200 Kg	2645.6 lb
Carico di lavoro massimo | Maximum working load	600 Kg	1322.8 lb	600 Kg	1322.8 lb
Carico di lavoro | Working load	200 Kg	440.9 lb	200 Kg	440.9 lb
Assorbimento al carico di lavoro (1) | Absorption @ working load (1)	85 A		50 A	
Velocità massima di recupero | Maximum chain speed	6,6 m/min	21.6 ft/min	7,1 m/min	23.3 ft/min
Velocità al carico di lavoro | Chain speed @ working load	5,5 m/min	18.0 ft/min	5,8 m/min	19.0 ft/min
Campana Ø interno | Drum internal Ø	**60 mm**	**2" 23/64**	**60 mm**	**2" 23/64**
Peso | Weight	14 Kg	30.9 lb	14 Kg	30.9 lb

Modelli base | Standard versions	THG 1000				THG 1500			
Potenza motore | Motor power	**1000 W**				**1500 W**			
Tensione motore | Motor supply voltage	**12 V**		**24 V**		**12 V**		**24 V**	
Tiro istantaneo massimo | Maximum pull	1700 Kg	3747.8 lb	1700 Kg	3747.8 lb	2000 Kg	4409.2 lb	2000 Kg	4409.2 lb
Carico di lavoro massimo | Maximum working load	750 Kg	1653.5 lb	750 Kg	1653.5 lb	1000 Kg	2204.6 lb	1200 Kg	2645.6 lb
Carico di lavoro | Working load	300 Kg	661.4 lb	350 Kg	771.6 lb	400 Kg	881.8 lb	500 Kg	1102.3 lb
Assorbimento al carico di lavoro (1) | Absorption @ working load (1)	70 A		40 A		108 A		66 A	
Velocità massima di recupero | Maximum chain speed	6,2 m/min	20.3 ft/min	6 m/min	19.7 ft/min	6 m/min	19.7 ft/min	8 m/min	26.2 ft/min
Velocità al carico di lavoro | Chain speed @ working load	4,2 m/min	13.8 ft/min	4,8 m/min	15.7 ft/min	5,5 m/min	18.0 ft/min	6,8 m/min	22.3 ft/min
Ø Campana | Ø Drum	**60 mm**	**2" 23/64**	**60 mm**	**2" 23/64**	**60 mm**	**2" 23/64**	**60 mm**	**2" 23/64**
Peso | Weight	18,9 Kg	41.7 lb	18,9 Kg	41.7 lb	18,9 Kg	41.7 lb	18,9 Kg	41.7 lb

(1) Dopo un primo periodo d'uso / After an initial period of use.

THG SERIES | THG

500 W DC
1000 W DC
1500 W DC

THG 500

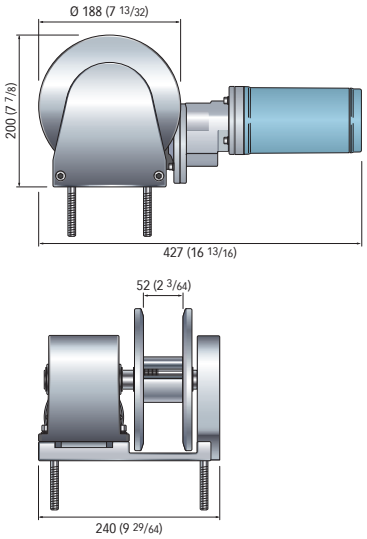

THG 1000

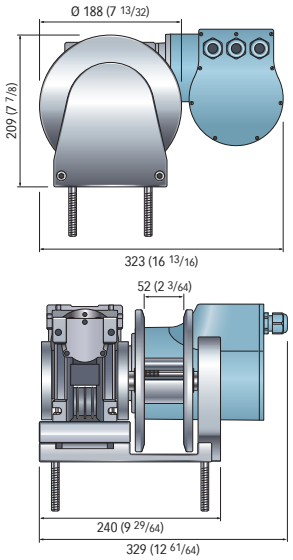

THG 1500

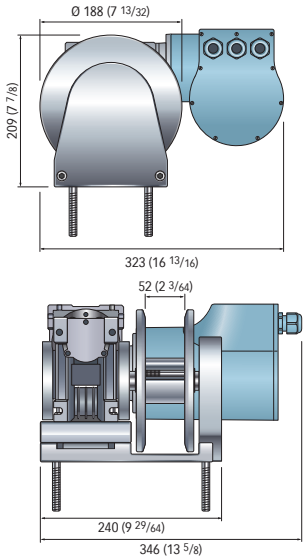

Dimensioni in mm (inch)
Dimensions in mm (inch)

Spessore coperta
Deck Thickness
Max 50 mm (Max 1"31/32) *

***Su richiesta possono essere forniti alberi e prigionieri per spessori di coperta maggiori**
*On request, shaft and studs can be supplied for greater deck thicknesses.

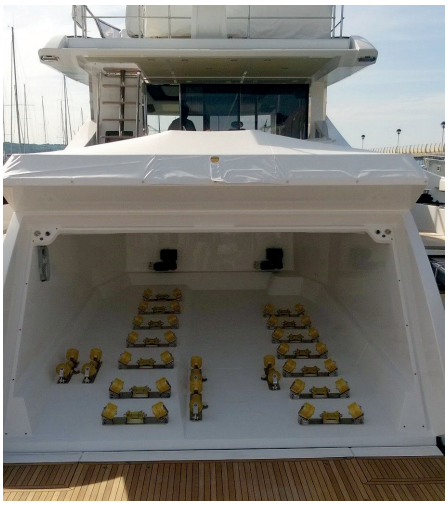



THG è disponibile su richiesta nella versione ISO 8846, protetto contro l'accensione di gas infiammabili circostanti

THG is available in the ISO 8846 version with protection against ignition of surroundding flammable gases

Accessori di serie / Supplied accessories

• Cassetta teleruttori o teleinvertitori / Contactor or reversing contactor Units



Accessori optional / Optional accessories

• Fettuccia e moschettone imperdibile / Flat strap with spring catch
• Kit blocco di sicurezza per fettuccia / Kit stopper for flat strap
• Interruttore magneto idraulico / Hydraulic magnetic circuit breaker
• Comando da plancia UP/DOWN / UP/DOWN Control board
• Pulsanti a piede / Foot switches
• Pulsantiera / Handheld remote control
• Radiocomandi / Radio remote control



Modelli | Models	THG 500 W		THG 1000 W		THG 1500 W	
Tensione motore | Motor supply voltage	12 V	24 V	12 V	24 V	12 V	24 V
Cassetta teleruttori/teleinvertitori | Contactor/reversing contactor Units	**T6415-12**	**T6415-24**	**T6315-12**	**T6315-24**	**T6315-12**	**T6315-24**
Interruttore magneto idraulico / Hydraulic magnetic circuit breaker	**WCB 50**	**WCB 40**	**WCB 40**	**WCB 40**	**WCB 60**	**WCB 40**

Per la scelta dei comandi remoti consulta pagina 166-175 / Refer to page 166-175 to see the choice of remote controls

THOR SERIES

TH/P

700 W DC
1000 W DC
1400 W DC

VERRICELLI CON RULLO PER CIMA
Base e campana in alluminio anodizzato.
Motore stagno IP67.
Riduttore in alluminio anodizzato.

CAPSTANS WITH ROPE-ROLLER
Anodized aluminium base and drum.
IP67 Watertight motor.
Anodized aluminium gearbox.



TH 700 - Base Ø 190 mm

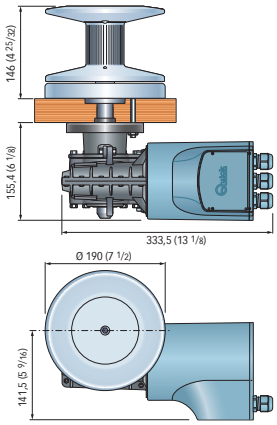

TH 1000 - Base Ø 190 mm

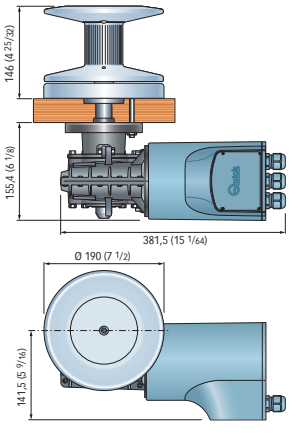

TH 1400 - Base Ø 190 mm

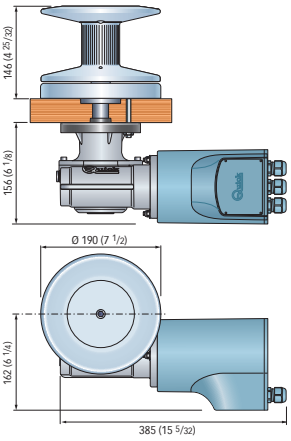

Spessore coperta / Deck Thickness - **25÷50 mm (31/32" ÷ 1"31/32) ***
Dimensioni in mm (inch) / Dimensions in mm (inch)

***Su richiesta possono essere forniti alberi e prigionieri per spessori di coperta maggiori**
*On request, shaft and studs can be supplied for greater deck thicknesses.



Modelli TH con motore elettrico DC
TH models with DC electric motor

Modelli base | Standard versions	TH P 700				TH P 1000			
Potenza motore | Motor power	**700 W**				**1000 W**			
Tensione motore | Motor supply voltage	**12 V**		**24 V**		**12 V**		**24 V**	
Tiro istantaneo massimo | Maximum pull	850 Kg	1874 lb	850 Kg	1874 lb	1000 Kg	2205 lb	1000 Kg	2205 lb
Carico di lavoro massimo | Maximum working load	250 Kg	551 lb	300 Kg	661 lb	370 Kg	816 lb	450 Kg	992 lb
Carico di lavoro | Working load	80 Kg	176 lb	100 Kg	220 lb	120 Kg	265 lb	150 Kg	331 lb
Assorbimento al carico di lavoro (1) | Absorption @ working load (1)	90 A		55 A		140 A		80 A	
Velocità massima di recupero | Maximum chain speed	27,4 m/min	89.9 ft/min	26,4 m/min	86.6 ft/min	39,6 m/min	129.9 ft/min	40,9 m/min	134.2 ft/min
Velocità al carico di lavoro | Chain speed @ working load	14,4 m/min	47.2 ft/min	14,8 m/min	48.5 ft/min	20,4 m/min	66.9 ft/min	21,4 m/min	70.2 ft/min
Ø Campana | Ø Drum	**190 mm**	**7" 1/2 in**	**190 mm**	**7" 1/2 in**	**190 mm**	**7" 1/2 in**	**190 mm**	**7" 1/2 in**
Peso | Weight	14,2 Kg	31.3 lb	14,2 Kg	31.3 lb	14,9 Kg	32,8 lb	14,9 Kg	32,8 lb

Modelli base | Standard versions	TH 1400			
Potenza motore | Motor power	**1400 W**			
Tensione motore | Motor supply voltage	**12 V**		**24 V**	
Tiro istantaneo massimo | Maximum pull	1100 Kg	2425 lb	1100 Kg	2425 lb
Carico di lavoro massimo | Maximum working load	450 Kg	992 lb	500 Kg	1102 lb
Carico di lavoro | Working load	150 Kg	331 lb	170 Kg	375 lb
Assorbimento al carico di lavoro (1) | Absorption @ working load (1)	155 A		85 A	
Velocità massima di recupero | Maximum chain speed	33 m/min	108.3 ft/min	29.7 m/min	97.4 ft/min
Velocità al carico di lavoro | Chain speed @ working load	17,5 m/min	57.4 ft/min	20.5 m/min	67.2 ft/min
Ø Campana | Ø Drum	**190 mm**	**7" 1/2 in**	**190 mm**	**7" 1/2 in**
Peso | Weight	18,5 Kg	40.8 lb	18,5 Kg	40.8 lb

(1) Dopo un primo periodo d'uso / After an initial period of use.

Accessori di serie / Supplied accessories
- Cassetta teleruttori o teleinvertitori / Contactor or reversing contactor Units

Accessori optional / Optional accessories
- Interruttore magneto idraulico / Hydraulic magnetic circuit breaker
- Comando da plancia UP/DOWN / UP/DOWN Control board
- Pulsanti a piede / Foot switches
- Pulsantiera / Handheld remote control
- Radiocomandi / Radio remote control



Modelli | Models	TH 700 W		TH 1000 W		TH 1400 W	
Tensione motore | Motor supply voltage	12 V	24 V	12 V	24 V	12 V	24 V
Cassetta teleruttori/teleinvertitori | Contactor/reversing contactor Units	**T6315-12**	**T6315-24**	**T6315-12**	**T6315-24**	**T6315-12**	**T6315-24**
Interruttore magneto idraulico / Hydraulic magnetic circuit breaker	**WCB 50**	**WCB 40**	**WCB 80**	**WCB 50**	**WCB 100**	**WCB 50**

Per la scelta dei comandi remoti consulta pagina 166-175 / Refer to page 166-175 to see the choice of remote controls

STRESS FREE SERIES

SF





MINI 500 W / FF
MINI EXTRA WIDE 500W / FF

VERRICELLI CON TAMBURO PER CIMA-CATENA
Base e tamburo in acciaio inox AISI 316.
Motore stagno IP67.
Riduttore in alluminio anodizzato.

CAPSTANS WITH DRUM FOR ROPE-CHAIN
AISI 316 stainless steel base and drum.
IP67 Watertight motor.
Anodized aluminium gearbox.

Modelli MINI con motore elettrico DC
MINI models with DC electric motor

Modelli base | Standard versions	SF MINI 500		SF MINI 500 FF	
Potenza motore | Motor power	**500 W**		**500 W**	
Tensione motore | Motor supply voltage	**12 V**		**12 V**	
Carico di lavoro massimo | Maximum working load	195 Kg	430 lb	195 Kg	430 lb
Ø Campana | Ø Drum	**250 mm**	**9" 27/32**	**250 mm**	**9" 27/32**
Peso | Weight	16,5 Kg	36,4 lb	18,30 Kg	40,3 lb
Lunghezza barca (1) | Boat length (1)	4-6 m	13-20 ft	4-6 m	13-20 ft

(1) L'indicazione può variare secondo il tipo di barca / The indication may vary according to the boat type.

SF MINI 500 FREE FALL

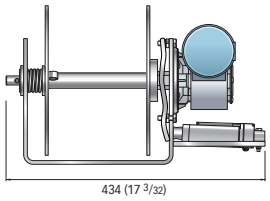

SF MINI 500

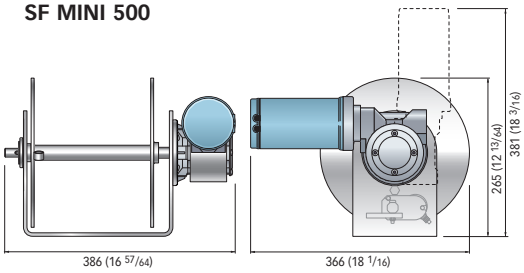

Modelli MINI EXTRA WIDE con motore elettrico DC
MINI EXTRA WIDE models with DC electric motor

Modelli base | Standard versions	SF MINI EXTRA WIDE 500		SF MINI EXTRA WIDE 500 FF	
Potenza motore | Motor power	**500 W**		**500 W**	
Tensione motore | Motor supply voltage	**12 V**		**12 V**	
Carico di lavoro massimo | Maximum working load	195 Kg	430 Kg	195 Kg	430 Kg
Ø Campana | Ø Drum	**250 mm**	**9" 27/32**	**250 mm**	**9" 27/32**
Peso | Weight	17 Kg	37,5 lb	18,8 Kg	41,4 lb
Lunghezza barca (1) | Boat length (1)	4-6 m	13-20 ft	4-6 m	13-20 ft

(1) L'indicazione può variare secondo il tipo di barca / The indication may vary according to the boat type.

SF MINI EXTRA WIDE 500 FREE FALL

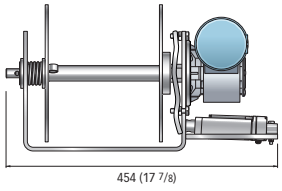

SF MINI EXTRA WIDE 500

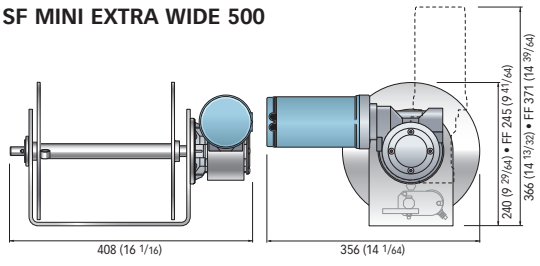

STRESS FREE SERIES

SF

MIDI 1400W / FF
MAXI 1400W / FF

VERRICELLI CON TAMBURO PER CIMA-CATENA
Base e tamburo in acciaio inox AISI 316.
Motore stagno IP67.
Riduttore in alluminio anodizzato.

CAPSTANS WITH DRUM FOR ROPE-CHAIN
AISI 316 stainless steel base and drum.
IP67 Watertight motor.
Anodized aluminium gearbox.

Modelli MIDI con motore elettrico DC
MIDI models with DC electric motor

Modelli base | Standard versions	SF MIDI 1400		SF MIDI 1400 / FF	
Potenza motore | Motor power	**1400 W**		**1400 W**	
Tensione motore | Motor supply voltage	**12 V**		**12 V**	
Carico di lavoro massimo | Maximum working load	250 Kg	551 lb	250 Kg	551 lb
Ø Campana | Ø Drum	**300 mm**	**11"13/16**	**300 mm**	**11"13/16**
Peso | Weight	22,8 Kg	50,3 lb	24,8 Kg	54,7 lb
Lunghezza barca (1) | Boat length (1)	6-7 m	20-23 ft	6-7 m	20-23 ft

(1) L'indicazione può variare secondo il tipo di barca / The indication may vary according to the boat type.

SF MIDI 1400 FREE FALL **SF MIDI 1400**

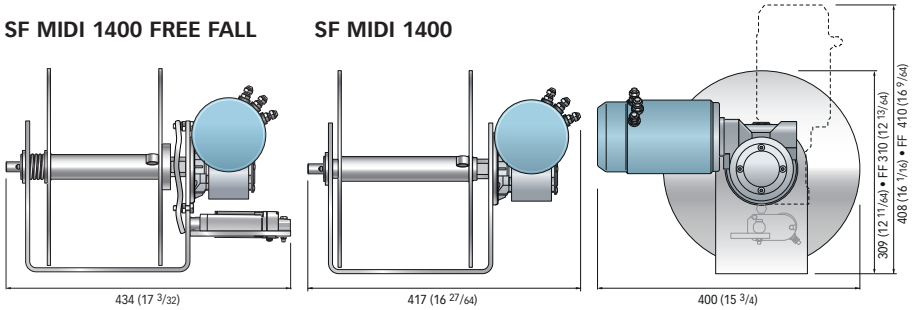

Modelli MAXI con motore elettrico DC
MAXI models with DC electric motor

Modelli base | Standard versions	SF MAXI 1400		SF MAXI 1400 / FF	
Potenza motore | Motor power	**1400 W**		**1400 W**	
Tensione motore | Motor supply voltage	**12 V**		**12 V**	
Carico di lavoro massimo | Maximum working load	275 Kg	606 lb	275 Kg	606 lb
Ø Campana | Ø Drum	**300 mm**	**11"13/16**	**300 mm**	**11"13/16**
Peso | Weight	34 Kg	75 lb	35,4 Kg	78 lb
Lunghezza barca (1) | Boat length (1)	7 m +	20 ft +	7 m +	20 ft +

(1) L'indicazione può variare secondo il tipo di barca / The indication may vary according to the boat type.

SF MAXI 1400 FREE FALL **SF MAXI 1400**

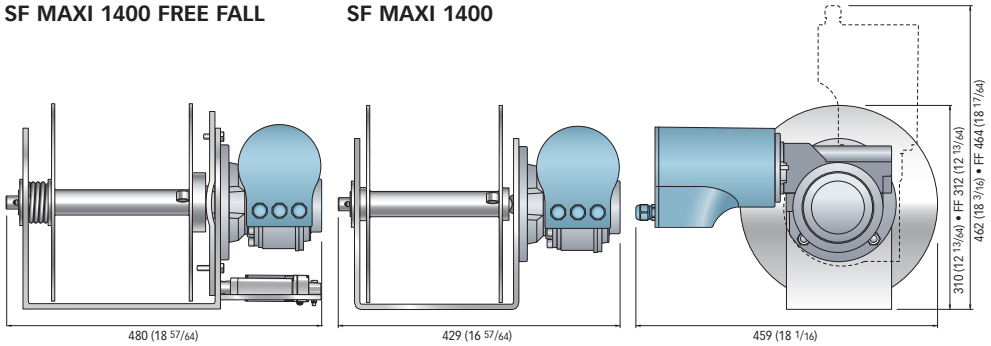

STRESS FREE SERIES

SF

MIGHTY 1700W / FF

VERRICELLI CON TAMBURO PER CIMA-CATENA
Base e tamburo in acciaio inox AISI 316.
Motore stagno IP67.
Riduttore in alluminio anodizzato.

CAPSTANS WITH DRUM FOR ROPE-CHAIN
AISI 316 stainless steel base and drum.
IP67 Watertight motor.
Anodized aluminium gearbox.

Modelli MIGHTY con motore elettrico DC
MIGHTY models with DC electric motor

Modelli base | Standard versions	SF MIGHTY 1700		SF MIGHTY 1700 / FF	
Potenza motore | Motor power	**1700 W**		**1700 W**	
Tensione motore | Motor supply voltage	**12 V**		**12 V**	
Carico di lavoro massimo | Maximum working load	350 Kg	772 lb	350 Kg	772 lb
Ø Campana | Ø Drum	**400 mm**	**15"3/4**	**400 mm**	**15"3/4**
Peso | Weight	44 Kg	97 lb	44,3 Kg	97,6 lb
Lunghezza barca (1) | Boat length (1)	9 m +	30 ft +	9 m +	30 ft +

(1) L'indicazione può variare secondo il tipo di barca / The indication may vary according to the boat type.

SF MIGHTY 1700 FREE FALL **SF MIGHTY 1700**

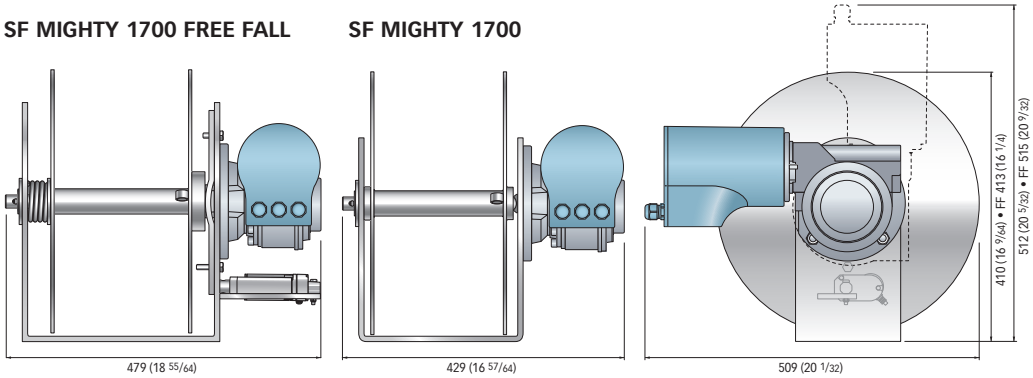

ACCESSORI
ACCESSORIES

Accessori di serie / Supplied accessories

- Cassetta teleruttori o teleinvertitori / Contactor or reversing contactor Units
- Strumento da pannello per attivare la salita e la calata dell'ancora, completo di interruttore magneto-termico e pulsante per inserire il dispositivo Free fall.
  Board instrument to weigh/drop the anchor; it comes with a thermomagnetic breaker and push-button to activate the Free fall device.





Accessori optional / Optional accessories

- Roller 4" (larghezza 95 mm) / Roller 4" (width 95 mm)
- Bow Roller 6" (larghezza 160 mm) / Bow roller 6" (width 160 mm)
- Guida cima in acciaio inox / Stainless steel hawse pipe

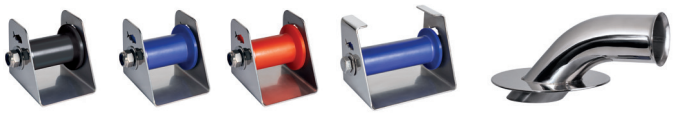

- Comando da plancia UP/DOWN / UP/DOWN Control board
- Pulsanti a piede / Foot switches
- Pulsantiera / Handheld remote control
- Radiocomandi / Radio remote control



Modelli | Models	SF 500 W	SF 1400 W	SF 1700 W
Tensione motore | Motor supply voltage	12 V	12 V	12 V
Cassetta teleruttori/teleinvertitori | Contactor/reversing contactor Units	**T6315-12**	**T6315-12**	**T6315-12**

Per la scelta dei comandi remoti consulta pagina 166-175 / Refer to page 166-175 to see the choice of remote controls

ACCESSORIES



WINDLASS ACCESSORIES AND PARTS

ACCESSORI E COMPONENTI PER SALPA ANCORA
WINDLASS ACCESSORIES AND PARTS

ANCORE
ANCHORS



p.158

MUSONI DI PRUA E POPPA
BOW AND STERN ROLLERS



p.159

ANCHOR RODE
Cima-catena / catena
Rope-chain / chain



p.160

GIRELLE
JAW JAW SWIVELS



p.162

GIUNTI GIREVOLI
SWIVELS



p.162

PASSA CATENA
CHAIN PIPES



p.162

FERMA CATENA
CHAIN STOPPERS



p.162

FERMA CATENA
CHAIN STOPPER /
DEVILS CLAW



p.163

COMANDI FRENO
BRAKE CONTROLS



p.164

DISPOSITIVI PER COMANDI REMOTI
DEVICES FOR REMOTE CONTROLS

Cassetta teleruttori o teleinvertitori
Contactor or reversing contactor Units p.165

Cassetta per collegamenti elettrici
Electric connection box p.165

Inverter per motori AC
AC motor variable speed drives p. 165

Interruttori magneto idraulici
Hydraulic magnetic circuit breakers p.166



COMANDI REMOTI
REMOTE CONTROLS

Comando da plancia UP/DOWN
UP/DOWN Control board p.166

Pulsanti a piede UP/DOWN
UP/DOWN foot switches p.167

Comando remoto per sistemi on/off
Remote control for on/off system p. 168

Pulsantiere multiuso
Multipurpose handheld remote controls p.169

Radiocomandi
Radio remote controls p.170

Contacatena
Chain counters p.172-174



COMANDI REMOTI PER SISTEMI PROPORZIONALI
REMOTE CONTROLS FOR PROPORTIONAL SYSTEMS

PCS - Proportional Control System p.175
PCS CHC - Chain Counter Display p.175
PAJ AMC - Proportional Control System p.175



ACCESSORI E COMPONENTI PER SALPA ANCORA
WINDLASS ACCESSORIES AND PARTS

ANCHORS

Ancore con forma ad aratro / Anchor with a plow-shaped arm



Acciaio inox AISI 316
AISI 316 Stainless steel



Zincata a fuoco
Hot dipped galvanized

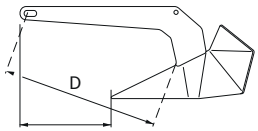

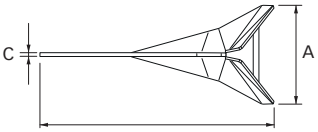

Ancora con forma ad aratro in acciaio inox e zincata / Anchor with a plow-shaped arm in stainless steel and galvanized								
Peso / Weight		**4 Kg**	**8,82 lb**	**7,5 Kg**	**16,53 lb**	**10 Kg**	**22,05 lb**	**15 Kg**	**33,07 lb**
Catena raccomandata / Recommended chain size		6-7 mm - 1/4 inch		8 mm - 5/16 inch		8 mm - 5/16 inch		8 mm - 5/16 inch	
Lunghezza barca (1) / Boat length (1)		6-8 m	20-26 ft	7-10 m	23-33 ft	8-11 m	26-36 ft	10-14 m	33-46 ft
Dimensioni / Dimensions	A	230	9''1/16	260	10''1/4	300	11''3/4	350	13''3/4
	B	510	20''1/16	630	24''7/8	690	27''1/8	780	30''3/4
	C	8	3/8	10	3/8	17	3/4	17	3/4
	D	365	14''3/8	490	19''1/4	500	19''3/4	560	22''1/16
	E	210	8''1/4	290	11''3/8	260	10''1/4	270	10''3/4

Ancora con forma ad aratro in acciaio inox e zincata / Anchor with a plow-shaped arm in stainless steel and galvanized							
Peso / Weight		**20 Kg**	**44,1 lb**	**25 Kg**	**55,12 lb**	**32 Kg**	**70,55 lb**
Catena raccomandata / Recommended chain size		10 mm 3/8 inch		10 mm - 3/8 inch		10 mm - 3/8 inch	
Lunghezza barca (1) / Boat length (1)		13-16 m	43-52 ft	13-16 m	43-52 ft	13-16 m	43-52 ft
Dimensioni / Dimensions	A	380	14''7/8	415	16''3/8	455	17''7/8
	B	830	32''5/8	920	36''1/4	970	38''1/4
	C	16	3/4	16	3/4	16	3/4
	D	620	24''3/8	690	27''1/8	730	28''3/4
	E	290	11''3/8	385	15''1/8	360	14''1/4

(1) L'indicazione può variare secondo il tipo di barca / The indication may vary according to the boat type.

Ancore con forma ad artiglio / Anchor with a claw-shaped arm



Acciaio inox AISI 316
AISI 316 Stainless steel

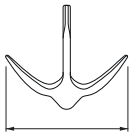

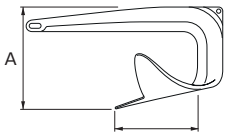

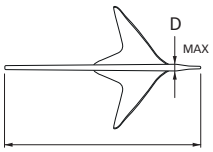

Ancore con forma ad artiglio in acciaio inox / Anchor with a claw-shaped arm Stainless steel							
Peso / Weight		**5 Kg**	**11,02 lb**	**10 Kg**	**22,05 lb**	**15 Kg**	**33,07 lb**
Catena raccomandata | Recommended chain size		6/7 mm		8 mm		8/10 mm	
Lunghezza barca (1) | Boat length (1)		6-8 m	20-26 ft	8-10 m	26-33 ft	8-10 m	26-33 ft
Dimensioni | Dimensions	A	230	9''1/16	295	11''3/4	320	12''5/8
	B	470	18''5/8	590	23''1/4	680	26''3/4
	C	300	11''3/4	390	15''3/8	445	17''5/8
	D	10	3/8	18	3/4	18	3/4
	E	190	7''5/8	210	8''1/4	280	11''1/8

(1) L'indicazione può variare secondo il tipo di barca / The indication may vary according to the boat type.

ACCESSORI E COMPONENTI PER SALPA ANCORA
WINDLASS ACCESSORIES AND PARTS

BOW/STERN ROLLERS

Musoni di prua / Bow rollers

Acciaio inox AISI 316 / AISI 316 Stainless steel

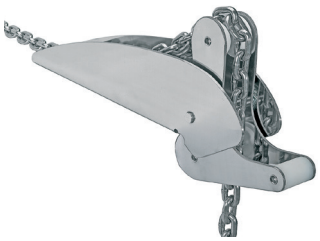

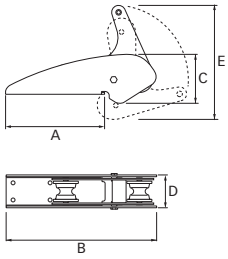

Modelli/models		L 330 Mod. 1		L 440 Mod. 1		L 490 Mod. 1	
A	**mm (inch)**	214	8" 27/64	329	12" 61/64	379	14" 59/64
B	**mm (inch)**	325	12" 51/64	440	17" 21/64	490	19" 19/64
C	**mm (inch)**	106	4" 11/64	107	4" 7/32	122	4" 51/64
D	**mm (inch)**	70	2" 3/4	70	2" 3/4	70	2" 3/4
E	**mm (inch)**	246	9" 11/16	246	9" 11/16	246	9" 11/16
Peso / Weight		2,8 kg	6.2 lb	3,5 kg	7.7 lb	4,2 kg	9.2 lb
Ancora-aratro Anchor plow-shaped arm	**4 Kg**	●		●		●	
	7,5 Kg			●		●	
	10 Kg			●		●	
	15 Kg			●		●	
Ancora-artiglio Anchor claw-shaped arm	**5 Kg**	●		●		●	
	10 Kg			●		●	
	15 Kg					●	



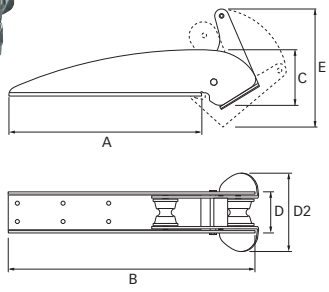

Modelli/models		L 540 Mod. 2		L 600 Mod. 2		L 650 Mod. 2	
A	**mm (inch)**	422	16" 39/64	482	18" 31/32	532	20" 15/16
B	**mm (inch)**	540	21" 17/64	600	23" 5/8	658	25" 29/32
C	**mm (inch)**	122	4" 51/64	129	5" 5/64	128	5" 3/64
D	**mm (inch)**	90	3" 35/64	90	3" 35/64	90	3" 35/64
D2	**mm (inch)**	173	6" 13/16	173	6" 13/16	173	6" 13/16
E	**mm (inch)**	258	10" 5/32	258	10" 5/32	258	10" 5/32
Peso / Weight		6,4 kg	14.1 lb	6,8 kg	15.0 lb	7 kg	15.4 lb
Ancora-aratro Anchor plow-shaped arm	**7,5 Kg**	●		●		●	
	10 Kg	●		●		●	
Ancora-artiglio Anchor claw-shaped arm	**10 Kg**	●		●		●	
	15 Kg	●		●		●	

Musoni di poppa / Stern rollers

Acciaio inox AISI 316 / AISI 316 Stainless steel



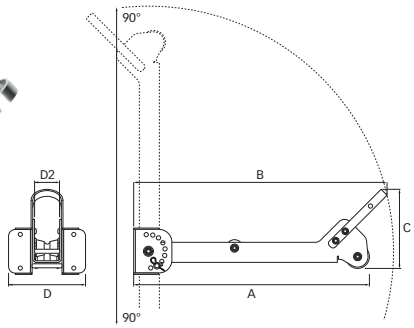

Modelli/models		SR 700		SR 800	
A	**mm (inch)**	701	2" 61/64	801	31" 17/32
B	**mm (inch)**	754	29" 11/16	854	33" 5/8
C	**mm (inch)**	253	9" 61/64	253	9" 61/64
D	**mm (inch)**	229	9" 1/64	229	9" 1/64
D2	**mm (inch)**	75	2" 61/64	75	2" 61/64
Peso / Weight		6,4 Kg	14 lb	8,7 Kg	19,2 lb
Ancora / Anchor		10/15 Kg	22/33 lb	15/20 Kg	33/44 lb

Ferma ancora in acciaio inox adatti per bow roller con larghezza 70 e 90 mm.
Stainless steel anchor stoppers Suitable for bow rollers 70 and 90 mm.



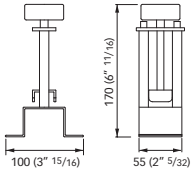

Ferma ancora 70 mm / Anchor stopper 70 mm

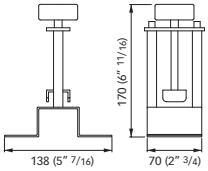

Ferma ancora 90 mm / Anchor stopper 90 mm

Stroppo di sicurezza per ancora / Anchor safety strap
Acciaio inox AISI 316 / AISI 316 Stainless steel



ANCHOR-RODE

Combinazione cima e catena per salpa ancora
Windlass rope and chain combination

Slim Splice Quick System

L'anchor-rode è il sistema di collegamento tra ancora e imbarcazione. La sua tenuta durante l'ormeggio è senza dubbio fondamentale. Il punto critico dell'anchor-rode in combinazione cima e catena è la giunzione, detta tecnicamente impiombatura.
Nello Slim Splice di Quick l'impiombatura risulta essere più snella e affusolata ed evita gli inceppamenti che spesso si verificano sul barbotin nel passaggio tra cima e catena. Lo Slim Splice di Quick è costituito da una catena calibrata e da una cima di prima qualità, in poliestere a tre legnoli per garantire perfetta tenuta e durata.

An anchor-rode is the connection system between anchor and boat, and its sturdiness during mooring is undoubtedly essential.
The critical point of the rope and chain combination is the joint, or technically speaking, the splice. In Quick's Slim Splice, the splice is much slimmer and more tapered, preventing the jamming which often occurs on the gypsy, during changeover from rope to chain.
Quick's Slim Splice consists of a calibrated chain and a top quality 3-strand polyester rope, to guarantee optimum strength and life.





Catena calibrata zincata a fuoco
Cima di prima qualità, in poliestere a tre legnoli
Basso stiramento & elevata tenuta

Calibrated hot dipped galvanised chain
First choice 3-strand polyester rope
Low stretch & High Strength

SLIM SPLICE QUICK SYSTEM				
Combinazioni cima e catena standard / Standard rope and chain combinations				
Catena/Chain		**Cima/Rope**		
mm	Tipo/Type	**inch**	mm	Tipo/Type
6 mm	DIN766	**1/2"**	12,7 mm	3 legnoli/strand
7 mm	DIN766	**1/2"**	12,7 mm	3 legnoli/strand
8 mm	DIN766	**1/2"**	12,7 mm	3 legnoli/strand
8 mm	DIN766	**9/16"**	14,2 mm	3 legnoli/strand
8 mm	DIN 766	**5/8"**	15,8 mm	3 legnoli/strand
10 mm	ISO	**5/8"**	15,8 mm	3 legnoli/strand

ANCHOR-RODE

Catene per salpa ancora
Windlass chains



Catena calibrata in acciaio inox AISI 316.
Calibrated stainless steel chain AISI 316.



Catena calibrata zincata a fuoco.
Calibrated hot dipped galvanized chain.

Catene calibrate
Calibrated chains

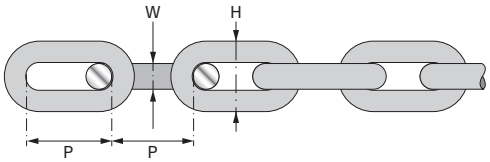

CATENE CALIBRATE / CALIBRATED CHAINS					
Taglie di catena disponibili / Available chain sizes					
Catena/Chain (W)	Tipo/Type	Passo/Pitch (P)	Altezza/Height (H)	Peso / Weight	
mm		mm	mm	kg/m	lb/m
6	DIN766	18,5	20	0,8	1,77
7	DIN766	22	23	1,1	2,44
8	DIN766	24	26	1,4	3,08
10	ISO	30	35	2,3	5,07
12	ISO	36	40	3	6,62
13	DIN766	36	44	3,9	8,60
14	DIN766	41	47	4,4	9,70
16	DIN766	45	58	5,8	12,80
18	DIN766	50	65	7,4	16,32



Catena con traversino zincata a fuoco.
Hot dipped galvanized stud-link chain.

Catene con traversino
Stud-link chains

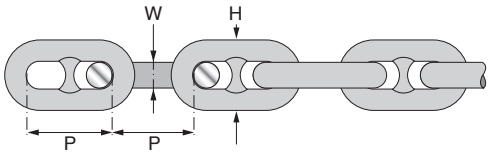

CATENE CON TRAVERSINO / STUD-LINK CHAINS					
Taglie di catena disponibili / Available chain sizes					
Catena/Chain (W)	Tipo/Type	Passo/Pitch (P)	Altezza/Height (H)	Peso / Weight	
mm		mm	mm	kg/m	lb/m
12,5	STUDLINK	50	45	3,7	8,15
14	STUDLINK	56	50	4,7	10,36
16	STUDLINK	64	58	5,6	12,35
17,5	STUDLINK	70	63	6,9	15,22
19	STUDLINK	76	68	8,2	18,07
20,5	STUDLINK	82	74	9,5	20,95
22	STUDLINK	88	79	11	24,25
24	STUDLINK	96	86	12,6	27,8
26	STUDLINK	104	93	14,8	32,62

ACCESSORI E COMPONENTI PER SALPA ANCORA
WINDLASS ACCESSORIES AND PARTS

SWIVELS

Girelle e giunti girevoli / Jaw jaw swivels and swivels
Acciaio inox AISI 316 / AISI 316 Stainless steel



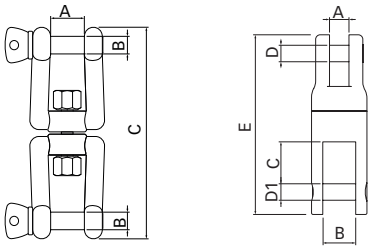

Tipo accessorio / Type accessory		Girelle / Jaw jaw swivels					
Modelli | Models		**SW6**		**SW8**		**SW10**	
Catena raccomandata | Recommended chain size		**6 mm**		**7/8 mm**		**8/10 mm**	
Dimensioni (mm) | Dimensions (inches)	A	12 mm	15/32	15 mm	19/32	18 mm	45/64
	B	Ø 6 mm	Ø 15/64	Ø 8 mm	Ø 5/16	Ø 10 mm	Ø 25/64
	C	66 mm	2"19/32	94 mm	3"45/64	118 mm	4"41/64

Tipo accessorio / Type accessory		Giunti girevoli / Swivels					
Modelli | Models		**SH8**		**SH10**		**SH14**	
Catena raccomandata | Recommended chain size		**6/8 mm**		**10 mm**		**12/14 mm**	
Dimensioni (mm) | Dimensions (inches)	A	10 mm	25/64	13 mm	33/64	18 mm	45/64
	B	15 mm	19/32	22 mm	55/64	28 mm	1" 7/64
	C	22 mm	55/64	28 mm	1" 7/64	32 mm	1" 17/64
	D	Ø 7 mm	Ø 9/32	Ø 11 mm	Ø 7/16	Ø 14 mm	Ø 35/64
	D1	Ø 10 mm	Ø 25/64	Ø 11 mm	Ø 7/16	Ø 16 mm	Ø 5/8
	E	92 mm	3" 5/8	120 mm	4" 23/32	140 mm	5" 33/64

CHAIN PIPES



Passacatena per salpa ancora serie ROY
Chain pipe for windlasses ROY Series

Model PC - RY6

Acciaio inox AISI 316 / AISI 316 Stainless steel

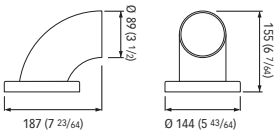



Passacatena per salpa ancora serie XROY
Chain pipe for XROY Series windlasses

Model PC DX - XR7 / PC SX - XR7
Model PC DX - XR8 / PC SX - XR8
Model PC DX - XR9 / PC SX - XR9

Acciaio inox AISI 316 / AISI 316 Stainless steel

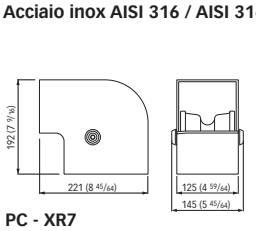

PC - XR7

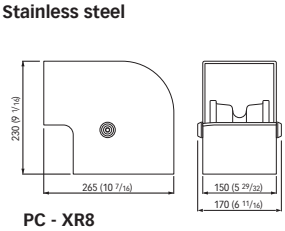

PC - XR8

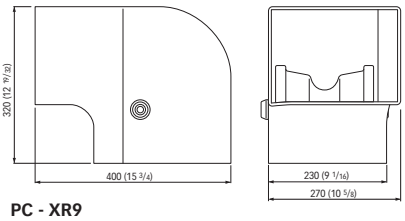

PC - XR9

CHAIN STOPPERS

Ferma catena / Chain stopper
Acciaio inox AISI 316 / AISI 316 Stainless steel



Modello / model	Catene / Chains				
Tipo catena / Chain type	**Shortlink**				
Taglia / Size	8 mm	10 mm	12 mm	13 mm	14 mm
CS 8	●				
CS 10		●			
CS 12-14			●	●	●

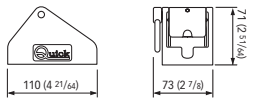

CS 8 mm

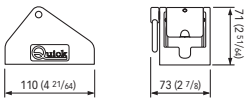

CS 10 mm

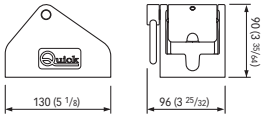

CS 12-14 mm

CHAIN STOPPERS



CS 12-19 mm - Devils Claw

Ferma catena per salpa ancora ROY, DUKE, XR7 e XR8
Chain stopper for windlasses ROY, DUKE, XR7 and XR8.
Acciaio inox AISI 316 / AISI 316 Stainless steel

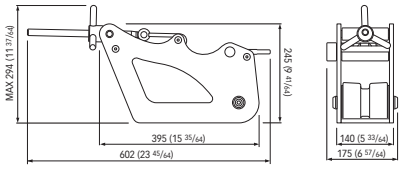

Modello / model	Catene / Chains						
Tipo catena / Chain type	Shortlink		Studlink				
CS 12-19	14 mm	16 mm	12,5 mm	14 mm	16 mm	17,5 mm	19 mm



CS XRS 14-19 mm - Devils Claw

Ferma catena per salpa ancora serie XR7 e XR8
Chain stopper for windlasses XR7 and XR8
Acciaio inox AISI 316 / AISI 316 Stainless steel

Certificazioni / Certifications

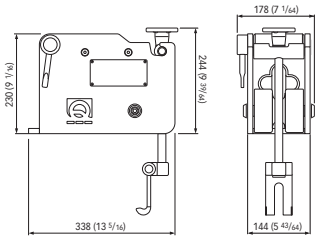

Modello / model	Catene / Chains			
Tipo catena / Chain type	Studlink			
CS XRS 14-19	14 mm	16 mm	17,5 mm	19 mm

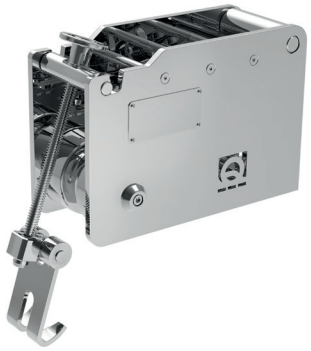

CS XRS 20,5-22 mm - Devils Claw

Ferma catena per salpa ancora XR8 e XR9
Chain stopper for windlasses XR8 and XR9
Acciaio inox AISI 316 / AISI 316 Stainless steel

Certificazioni / Certifications

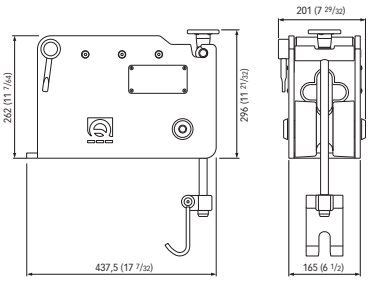

Modello / model	Catene / Chains	
Tipo catena / Chain type	Studlink	
CS XRS 20,5-22	20,5 mm	22 mm

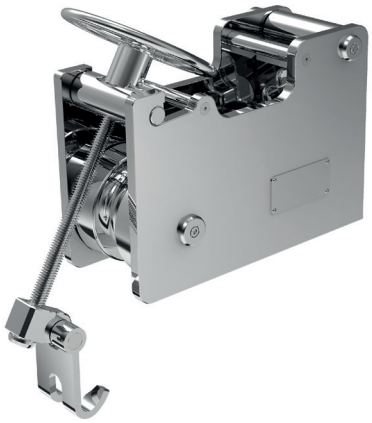

CS XRS 22-26 mm - Devils Claw

Ferma catena per salpa ancora XR9
Chain stopper for windlasses XR9
Acciaio inox AISI 316 / AISI 316 Stainless steel

Certificazioni / Certifications

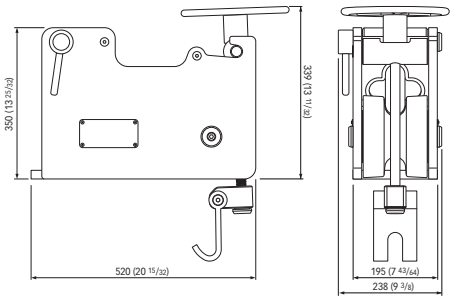

Modello / model	Catene / Chains		
Tipo catena / Chain type	Studlink		
CS XRS 22-26	22 mm	24 mm	26 mm

BRAKE CONTROLS



BRAKE DK/RY (Optional accessory)
BRAKE DV (Optional accessory)

Comando freno con volantino in versione diretta
Brake control with handwheel in direct version

Acciaio inox AISI 316 / AISI 316 Stainless steel

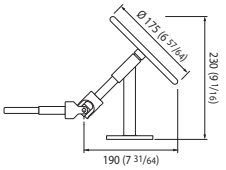

Per salpa ancora serie DAVE, ROY, DUKE
For windlasses of DAVE, ROY, DUKE series





BRAKE XR7 (Optional accessory)
BRAKE XR8 (Optional accessory)

Comando freno con volantino in versione diretta
Brake control with handwheel in direct version

Acciaio inox AISI 316 / AISI 316 Stainless steel

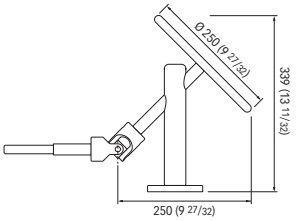

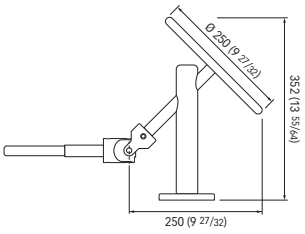

Per salpa ancora serie XROY (XR7-XR8)
For XROY Series (XR7-XR8) windlasses





BRAKE XR9 (Standard accessory)

Comando freno con volantino in versione diretta
Brake control with handwheel in direct version

Acciaio inox AISI 316 / AISI 316 Stainless steel

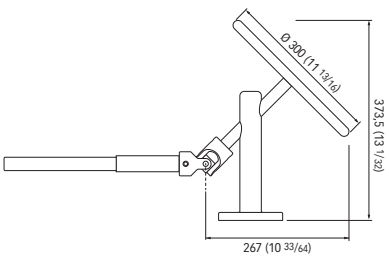

Accessorio fornito di serie con XR9
Standard accessory supplied with XR9



CONNECTION DEVICES

TS Units
Easy Connection
DC power

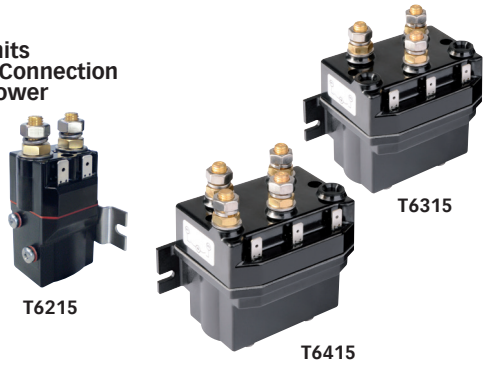

Cassette teleruttori e teleinvertitori per collegamenti in corrente continua (DC)

Dispositivi per azionare salpa ancora e verricelli per mezzo dei comandi remoti.

Contactor and reversing contactor units for direct current (DC) connections

Devices to operate windlass and winches using remote controls.

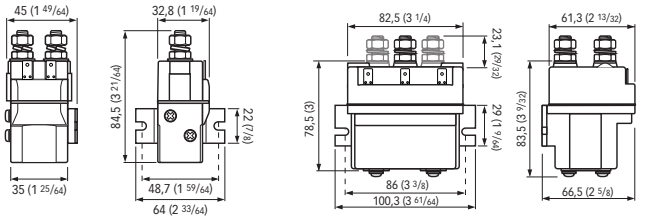

Dimensioni in mm (pollici) / Dimensions in mm (inch)

Modelli / Models				Requisiti / Requirements	
Teleruttori Contactors	Cassette Teleruttori Contactor units	Cassette teleinvertitori Reversing contactor untis	Grado di protezione Protection rating	Potenza motore Motor power	Tensione bobina Coil voltage
T6215-12	**T6315-12**	**T6415-12**	IP66	2500 W max	12 Vdc
T6215-24	**T6315-24**	**T6415-24**	IP66	3500 W max	24 Vdc

EC BOX 230V
Easy Connection
AC power 230V



EC BOX AC
Easy Connection
AC power 400 V

393 x 314 x 231 mm
9"1/16 x 12"1/64 x 4"1/32

Dimensioni in mm (pollici) / Dimensions in mm (inch)

Cassette per collegamenti elettrici in corrente alternata (AC)

Dispositivi per azionare salpa ancora e verricelli per mezzo dei comandi remoti.

Units for alternating current (AC) electrical connections

Devices to operate windlass and winches using remote controls.

Modelli / Models		Requisiti / Requirements	
ECbox	Grado di protezione Protection rating	Potenza motore Motor power	Tensione di alimentazione Supply voltage
AC30	IP56	3000 W max	400 V
AC40	IP56	4000 W max	400 V
AC55	IP56	5500 W max	400 V
230V	IP56	3000 W max	230 V

AC MOTOR VARIABLE SPEED DRIVES

Inverter per il funzionamento dei comandi di salpa ancora ed eliche di manovra equipaggiati con motori AC.

Inverter for the operation of windlasess and thrusters controls equipped with AC motors.



Salpa ancora / Tonneggio Windlass / Capstan	Potenza motore Power motor	Tensione Supply voltage	Modello Inverter Inverter model	Potenza nominale Rated power
DH4/DR4	3 KW	3ph 400	INV11KW-400V	11 KW
DV5/RG5/HR5	3 KW	3ph 400	INV11KW-400V	11 KW
DK6/RY6	4 KW	3ph 400	INV11KW-400V	11 KW
DK6/RY6	5,5 KW	3ph 400	INV11KW-400V	11 KW
XR7	4 KW	3ph 400	INV11KW-400V	11 KW
XR7	5,5 KW	3ph 400	INV15KW-400V	11 KW
TB8	5,5 KW	3ph 400	INV15KW-400V	15 KW
TB8	7,5 KW	3ph 400	INV15KW-400V	15 KW
XR8	5,5 KW	3ph 400	INV15KW-400V	15 KW
XR8	7,5 KW	3ph 400	INV15KW-400V	15 KW
XR9	15 KW	3ph 400	INV15KW-400V-XR9	15 KW
TB5	3 KW	3ph 400	INV11KW-400V	11 KW
TB6	4 KW	3ph 400	INV11KW-400V	11 KW
TB7	3 KW	3ph 400	INV11KW-400V	11 KW
TB7	4 KW	3ph 400	INV11KW-400V	11 KW
TB9	11 KW	3ph 400	INV15KW-400V-XR9	15 KW

ACCESSORI E COMPONENTI PER SALPA ANCORA
WINDLASS ACCESSORIES AND PARTS

SWITCHES



Nuovo pannello con
superficie lucida antigraffio
e cornice minimale.

New panel with
scratch-resistant glossy surface
and minimal frame.

Interruttore magneto idraulico per correnti continue (DC)
L'interruttore automatico magneto idraulico Quick® è una protezione amperometrica specifica per correnti continue. Interviene in caso di sovracorrente, interrompendo il circuito elettrico.
Il riarmo della protezione è manuale. Può essere utilizzato fino a 80 Vdc.

Hydraulic-magnetic breaker for direct current (DC)
Quick® "slow burn" hydraulic magnetic circuit breakers offer protection when using direct currents.
In over current situations they will trip, break the circuit and protect the equipment, they may be reset manually and are suitable up to 80 Vdc.

MOD. WCB 40	40 A
MOD. WCB 50	50 A
MOD. WCB 60	60 A
MOD. WCB 80	80 A
MOD. WCB 100	100 A

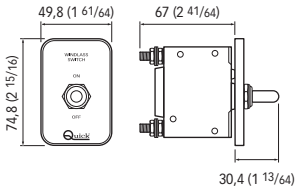

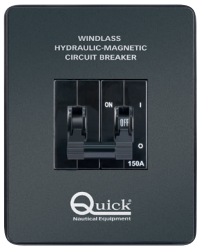

MOD. 10125	125 A
MOD. 10150	150 A
MOD. 10200	200 A

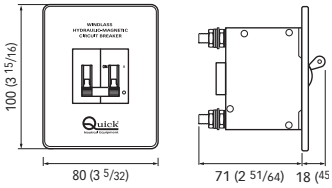



Nuovo pannello con
superficie lucida antigraffio
e cornice minimale.

New panel with
scratch-resistant glossy surface
and minimal frame.

Interruttore magneto idraulico per correnti continue (DC)
in abbinamento con il comando da plancia per salpa ancora (UP/DOWN)

Hydraulic-magnetic breaker for direct current (DC)
in combination with windlass control board (UP/DOWN).

MOD. WCS B 40	40 A
MOD. WCS B 50	50 A
MOD. WCS B 60	60 A
MOD. WCS B 80	80 A
MOD. WCS B 100	100 A

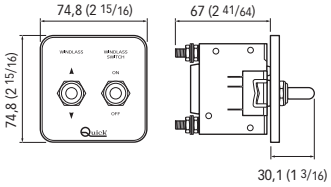



Nuovo pannello con
superficie lucida antigraffio
e cornice minimale.

New panel with
scratch-resistant glossy surface
and minimal frame.

Comando da plancia / Control board

MOD. WCS 820
Comando da plancia per salpa ancora (UP/DOWN)
Windlass control board (UP/DOWN)

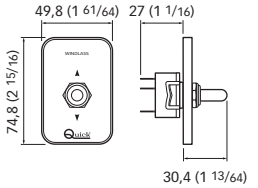



Nuovo pannello con
superficie lucida antigraffio
e cornice minimale.

New panel with
scratch-resistant glossy surface
and minimal frame.

Comando da plancia / Control board

MOD. WCS 830
Comando da plancia per salpa ancora (UP/DOWN)
Windlass control board (UP/DOWN)

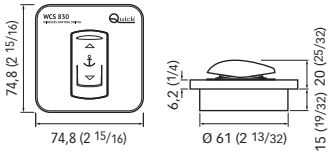

Dimensioni in mm (pollici) / Dimensions in mm (inch)

FOOT SWITCHES



Con protezione per evitare la pressione accidentale del pulsante.
With safety cover to prevent accidental push-button operation.

Pulsanti a piede / Foot switches

MOD. 900 / DW (White)
Pulsante per calare l'ancora (DOWN) Anchor lowering switch (DOWN)

MOD. 900 / UW (White)
Pulsante per la salita dell'ancora (UP) Anchor lifting switch (UP)

MOD. 900 / DB (Black)
Pulsante per calare l'ancora (DOWN) Anchor lowering switch (DOWN)

MOD. 900 / UB (Black)
Pulsante per la salita dell'ancora (UP) Anchor lifting switch (UP)

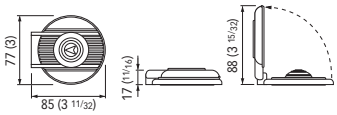



Con protezione per evitare la pressione accidentale del pulsante.
With safety cover to prevent accidental push-button operation.

Pulsanti a piede / Foot switches

MOD. 900 / XDW (Stainless Steel / White)
Pulsante per calare l'ancora (DOWN) Anchor lowering switch (DOWN)

MOD. 900 / XUW (Stainless Steel / White)
Pulsante per la salita dell'ancora (UP) Anchor lifting switch (UP)

MOD. 900 / XDB (Stainless Steel / Black)
Pulsante per calare l'ancora (DOWN) Anchor lowering switch (DOWN)

MOD. 900 / XUB (Stainless Steel / Black)
Pulsante per la salita dell'ancora (UP) Anchor lifting switch (UP)

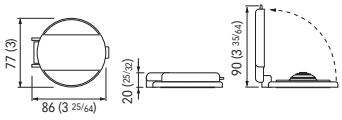



Con protezione per evitare la pressione accidentale del pulsante.
With safety cover to prevent accidental push-button operation.

Pulsanti a piede / Foot switches

MOD. 915 / CX (Stainless Steel)
Pulsante per calare e salpare l'ancora (indicazione UP/DOWN orientabile)
Anchor lowering and lifting switch (adjustable UP/DOWN indication)

MOD. 915 / CW (White)
Pulsante per calare e salpare l'ancora (indicazione UP/DOWN orientabile)
Anchor lowering and lifting switch (adjustable UP/DOWN indication)

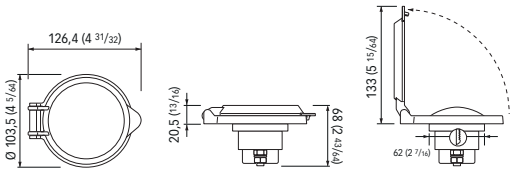



Pulsante a piede / Foot switch

MOD. 900 CW
Pulsante per azionare il lavaggio della catena
Chain wash switch.

MOD. 900 CB
Pulsante per azionare il lavaggio della catena
Chain wash switch.

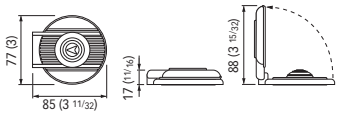

Con protezione per evitare la pressione accidentale del pulsante.
With safety cover to prevent accidental push-button operation.



Pulsante a piede / Foot switch

MOD. 900 XCW
Pulsante per azionare il lavaggio della catena
Chain wash switch.

MOD. 900 XCB
Pulsante per azionare il lavaggio della catena
Chain wash switch.

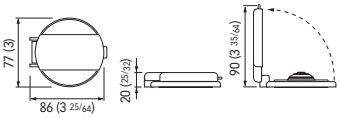

Dimensioni in mm (pollici) / Dimensions in mm (inch)

REMOTE CONTROL

WCD 2022

Comandi remoti per sistemi on/off
Remote controls for on/off system

- Interfaccia utente semplice ed intuitiva.
- Funzionamento in un ampio intervallo di temperature ambiente.
- Possibilità di collegare più comandi remoti WCD in parallelo.
- Facilità di installazione tramite connettori (prolunghe opzionali).
- Sistema di priorità automatica.
- Disabilitazione automatica.
- Protezione contro l'inversione di polarità, cortocircuito in uscita e interruzione del cablaggio del salpa ancora
- Segnalazioni acustiche (disattivabili).

- Simple and intuitive user interface.
- Can work in a wide range of ambient temperatures.
- Possibility of connecting several WCD remote controls in parallel.
- Easy to install by means of connectors (optional extensions).
- Automatic priority system.
- Automatic disabling.
- Protection against reverse polarity, output short circuit and interruption of the windlass wiring.
- Acoustic signals (that can be deactivated).



Modelli / Models	WCD 2022
Portata in corrente dei comandi / Current capacity of commands	4A max
Tensione di alimentazione (1) / Supply voltage (1)	da 8 a 31 Vdc / from 8 to 31 Vdc
Assorbimento di corrente a riposo (2) / Current consumption at rest (2)	10 mA
Temperatura operativa / Operating temperature	da -20 a +70 °C / from -20 to +70 °C
Grado di protezione (3) / Protection rating (3)	IP66
Classe EMC / EMC Class	EN60495 - FCC Title 47 Part 15 Subpart B Class B
Dimensioni LxAxP - mm / Dimensions WxHxD - inch	78 x 78 x 22 / (3" 5/64 x 3" 5/64 x 55/64")
Peso / Weight	80 g (0,17 lb)

(1) Con tensione di alimentazione inferiore a 8 Vdc il comando può resettarsi. / With power supply voltage less than 8 Vdc the control panel can reset.
(2) Valore tipico con comando disabilitato. / Typical value with control panel disabled.
(3) Escluso retro del comando (IP20). / Excluding the back of the control panel (IP20).

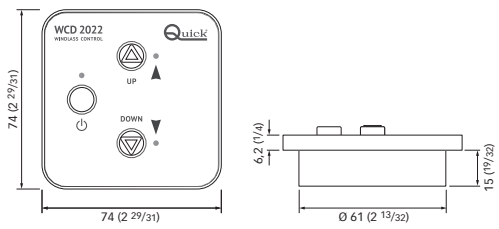

Dimensioni in mm (pollici) / Dimensions in mm (inch)

REMOTE CONTROLS

HRC

Pulsantiera stagna multiuso
Multipurpose watertight handheld remote control



La torcia LED integrata è un'esclusiva Quick.
The integrated LED light is an exclusive Quick feature.

HRC è uno strumento studiato per azionare a distanza vari sistemi mobili a bordo dell'imbarcazione come gruette, passerelle, scalette-bagno, salpa ancora, ecc...
HRC è realizzata con inserti in gomma per garantire elevata resistenza, durata, perfetta impermeabilità e una presa sicura.

Cavo estendibile fino a 4,2 metri.
Connettore stagno.
Staffa di supporto per riporla dopo l'utilizzo.
Disponibile con o senza torcia LED integrata.
Non richiede manutenzione.
HRC è un prodotto brevettato.

HRC is hand-held remote controls, designed for remote operation of various on-board electrically operated equipment such as cranes, gangways, windlasses, sea ladders etc.
HRC is constructed with rubber inserts to ensure high strength, long durability, perfect watertightness, and a secure grip.

Cable extensible up to 4.2 metres.
Watertight deck plug and socket.
Support bracket for stowing after use.
Available with or without built-in LED lamp.
Maintenance-free.
HRC is a patented product.

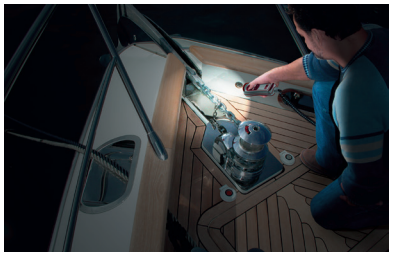



Staffa di supporto
Support bracket



Connettore stagno
Watertight connector

Modelli / Models	HRC 1002	HRC 1004	HRC 1006	HRC 1008	HRC 1002 L	HRC 1004 L	HRC 1006 L	HRC 1008 L
Portata in corrente dei contatti (1) | Current capacity of contacts (1)	4 A				4 A			
Tensione alimentazione torcia | Torch supply voltage	-				9 ÷ 32 Vdc			
Assorbimento torcia | Torch power absorption	-				85 mA Max			
Temperatura operativa | Operating temperature	-15°C ÷ +70°C (+5°F ÷ +158°F)				-15°C ÷ +70°C (+5°F ÷ +158°F)			
Grado di protezione (2) | Protection rating (2)	IP67				IP67			
Peso | Weight - g (lb)	460 (1,02)	600 (1,32)	720 (1,59)	830 (1,83)	500 (1,30)	740 (1,63)	930 (2,05)	1030 (2,27)

(1) Su carico resistivo a 30 Vdc / On resistive load at 30 Vdc. (2) Escluso cavi in uscita sul retro della presa / Excluded output cables on the back socket



HRC 1002
HRC 1002 L*



HRC 1004
HRC 1004 L*



HRC 1006
HRC 1006 L*



HRC 1008
HRC 1008 L*

HRC è disponibile a 2, 4, 6 e 8 tasti per consentire più funzioni con un solo strumento.

HRC is available with 2, 4, 6 and 8 buttons so that multiple functions can be controlled from a single handset.

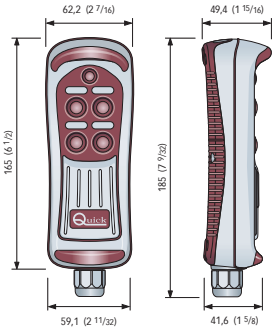

* "L" corrisponde alla versione con torcia. / * "L" means version with integrated LED lamp.

Dimensioni in mm (pollici) / Dimensions in mm (inch)

REMOTE CONTROLS

RRC Radiocomandi / Radio Remote Controls

Trasmettitori tascabili
Pocket transmitters



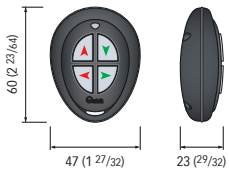

Dimensioni in mm (pollici) / Dimensions in mm (inch)

Trasmettitori palmari
Handheld transmitters

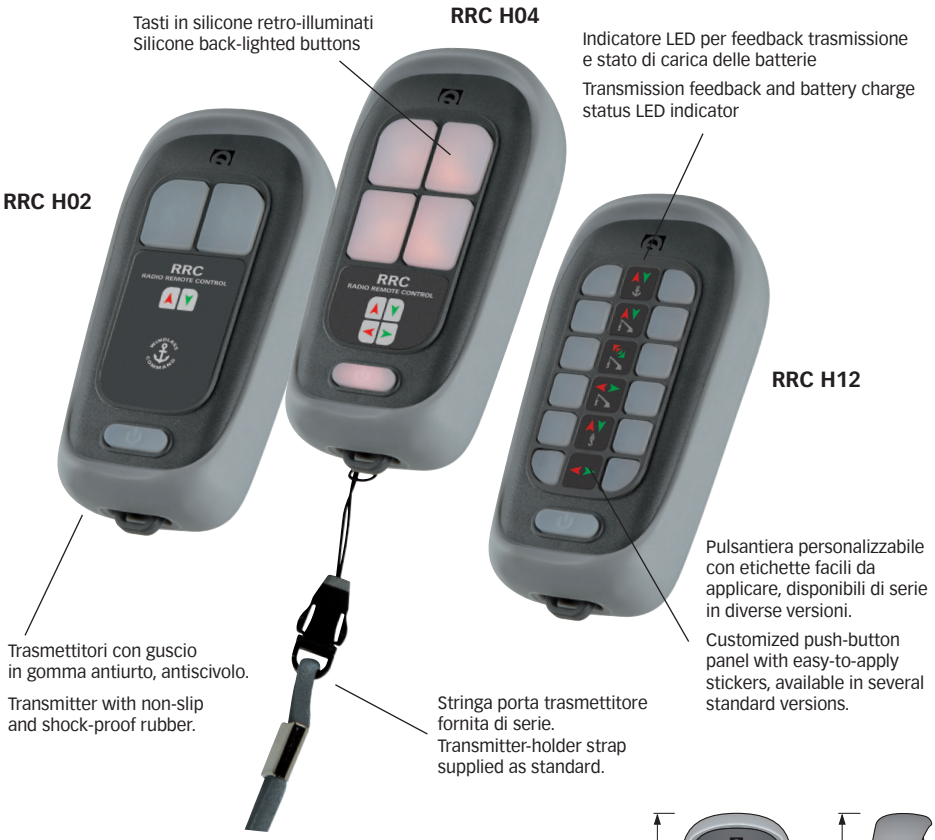

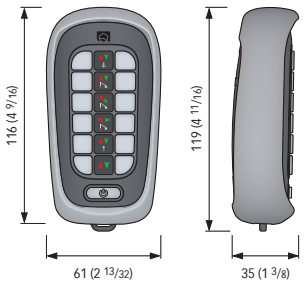

Dimensioni in mm (pollici) / Dimensions in mm (inch)

- Funzionamento gestito da microcontrollore.
- Possibilità di comandare più ricevitori con lo stesso trasmettitore.
- Due funzioni attivabili contemporaneamente.
- Galleggiante.
- Utilizzabile anche con batterie ricaricabili (solo Serie H).
- Retro-illuminazione a LED della tastiera (solo Serie H).

- Microcontroller-operated functions.
- Possibility to control more receivers with one transmitter.
- Two functions can be activated at the same time.
- Floating.
- Also working with rechargeable batteries (Only H series).
- LED Backlit function keys (Only H series).

Modelli / Models	P02	P04	P902	P904	H02	H04	H12	H902	H904	H912
Direttiva di conformità | Directive Compliance	**2014/53/EU (RED)**		**FCC CFR47 - Part 15 Subpart C**		**2014/53/EU (RED)**			**FCC CFR47 - Part 15 Subpart C**		
Frequenza portante / Carrier frequency	434.420 Mhz		913.7Mhz		434.420 Mhz			913.7Mhz		
Modulazione / Modulation	FSK		FSK		FSK			FSK		
Numero tasti / Number of keys	2	4	2	4	2	4	12	2	4	12
Alimentazione / Power supply	Batteria CR2450 3V litio CR2450 3V lithium battery				3 batterie AAA alcaline o ricaricabili NiMH 3 alkaline AAA batteries or rechargeable NiMH					
Temperatura operativa / Operating temperature	-15° C +70° C (+5°F ÷ +158°F)				-15° C +70° C (+5°F ÷ +158°F)					
Grado di protezione | Protection rating	-				IP67					
Peso con batterie / Weight with battery	34 g (0,07 lb)				135 g (0,29 lb)					

REMOTE CONTROLS

RRC Radiocomandi / Radio Remote Controls

Ricevitori / Receivers

- Range esteso di alimentazione (da 10,5 a 31Vdc).
- Funzionamento gestito da microcontrollore.
- Indicazione dello stato di funzionamento, errori e problemi del sistema tramite LED e display a sette segmenti.
- Protezione contro l'inversione di polarità.
- Protezione contro la scarica della batteria.
- 50 trasmettitori inseribili in memoria.
- Modalità di traslazione per attivare più ricevitori installati in luoghi diversi tramite un unico trasmettitore.
- Filtro digitale programmabile.
- Possibilità di attivare 2 funzioni contemporaneamente.
- Possibilità di collegamento ad un'antenna esterna.

- Full supply range (from 10.5 to 31Vdc).
- Microcontroller-operated functions.
- Indication of the system operating status, errors and problems by means of LED and seven-segment display.
- Protection against polarity inversion.
- Protection against the dicharge of the battery.
- 50 transmitters can be stored.
- Translation mode to activate more receivers, installed in different spots, by means of one transmitter.
- Programmable digital filter.
- Two functions can be activated at the same time.
- Possible connection to an external antenna.

RRC R02
RRC R04
RRC R06
RRC R08
RRC R10
RRC R12



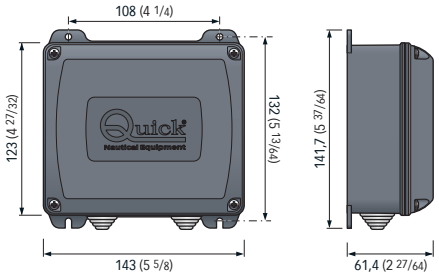

Dimensioni in mm (pollici) / Dimensions in mm (inch)

Modelli / Models	R02	R04	R06	R08	R10	R12	R902	R904	R906	R908	R910	R912
Direttiva di conformità | Directive Compliance	**2014/53/EU (RED)**						**FCC CFR47 - Part 15 - Subpart B - Class B**					
Frequenza portante / Carrier frequency	434.420 Mhz						913.7 Mhz					
Modulazione / Modulation	FSK						FSK					
N°di trasmettitori memorizzabili / # of storable transmitters	50						50					
Numero relè / Number of relays	2	4	6	8	10	12	2	4	6	8	10	12
Portata in corrente del contatto del relè / Relay contact rating	15 A (*)											
Tensione di alimentazione / Power supply	10,5 ÷ 31 Vdc											
Assorbimento a riposo / Quiescent current	25 mA											
Temperatura operativa / Operating temperature	-15° C +70° C (+5°F ÷ +158°F)											
Peso (con tutti i relè installati) / Weight (with all relays installed)	300 g (0,66 lb)		370 g (0,81 lb)				300 g (0,66 lb)		370 g (0,81 lb)			

* Uso intermittente. / Intermittent use.

RADIOCOMANDI PER ELICHE DI MANOVRA
RADIO REMOTE CONTROL BOW THRUSTERS







P.240

NEW

REMOTE CONTROLS

SMART CHC

Display contacatena per installazioni da incasso
Chain counter display for recessed installation



- Visualizza la catena calata in metri o piedi. Compatibile solo su sistemi ON/OFF
- Configurabile su smartphone (tecnologia NFC) utilizzando una APP dedicata.
Compatibilità iOS: iPhone 7 in poi e dispositivi con iOS13 o versioni successive.
Compatibilità Android: Android 6 o versioni successive.
- Display a colori TFT (1,44 "). Leggibile anche in piena luce.

- Displays the chain lowered in metres or feet. Compatible only on ON/OFF systems
- Configurable on Smartphone (NFC technology) using a dedicated APP.
iOS compatibility: from iPhone 7 or newer models and devices with iOS13 or newer versions.
Android compatibility: Android 6 or newer versions.
- 1.44" TFT colour display. Readable even in bright light.

SMART CHC è il contacatena ideale per le piccole imbarcazioni (Es. barche con motore fuoribordo).

SMART CHC is the ideal chain counter for small boats (e.g. boats with outboard motor).

Dimensioni / Dimensions
Ø 52 mm
Recesso / Recess 40 mm



MODELLI	SMART CHC
Tensione di alimentazione / Supply voltage	9 ÷ 32 Vdc
Assorbimento di corrente massimo [2] / Maximum current absorption [2]	32 mA @ 12 V - 17 mA @ 24 V
Temperatura operativa / Operating temperature	-20°C ÷ +70 °C (-4°F ÷ +158°F)
Grado di protezione / Protection rating	IP67 sopra pannello / above panel IP67

REMOTE CONTROLS

CHC 1103

Contacatena a pulsantiera con torcia LED
Handheld chain counter with LED light

CHC 1103 è uno strumento completo ed affidabile per azionare a distanza il salpa ancora e controllare la lunghezza della catena calata per mezzo del display LCD grafico.
CHC 1103 è realizzata con inserti in gomma per garantire elevata resistenza, durata, perfetta impermeabilità e una presa sicura.

Cavo è estendibile fino a 4,2 metri
Connettore stagno
Staffa di supporto per riporla dopo l'utilizzo.
Disponibile con torcia LED integrata di serie.
Utilizzabile anche in operazioni di tonneggio.
Non richiede manutenzione.

CHC 1103 is a complete and reliable instrument to manoeuvre from a distance the windlass and controlling the length of chain lowered through the LCD display graphic.
CHC 1103 is constructed with rubber inserts to ensure high strength, long durability, perfect watertightness, and a secure grip.

Cable extensible up to 4.2 metres
Watertight deck plug and socket
Support bracket for stowing after use.
Available with integrated LED light as standard
Can also be used in warping winch operations.
Maintenance-free.





La torcia LED integrata è un'esclusiva Quick
The integrated LED light is an exclusive Quick

MODELLI	CHC 1103
Tensione di alimentazione | Supply voltage	9 ÷ 32 Vdc
Assorbimento corrente a riposo | Current absorption	31 mA @ 12 V - 18 mA @ 24 V
Grado di protezione (1) | Protection rating (1)	IP67
Temperatura operativa | Operating temperature	-20°C ÷ +70°C (-4°F ÷ +158°F)
Peso | Weight	750 g (1,65 lb)

1) Escluso cavi in uscita sul retro della presa / Excluded output cables on the back socket



Funzioni operative
- Funzione di discesa automatica.
- Funzione di allarme in salita.
- Funzione blocco tasti.
- Gestione dei salpa ancora con caduta libera automatica.
- Funzionalità per il recupero dell'ancora in caso di sensore non funzionante.

Visualizzazioni sul display
- Indicazioni in 5 lingue.
- Velocità di movimento della catena.
- Tensione di alimentazione.
- Misura di catena calata in metri o piedi.

Caratteristiche generali
- Display LCD grafico leggibile da ogni angolazione.
- Retro-illuminazione display con 8 livelli di intensità.
- Contrasto del display regolabile su 8 livelli.
- Compensazione automatica del contrasto
- Interfaccia CAN bus per il trasferimento dati.

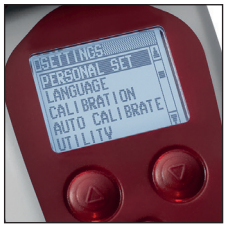



Operating functions
- Automatic lowering function.
- Up alarm function.
- Locked keys function.
- Ability to control free fall windlass feature.
- Anchor recovery function in case of sensor failure.

Displayed
- Information in 5 different languages.
- Chain speed.
- Supply voltage.
- Depth of chain lowered shown in metres or feet.

General features
- Graphic LCD display; can be easily read from any angle.
- Backlit display screen with 8 brightness levels.
- 8 different display contrast levels can be set.
- Automatic display contrast compensation
- CAN bus interface for data transfer.



Staffa di supporto
Support bracket

Connettore stagno
Watertight connector

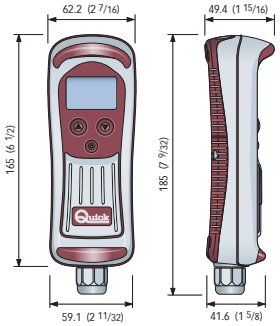

Dimensioni in mm (pollici) / Dimensions in mm (inch)

NEW

REMOTE CONTROLS

QNC CHC

Contacatena con pannello in vetro e tasti capacitivi
Chain counter with glass panel and capacitive keys



QNC CHC è uno strumento completo ed affidabile per azionare a distanza il salpa ancora e controllare la lunghezza della catena calata per mezzo del display grafico a colori.
La superficie del pannello è completamente in vetro temperato nero.

QNC CHC is a complete and reliable tool to remotely operate the windlass and check the length of the lowered chain by means of the colour graphic display.
The panel surface is completely black tempered glass.







MODELLI	QNC CHC
Tensione di alimentazione / Supply voltage	12/24 V
Assorbimento di corrente massimo (1) / Maximum current absorption (1)	160 mA
Temperatura operativa / Operating temperature	-20°C ÷ +70 °C (-4°F ÷ +158°F)
Grado di protezione / Protection rating	IP67
Peso / Weight	270 g (0,59 lb) - Con cover/ With cover 320 g (0,70 lb)

1) Valore tipico con retroilluminazione attiva al massimo livello / Typical value with active backlight at maximum level.

Caratteristiche generali
- Funzione di discesa automatica
- Funzione di allarme in salita
- Funzione di recupero dell'ancora in caso di sensore non funzionante.
- Gestione dei salpa ancora con caduta libera automatica.
- Visualizzazione della misura di catena calata in metri, piedi e braccia.
- Frontale in vetro
- Profilo estremamente ridotto
- Tasti capacitivi
- Display grafico da 3,5" a colori ad elevata luminosità
- Interfaccia utente multilingua
- Alimentazione 12/24 Vdc
- Funzionamento in un ampio intervallo di temperature ambiente
- Grado di protezione IP67
- Interfaccia di comunicazione CAN bus

General characteristics
- Automatic descent function
- Up alarm function
- Anchor weighing function in case of sensor failure.
- Windlass management with auto free fall.
- Display of the lowered chain length, in metres, feet and fathom.
- Glass front
- Extremely thin profile
- Capacitive keys
- High brightness 3.5" colour graphic display
- Multilingual user interface
- Power supply 12/24 Vdc
- Functioning over a wide range of environmental temperatures
- Protection rating IP67
- CAN bus Communication Interface

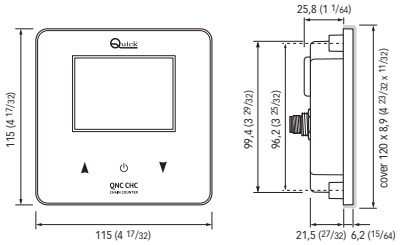

Dimensioni in mm (pollici) / Dimensions in mm (inch)

MAGGIORI INFORMAZIONI ALLE PAGINE 245-253
MORE INFORMATION ON PAGES 245-253

REMOTE CONTROLS

PCS - Proportional Control System

I comandi proporzionali della serie PCS permettono di gestire le eliche di manovra e i salpa ancora prodotti da Quick. Attraverso il terminale (grafico) PCS DTW si può monitorare lo stato di manovra e configurare i parametri delle varie unità presenti in rete. Il sistema PCS consente di installare più comandi e terminali grafici all'interno della stessa rete, consentendo di gestire in modo funzionale gli impianti installati a bordo.

The proportional controls of the PCS series allow managing the thrusters and windlasses produced by Quick. Using the (graphic) PCS DTW terminal, it is possible to monitor the manoeuvre status and configure the parameters of the various units on the network. The PCS system allows installing multiple controls and graphic terminals within the same network, thus managing the systems installed on board in a functional way.



PCS DTW
Pannello remoto
Remote display



Tutti i modelli sono disponibili anche per il montaggio da incasso (versione F)
All models are also available for flush mounting (F version)



PCS TJ1
Eliche di manovra - 1 leva
Thrusters - 1 lever



PCS TJ2
Eliche di manovra - 2 leve
Thrusters - 2 levers



PCS WJ1
Salpa ancora - 1 leva
Windlasses - 1 lever



PCS WJ2
Salpa ancora - 2 leve
Windlasses - 2 levers

PCS CHC - Proportional Control System



PCS CHC
Pannello per visualizzare la catena calata (m/ft) comandata tramite i PCS WJ2 / PCS WJ1.
Panel to view the lowered chain (m / ft) controlled by PCS WJ2 / PCS WJ1.



PCS WJ1 F
Salpa ancora - 1 leva
Windlasses - 1 lever



PCS WJ2
Salpa ancora - 2 leve
Windlasses - 2 levers

PAJ AMC - Proportional Control System

I PAJ AMC sono comandi remoti che gestiscono in modo proporzionale le eliche di manovra e i salpa ancora Quick grazie al sistema AMC. Si possono collegare fino a tre comandi contemporaneamente (1 leva o 2 leve); sono dotati di indicatori luminosi e acustici, sistema di priorità automatica, disabilitazione automatica.

The PAJ AMC are remote controls that manage the Quick thrusters and windlasses proportionally thanks to the AMC system. Up to three controls can be connected at the same time (1 lever or 2 levers); they are equipped with light and acoustic indicators, automatic priority system and automatic disabling.



PAJ 1T
Eliche di manovra - 1 leva
Thrusters - 1 lever



PAJ 2T
Eliche di manovra - 2 leve
Thrusters - 2 levers



PAJ 1W
Salpa ancora - 1 leva
Windlasses - 1 lever



PAJ 2W
Salpa ancora - 2 leve
Windlasses - 2 levers

Tutti i modelli sono disponibili anche per il montaggio da incasso (versione F)
All models are also available for flush mounting (F version)

THRUSTERS



THRUSTERS THRUSTERS THRUSTERS TH

ELICHE DI MANOVRA
THRUSTERS

Le eliche di manovra QUICK sono il frutto di una ricerca mirata ad ottenere elevate prestazioni in ogni condizione e a garantire lunga durata. Progettate e costruite negli stabilimenti Quick vantano il prestigio del Made in Italy in ogni componente. La qualità superiore delle eliche di manovra Quick è riconosciuta dai migliori cantieri nautici.

La gamma comprende diversi modelli, con prestazioni di spinta da 25 a 1400 Kgf, per imbarcazioni fino a 150 piedi circa. Sono disponibili con motore elettrico DC/AC (BTQ-BTAC) per installazioni fisse, con motore elettrico in versione retrattile (BTR/BTRH), con motore idraulico (BTH) o con l'innovativo QSY - Quick Synchronous Motor.

Le eliche di manovra Quick sono state studiate per essere montate a prua e a poppa grazie agli appositi tunnel che rendono possibili le due diverse installazioni.

Le eliche retrattili BTR sono prodotti speciali dotati di sistemi elettromeccanici che permettono all'elica a riposo di rientrare comodamente all'interno dello scafo, salvaguardando l'efficienza idrodinamica della barca durante la navigazione.
Le BTR sono già predisposte per essere installate indifferentemente a prua o poppa.

QUICK thrusters are the result of a thorough research, aimed at obtaining long-lasting and high-quality performances in any condition.
Designed and manufactured in Quick premises, they boast the Made-in-Italy prestige in each component.
The superior quality of Quick thrusters is acknowledged by the best boatbuilders.

The range includes different models, with thrust performance from 25 to 1400 kgf, for boats up to about 150 feet. They are available either with DC/AC electric motor (BTQ-BTAC), also in retractable version (BTR/BTRH) with hydraulic motor (BTH) or with the innovative QSY - Quick Synchronous Motor.

They all can be installed both on bow and stern thanks to the suitable tunnels which allow the two different installations.

The retractable thrusters BTR are a special products equipped with an electromechanical system which allows the propeller at rest to be fitted inside the hull, thus preserving the boat's hydrodynamic efficiency during navigation.
The BTR is ready to be installed either on bow or stern indifferently.

Le eliche di manovra Quick sono garantite 3 anni
Quick Thrusters come with a 3 years warranty

TECNOLOGIA E PRESTAZIONI
TECHNOLOGY AND PERFORMANCE

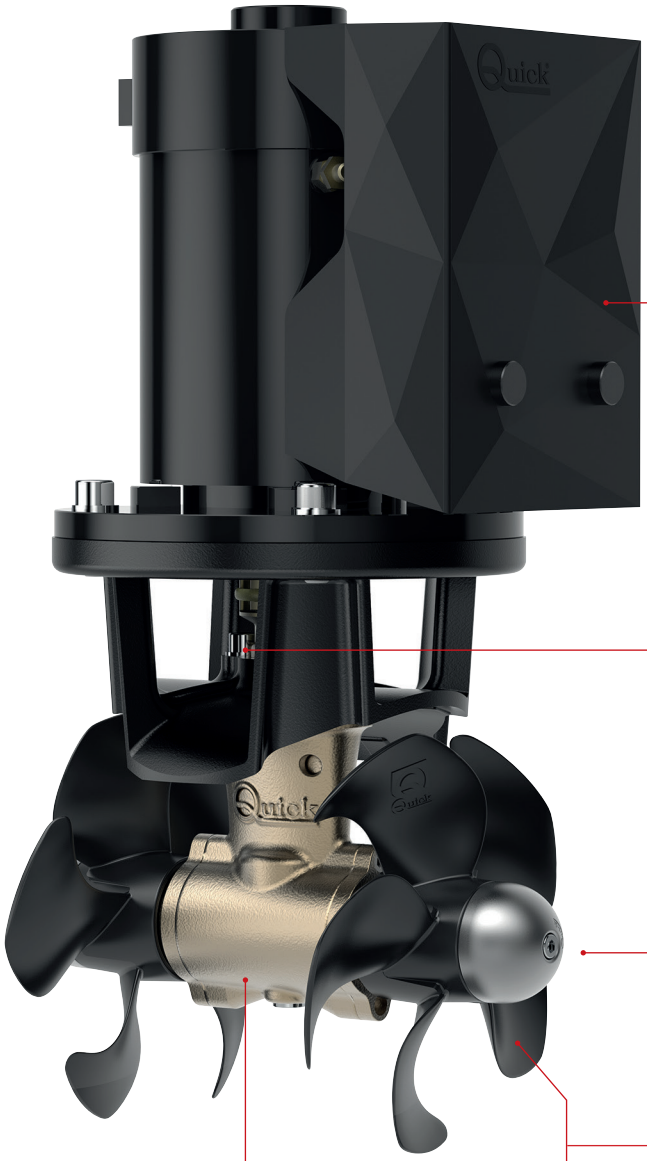

Nuovo tratto distintivo con il carter di protezione dei modelli BTQ completamente rinnovato.

New distinctive feature with the completely renewed protective casing of BTQ models

Non richiede manutenzione in quanto gli speciali componenti ad elevata resistenza garantiscono a vita la perfetta tenuta dell'olio di lubrificazione.

Maintenance is not required since the special highly resistant components guarantee a perfect lubrication seal for life.



Il giunto elastico che ottimizza l'allineamento tra motore e riduttore è un **progetto esclusivo Quick**. Esso agisce come parastrappi preservando il sistema dal funzionamento ad impulsi del bow thruster con risultati nettamente superiori alla media.

The elastic joint that optimizes the alignment between motor and gearbox is an **exclusive Quick design.** This acts as an even tension device, preserving the operating system from impulses from the bow thruster, with above-average results.

La protezione anodica di alluminio è facilmente sostituibile. In caso di corrosione totale di anodo, l'elica non si perde in quanto fissata in modo indipendente al riduttore.

The **anodic aluminium protection** is easily replaceable. In case of total corrosion of the anode, the prop doesn't get lost because it's fixed directly to the pod, indipendently from the anode.

Il Riduttore in bronzo non influisce sul comportamento dell'elica in entrambe le direzioni ed è dotato di un profilo idrodinamico che riduce al minimo turbolenze.

The bronze **Gearbox** is created so that the behaviour of the propeller is unaffected in either direction and is provided with a hydrodynamic profile that minimizes turbulence.

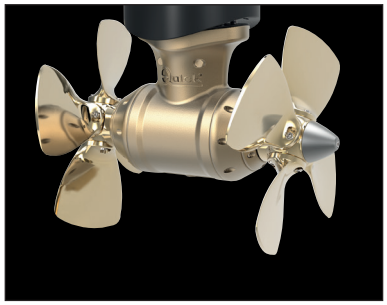

Eliche in NiBrAl e riduttore HD
NiBrAl propellers and HD gearbox

Elica a 5 pale in tecnopolimero, resistenti in ogni condizione. Il sistema contro-rotante offre prestazioni migliori di spinta. Le due eliche sono state progettate per soddisfare con uguali prestazioni le manovre di ormeggio in entrambe le direzioni.

The 5-blade propellers are made of technopolymer resistant in every condition.The counter-rotating system offers better thrust performances. The two props have been designed to suit left side and right side, to guarantee the same upper performances in both directions.

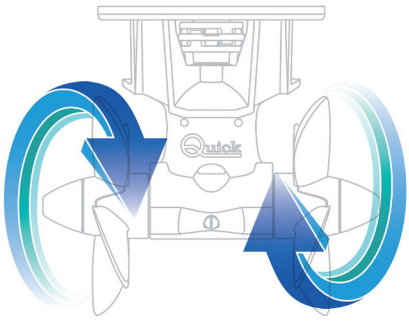

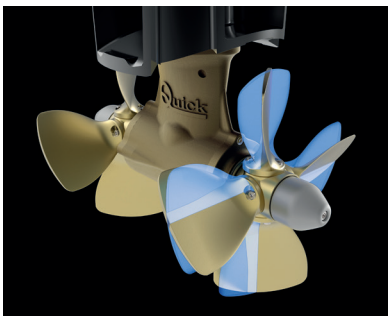

Le pale in NiBrAl a passo regolabile di cui sono dotate le eliche di manovra più potenti (Tunnel Ø 386-610) offrono prestazioni ottimali su tutti i tipi di motori, dal motore elettrico (DC/AC, con o senza spazzole) al motore idraulico, con potenze, velocità e servizi differenti.

The most powerful thrusters (Tunnel Ø 386-610) are equipped with NiBrAl blades with adjustable pitch offering optimal performance on all types of motors, from the electric motor (DC/AC, with or without brushes) to the hydraulic motor, with different powers, speeds and services.

CARATTERISTICHE E MATERIALI
FEATURES AND MATERIALS

MOTORI PER OGNI TIPO DI IMPIANTO / MOTORS FOR EACH TYPE OF SYSTEM

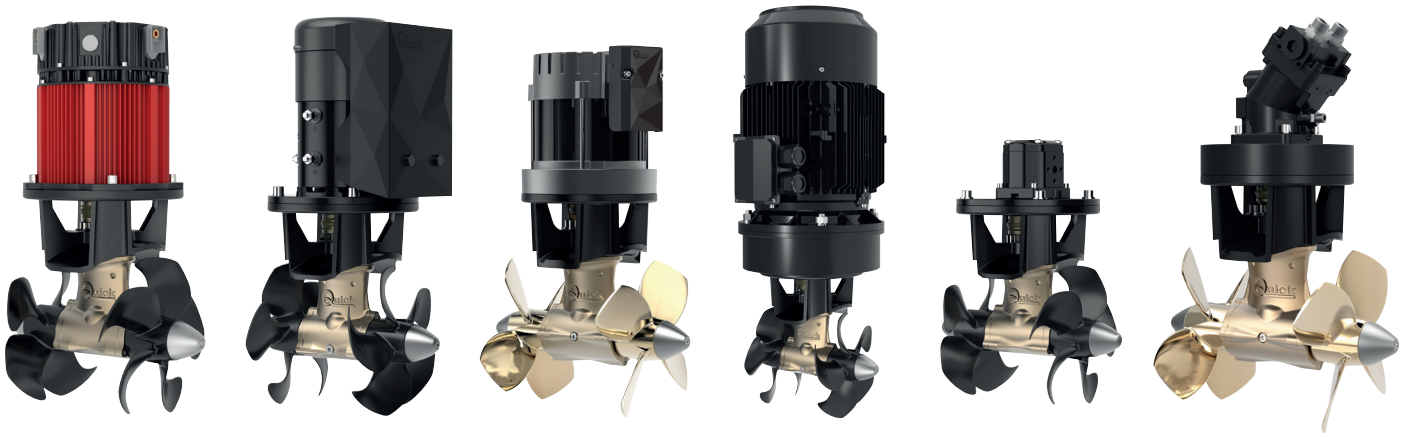

SYNCHRONOUS MOTORS | DC MOTORS | DC-AC MOTORS | AC MOTORS | HYDRAULIC MOTORS | PISTON MOTORS

CARATTERISTICHE E MATERIALI / FEATURES AND MATERIALS

Tutti i modelli fino alla taglia di tunnel Ø 250 mm sono stati riprogettati con 5 pale e una conformazione in grado di offrire ottime prestazioni e ridurre notevolmente le turbolenze. I modelli con elica singola sono disponibili nelle taglie di tunnel fino a Ø 185 mm. La taglia Ø 185 comprende anche le versioni a doppia elica. Mentre dal modello Ø 185 in su sono tutte in versione doppia elica.
Le eliche di manovra più potenti della gamma sono disponibili sia con pale in tecnopolimero che in NiBrAl per soddisfare ogni preferenza riguardo il tipo di materiale e su alcuni modelli è stato introdotto il nuovo riduttore HD (Heavy Duty - C00) per affrontare facilmente condizioni più gravose.
Nella gamma non mancano le eliche di manovra retrattili, disponibili in tutte le taglie, con motore elettrico DC o con motore idraulico.
I sistemi per controllare le eliche di manovra sono di pari passo allo sviluppo della gamma, sono quindi disponibili comandi e accessori per sistemi proporzionali, comandi on/off e comandi per manovrare con le nuovissime eliche sincrone.

All models up to the tunnel size Ø 250 mm have been redesigned with 5 blades and a conformation able to offer excellent performance and significantly reduce turbulence. Single propeller models are available in tunnel sizes up to Ø 185 mm.
The Ø 185 size also includes the double propeller versions. While from the Ø 185 model upwards they are all in double propeller version.
The most powerful thrusters in the range are available with both technopolymer and NiBrAl blades to satisfy every preference regarding the type of material and on some models the new HD gearbox (Heavy Duty - C00) has been introduced to easily deal with more heavy duty scenarios.
In the range there is no shortage of retractable thrusters, available in all sizes, with DC electric motor or with hydraulic motor. The systems for controlling the thrusters are hand in hand with the development of the range, therefore there are commands and accessories for proportional systems, on/off commands and commands for maneuvering with the brand new synchronous propellers.



Doppia elica 5 pale in tecnopolimero
5-blade double propeller in technopolymer



Elica singola 5 pale in tecnopolimero
5-blade single propeller in technopolymer



Eliche in versione retrattile DC e idrauliche
DC retractable and hydraulic thrusters



Gamma completa di comandi e accessori
Full range of controls and accessories



Eliche in tecnopolimero e riduttore standard
Technopolymer propellers and standard gearbox

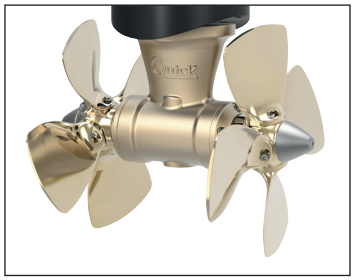

Eliche in NiBrAl e riduttore standard
NiBrAl propellers and standard gearbox



Eliche in tecnopolimero e riduttore HD
Technopolymer propellers and HD gearbox

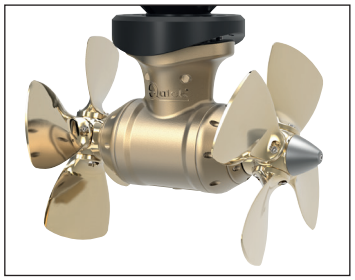

Eliche in NiBrAl e riduttore HD
NiBrAl propellers and HD gearbox

QSY MOTORI SINCRONI
QSY SYNCHRONOUS MOTORS

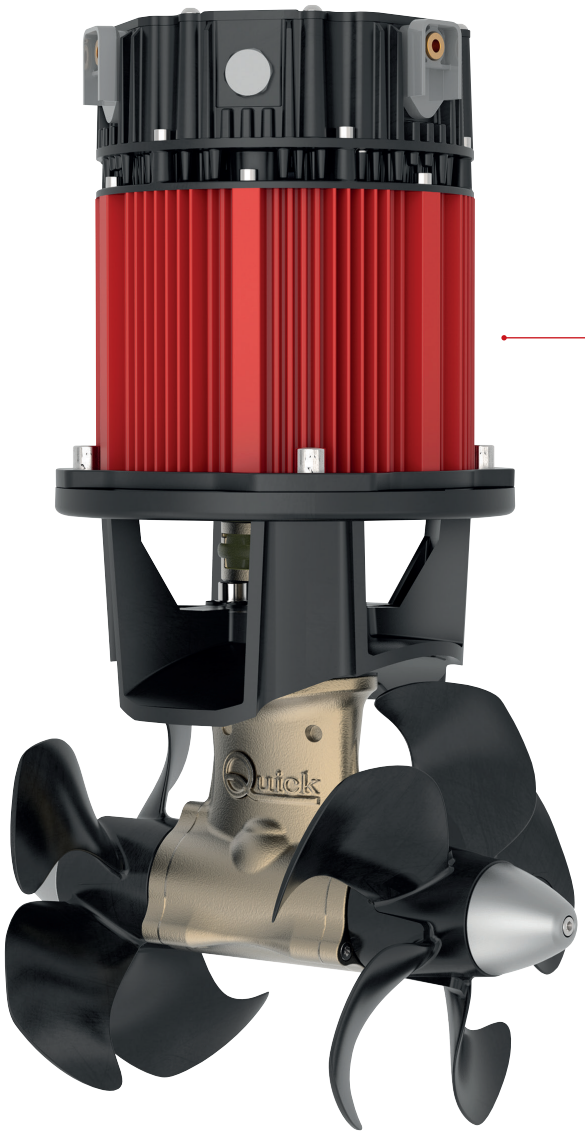

PRESTAZIONI UNICHE ED EFFICIENZA
UNIQUE PERFORMANCE AND EFFICIENCY



QNC - Quick Nautical Controls
QNC TK1 - TJ2 - TJ1



La nuova gamma di QSY Quick Synchronous Motors è la visione dei motori elettrici innovativi e connessi del futuro. Progettata con una particolare attenzione all'efficienza, la nuova concezione di motori rappresenta una vera e propria rivoluzione nel settore nautico capace di garantire elevate performance e prestazioni.
La macchina, frutto di un'attenta fase di ricerca, progettazione, sviluppo e di accurati test condotti nelle condizioni più estreme, è costituita da un inverter di potenza integrato e da un motore sincrono a riluttanza a magneti permanenti. L'intera gamma di motori di derivazione dal settore automotive, è stata progettata per l'impiego su tutti i tipi di imbarcazioni e garantisce un'efficienza dei consumi migliorata. Tecnologia, affidabilità, efficienza, leggerezza, flessibilità, silenziosità, assenza di manutenzione, facilità d'uso e costi di gestione ridotti: queste sono alcune delle caratteristiche della nuova serie di motori che sarà capace di interfacciarsi anche con i dispositivi più innovativi come il QNN - Quick Nautical Network, gateway che permette di integrare i sistemi Quick a quelli di navigazione.

The new range QSY Quick Synchronous Motors represents the concept of innovative electric motors of the future, carefully designed to be extremely efficient and able to guarantee high performances, they embody a real revolution in the nautical field.
The motor is the result of a careful research, design, development phase and accurate tests carried out in extreme conditions.
It is composed of an integrated power inverter and a permanent magnet synchronous reluctance motor.
The whole range of motors coming from the automotive sector has been designed to be suitable for all type of boats assuring an improved consumption efficiency.
Know-how, reliability, efficiency, lightness, flexibility, noiselessness, maintenance free, easy to use and reduced operating costs: these are some of features of the new motors range able to connect with cutting-edge devices such as QNN - Quick Nautical Network - a gateway allowing the integration of Quick systems with navigation systems.

INDICE ELICHE DI MANOVRA
THRUSTERS INDEX



ELICHE DI MANOVRA QSY
QSY THRUSTERS

BT QSY 185-85	technopolymer	12V	**4 Kw**	**85 Kgf**	p.187
BT QSY 185-85	technopolymer	24V	**4 Kw**	**85 Kgf**	p.187
BT QSY 185-100	technopolymer	24V	**8 Kw**	**100 Kgf**	p.187
BT QSY 250-140	technopolymer	24V	**8 Kw**	**140 Kgf**	p.188
BT QSY 250-200	technopolymer	24V	**12 Kw**	**200 Kgf**	p.188
BT QSY 300-240	NiBrAl	48V	**12 Kw**	**240 Kgf**	p.189
BT QSY 300-300	NiBrAl	48V	**16 Kw**	**300 Kgf**	p.189



ELICHE DI MANOVRA DC
DC THRUSTERS

BTQ - ELICA SINGOLA / SINGLE PROPELLER

BTQ 110-25	technopolymer	12V	**1,3 Kw**	**25 Kgf**	p.191
BTQ 110-25 C	technopolymer	12V	**1,3 Kw**	**25 Kgf**	p.191
BTQ 125-30	technopolymer	12V	**1,5 Kw**	**30 Kgf**	p.192
BTQ 125-30 C	technopolymer	12V	**1,5 Kw**	**30 Kgf**	p.192
BTQ 125-40	technopolymer	12V	**2,2 Kw**	**40 Kgf**	p.192
BTQ 125-40 C	technopolymer	12V	**2,2 Kw**	**40 Kgf**	p.192
BTQ 140-30	technopolymer	12V	**1,5 Kw**	**30 Kgf**	p.193
BTQ 140-30 C	technopolymer	12V	**1,5 Kw**	**30 Kgf**	p.193
BTQ 140-40	technopolymer	12V	**2,2 Kw**	**40 Kgf**	p.193
BTQ 140-40 C	technopolymer	12V	**2,2 Kw**	**40 Kgf**	p.193
BTQ 185-55	technopolymer	12V / 24V	**3 Kw**	**55 Kgf**	p.194
BTQ 185-75	technopolymer	12V / 24V	**4 Kw**	**75 Kgf**	p.194
BTQ 185-95	technopolymer	12V / 24V	**6 Kw**	**95 Kgf**	p.194



BTQ - ELICA DOPPIA / DOUBLE PROPELLER

BTQ 185-65	technopolymer	12V / 24V	**3,3 Kw**	**65 Kgf**	p.195
BTQ 185-65 C	technopolymer	12V / 24V	**3,3 Kw**	**65 Kgf**	p.195
BTQ 185-85	technopolymer	12V / 24V	**4,3 Kw**	**85 Kgf**	p.195
BTQ 185-85 C	technopolymer	12V / 24V	**4,3 Kw**	**85 Kgf**	p.195
BTQ 185-105	technopolymer	12V / 24V	**6,3 Kw**	**105 Kgf**	p.195
BTQ 250-120	technopolymer	12V / 24V	**6,5 Kw**	**120 Kgf**	p.196
BTQ 250-140	technopolymer	24 V	**8 Kw**	**140 Kgf**	p.196
BTQ 250-240	technopolymer	24 V	**10 Kw**	**240 Kgf**	p.196
BTQ 300-250	technopolymer	24 V	**10 Kw**	**250 Kgf**	p.197
BTQ 300-270	technopolymer	24 V	**12 Kw**	**270 Kgf**	p.197
BTQ 300-300	technopolymer	48 V	**15 Kw**	**300 Kgf**	p.197
BTQ 300-300	NiBrAl	48 V	**15 Kw**	**300 Kgf**	p.198

INDICE ELICHE DI MANOVRA
THRUSTERS INDEX

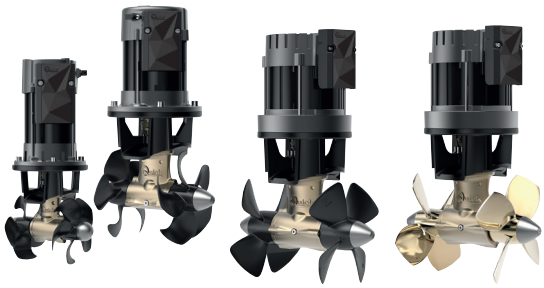

ELICHE DI MANOVRA DC-AC
DC-AC THRUSTERS

BT DC-AC - ELICA DOPPIA / DOUBLE PROPELLER

BT DC-AC 185-105	technopolymer	12V / 24V	**6,3 Kw**	**105 Kgf**	p. 200
BT DC-AC 250-140	technopolymer	12V / 24V	**8 Kw**	**140 Kgf**	p. 201
BT DC-AC 300-300	technopolymer	24V /48V	**15 Kw**	**300 Kgf**	p. 202
BT DC-AC 300-300	NiBrAl	24V /48V	**15 Kw**	**300 Kgf**	p. 202



ELICHE DI MANOVRA AC
AC THRUSTERS

BTAC - ELICA DOPPIA / DOUBLE PROPELLER

BTAC 250-200	technopolymer	400/690 V	**15 Kw**	**200 Kgf**	p. 205
BTAC 300-300	NiBrAl	400/690 V	**15 Kw**	**300 Kgf**	p. 206
BTAC 300-350	NiBrAl	400/690 V	**22 Kw**	**350 Kgf**	p. 206
BTAC 386-420	technopolymer	400/690 V	**30 Kw**	**420 Kgf**	p. 207
BTAC 386-520 HD	technopolymer	400/690 V	**37 Kw**	**520 Kgf**	p. 207
BTAC 386-450	NiBrAl	400/690 V	**30 Kw**	**450 Kgf**	p. 208
BTAC 386-450 HD	NiBrAl	400/690 V	**30 Kw**	**450 Kgf**	p. 208
BTAC 386-550 HD	NiBrAl	400/690 V	**37 Kw**	**550 Kgf**	p. 209
BTAC 386-620 HD	NiBrAl	400/690 V	**45 Kw**	**620 Kgf**	p. 209
BTAC 513-750	NiBrAl	400/690 V	**45 Kw**	**750 Kgf**	p. 210
BTAC 513-900	NiBrAl	400/690 V	**55 Kw**	**900 Kgf**	p. 210
BTAC 513-1000	NiBrAl	400/690 V	**75 Kw**	**1000 Kgf**	p. 210
BTAC 610-1200	NiBrAl	400/690 V	**75 Kw**	**1200 Kgf**	p. 211
BTAC 610-1400	NiBrAl	400/690 V	**90 Kw**	**1400 Kgf**	p. 211



ELICHE DI MANOVRA IDRAULICHE
HYDRAULIC THRUSTERS

BTH - ELICA DOPPIA / DOUBLE PROPELLER

BTH 185-85	technopolymer	4,5 cc	**5,6 Kw**	**85 Kgf**	p. 213
BTH 185-105	technopolymer	6,4 cc	**8 Kw**	**105 Kgf**	p. 213
BTH 250-150	technopolymer	9,6 cc	**9,2 Kw**	**150 Kgf**	p. 213
BTH 250-220	technopolymer	14,1 cc	**11,2 Kw**	**220 Kgf**	p. 213
BTH 300-240	technopolymer	17,9 cc	**15,5 Kw**	**240 Kgf**	p. 214
BTH 300-300	technopolymer	22 cc	**20 Kw**	**300 Kgf**	p. 214
BTH 300-400	NiBrAl	32 cc	**24 Kw**	**400 Kgf**	p. 215
BTH 386-420	technopolymer	41 cc	**34 Kw**	**420 Kgf**	p. 216
BTH 386-550 HD	technopolymer	55 cc	**41 Kw**	**550 Kgf**	p. 216
BTH 386-455	NiBrAl	41 cc	**34 Kw**	**455 Kgf**	p. 217
BTH 386-455 HD	NiBrAl	41 cc	**34 Kw**	**455 Kgf**	p. 217
BTH 386-580 HD	NiBrAl	55 cc	**41 Kw**	**580 Kgf**	p. 218
BTH 513-1000	NiBrAl	90 cc	**60 Kw**	**1000 Kgf**	p. 219

INDICE ELICHE DI MANOVRA
THRUSTERS INDEX













ELICHE DI MANOVRA RETRATTILI QSY
QSY RETRACTABLE THRUSTERS

BTR QSY 185-85	technopolymer	12 V	**4 Kw**	**85 Kgf**	p. 222
BTR QSY 185-85	technopolymer	24 V	**4 Kw**	**85 Kgf**	p. 222
BTR QSY 185-100	technopolymer	24 V	**8 Kw**	**100 Kgf**	p. 222
BTR QSY 250-140	technopolymer	24 V	**8 Kw**	**140 Kgf**	p. 223
BTR QSY 250-200	technopolymer	24 V	**12 Kw**	**200 Kgf**	p. 223
BTR QSY 300-300	technopolymer	48 V	**16 Kw**	**300 Kgf**	p. 224

ELICHE DI MANOVRA RETRATTILI DC
DC RETRACTABLE THRUSTERS

BTR 140-30	technopolymer	12 V	**1,5 Kw**	**30 Kgf**	p. 225
BTR 140-40	technopolymer	12 V	**2,2 Kw**	**40 Kgf**	p. 225
BTR 185-65	technopolymer	12 V / 24 V	**3,3 Kw**	**65 Kgf**	p. 226
BTR 185-85	technopolymer	12 V / 24 V	**4,3 Kw**	**85 Kgf**	p. 226
BTR 185-105	technopolymer	12 V / 24 V	**6,3 Kw**	**105 Kgf**	p. 227
BTR 250-120	technopolymer	24V	**6,5 Kw**	**120 Kgf**	p. 228
BTR 250-140	technopolymer	24 V	**8 Kw**	**140 Kgf**	p. 228
BTR 250-240	technopolymer	24 V	**10 Kw**	**240 Kgf**	p. 228
BTR 300-250	technopolymer	24 V	**10 Kw**	**250 Kgf**	p. 230
BTR 300-270	technopolymer	24 V	**12 Kw**	**270 Kgf**	p. 230
BTR 300-300	technopolymer	48 V	**45 Kw**	**300 Kgf**	p. 230

ELICHE DI MANOVRA IDRAULICHE
HYDRAULIC THRUSTERS

BTRH 185-85	technopolymer	4,5 cc	**6,4 Kw**	**85 Kgf**	p. 232
BTRH 185-105	technopolymer	6,4 cc	**8,0 Kw**	**105 Kgf**	p. 232
BTRH 250-150	technopolymer	9,6 cc	**9,2 Kw**	**150 Kgf**	p. 233
BTRH 250-220	technopolymer	14,1 cc	**11,2 Kw**	**220 Kgf**	p. 233

ACCESSORI PER ELICHE DI MANOVRA
THRUSTER ACCESSORIES

Tunnel di poppa e prua / Bow and stern tunnels	p. 236
Prolunghe e sdoppiatori per TSC, TMS e TCD Control cable extensions and splitter for TSC, TMS and TCD	p. 237
Fusibili e Portafusibili / Fuses and Fuseholders	p. 237
PSS Parallel Serial Switch 12/24V - 24-48V	p. 237
AC POWER CONTROL	p. 237
AC MOTOR VARIABLE SPEED DRIVES	p. 237
MSC - Motor Speed Changer	p. 237

COMANDI REMOTI / REMOTE CONTROLS

TCD - Comandi remoti per sistemi elettrici on/off Remote controls for on/off electric system	p. 238
TSC - Interruttore di linea thruster / Thruster main switch	p. 238
TMS - Interruttore di linea thruster / Thruster main switch	p. 238
QNC TK/TJ - Comandi remoti per motori sincroni Remote controls for synchronous motor	p. 239
RRC - Radiocomandi / Radio remote controls	p. 240
Comandi remoti per sistemi proporzionali Remote controls for proportional systems	p. 242-243

ACCESSORI PER SISTEMI PROPORZIONALI
PROPORTIONAL SYSTEM ACCESSORIES

PCS / PAJ - Proportional Control System	p. 246-252
MSC - Motor Speed Changer	p. 253
INVERTER RANGE - AC motor variable speed drives	p. 254

SYNCHRONOUS MOTORS THRUSTERS

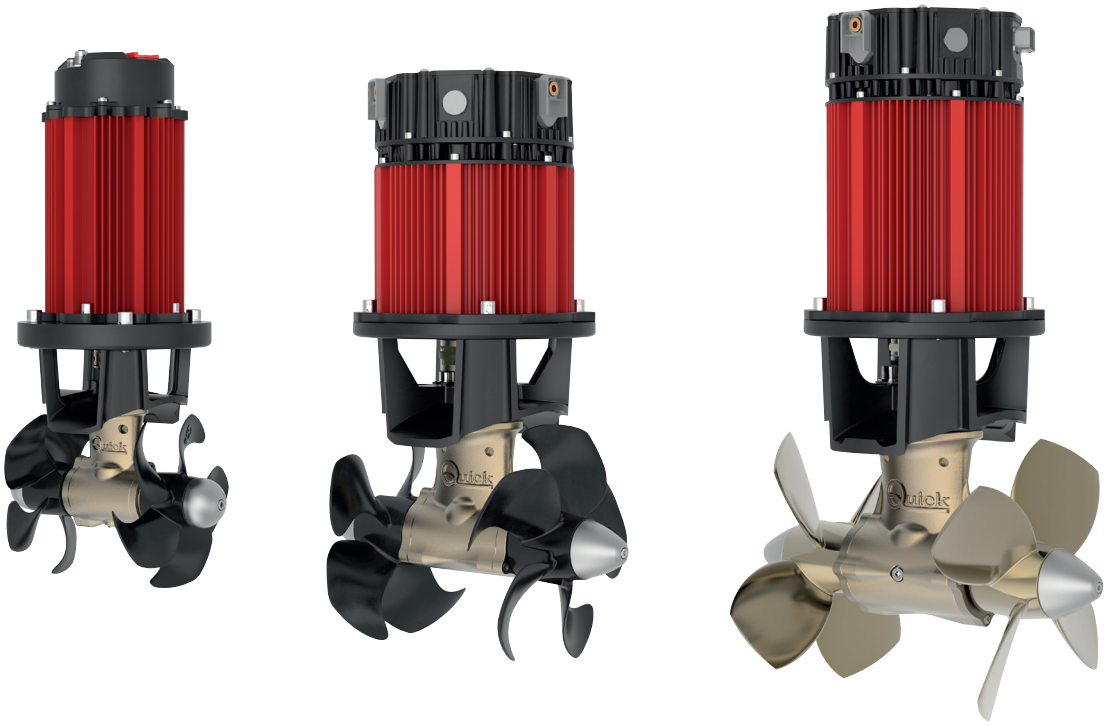

Le eliche di manovra della gamma BT QSY– Quick Synchronous Motors sono caratterizzate da un Extended rate in condizioni ambientali standard di 10 minuti di funzionamento continuo e sono compatibili con i nuovi comandi Quick QNC.

The QSY-Quick Synchronous Motors thrusters have an extended rate in standard environmental conditions, thus reaching 10 minutes continuous operation. BT QSY thrusters are compatible with the new Quick controls QNC.



QNC - Quick Nautical Controls
QNC TK1 - TJ2 - TJ1

BT QSY

ELICHE DI MANOVRA CON MOTORI SINCRONI
SYNCHRONOUS MOTORS THRUSTERS

BT QSY 185-85	technopolymer	**12V**	**4 Kw**	**85 Kgf**
BT QSY 185-85	technopolymer	**24V**	**4 Kw**	**85 Kgf**
BT QSY 185-100	technopolymer	**24V**	**8 Kw**	**100 Kgf**
BT QSY 250-140	technopolymer	**24V**	**8 Kw**	**140 Kgf**
BT QSY 250-200	technopolymer	**24V**	**12 Kw**	**200 Kgf**
BT QSY 300-240	NiBrAl	**48V**	**12 Kw**	**240 Kgf**
BT QSY 300-300	NiBrAl	**48V**	**16 Kw**	**300 Kgf**

Vedi modelli retrattili a pagine 222-224
See retractable models on pages 222-224



SYNCHRONOUS MOTORS THRUSTERS

BT QSY TUNNEL 185



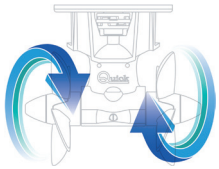



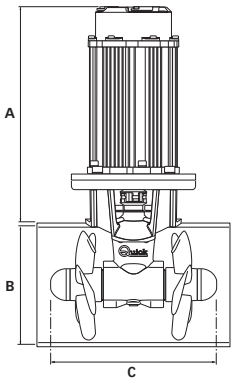

Modelli / Models		BT QSY 185-85		BT QSY 185-85		BT QSY 185-100	
Tipo Elica / Propulsion system		Doppia Elica / Double propeller					
Ø Tunnel		**185 mm**	**7″ 9/32**	**185 mm**	**7″ 9/32**	**185 mm**	**7″ 9/32**
Voltaggio / Voltage		**12V**		**24 V**		**24 V**	
Potenza motore / Motor power		4 Kw		4 Kw		8 Kw	
Spinta / Thrust		**85 Kgf**	**187,4 lb**	**85 kgf**	**187,4 lb**	**100 kgf**	**220,5 lb**
Lunghezza imbarcazione / Boat size		9 -15 m	29 - 49 ft	9 -15 m	29 - 49 ft	12 - 17 m	39 - 56 ft
Peso / Weight		16,6 kg	36,6 lb	16,6 kg	36,6 lb	16,5 kg	36,6 lb
Dimensioni (mm) Dimensions (inches)	**A**	350 mm	13″ 3/4	350 mm	13″ 3/4	350 mm	13″ 3/4
	B	185 mm	7″ 5/16	185 mm	7″ 5/16	185 mm	7″ 5/16
	C	268 mm	10″ 9/16	268 mm	10″ 9/16	268 mm	10″ 9/16

***Attenzione**: l'indicazione può variare secondo il tipo di barca. / ***Attention**: the indication may vary according to the boat type.

SYNCHRONOUS MOTORS THRUSTERS

BT QSY TUNNEL 250



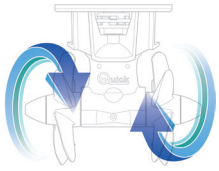



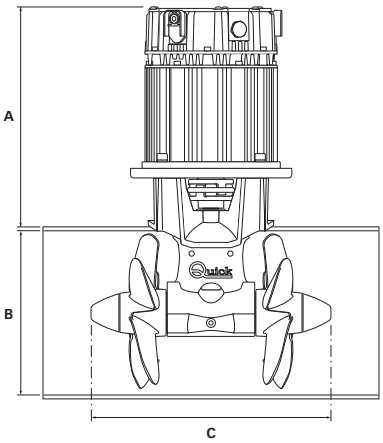

Modelli / Models		BT QSY 250-140		BT QSY 250-200	
Tipo Elica / Propulsion system		Doppia elica / Double propeller			
Ø Tunnel		**250 mm**	**9 27/32 "**	**250 mm**	**9 27/32 "**
Voltaggio / Voltage		**24V**		**24V**	
Potenza motore / Motor power		8 Kw		12 Kw	
Spinta / Thrust		**140 kgf**	**308 lb**	**200 kgf**	**440,9 lb**
Lunghezza imbarcazione / Boat size		13 - 19 m	42 - 62 ft	14 - 21 m	46 - 69 ft
Peso / Weight		34,3 kg	75,6 lb	39,6 kg	87,3 lb
Dimensioni Dimensions	**A**	343 mm	13" 1/2	373 mm	14" 11/16
	B	250 mm	9" 13/16	250 mm	9" 13/16
	C	372 mm	14" 5/8	372 mm	14" 5/8

***Attenzione**: l'indicazione può variare secondo il tipo di barca. / ***Attention**: the indication may vary according to the boat type.

SYNCHRONOUS MOTORS THRUSTERS

BT QSY TUNNEL 300



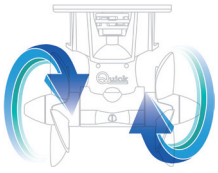

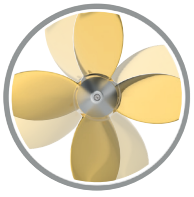

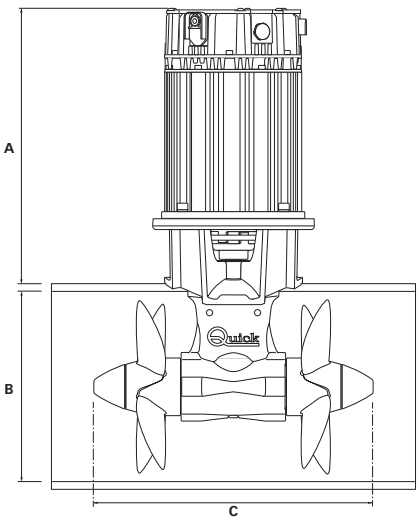

Modelli / Models		BT QSY 300-240		BT QSY 300-300	
Tipo Elica / Propulsion system		Doppia elica / Double propeller			
Ø Tunnel		**300 mm**	**11" 13/16**	**300 mm**	**11" 13/16**
Voltaggio / Voltage		**48V**		**48V**	
Potenza motore / Motor power		12 Kw		16 Kw	
Spinta / Thrust		**240 kgf**	**529,1 lb**	**300 kgf**	**660 lb**
Lunghezza imbarcazione / Boat size		19 - 25 m	62 - 82 ft	20 - 30 m	65 - 99 ft
Peso / Weight		56,8 kg	125,2 lb	62 kg	136,7 lb
Dimensioni Dimensions	**A**	373 mm	14" 11/16	411 mm	16" 3/16
	B	300 mm	11" 13/16	300 mm	11" 13/16
	C	434 mm	17" 1/16	434 mm	17" 1/16

***Attenzione**: l'indicazione può variare secondo il tipo di barca. / ***Attention**: the indication may vary according to the boat type.

DC THRUSTERS

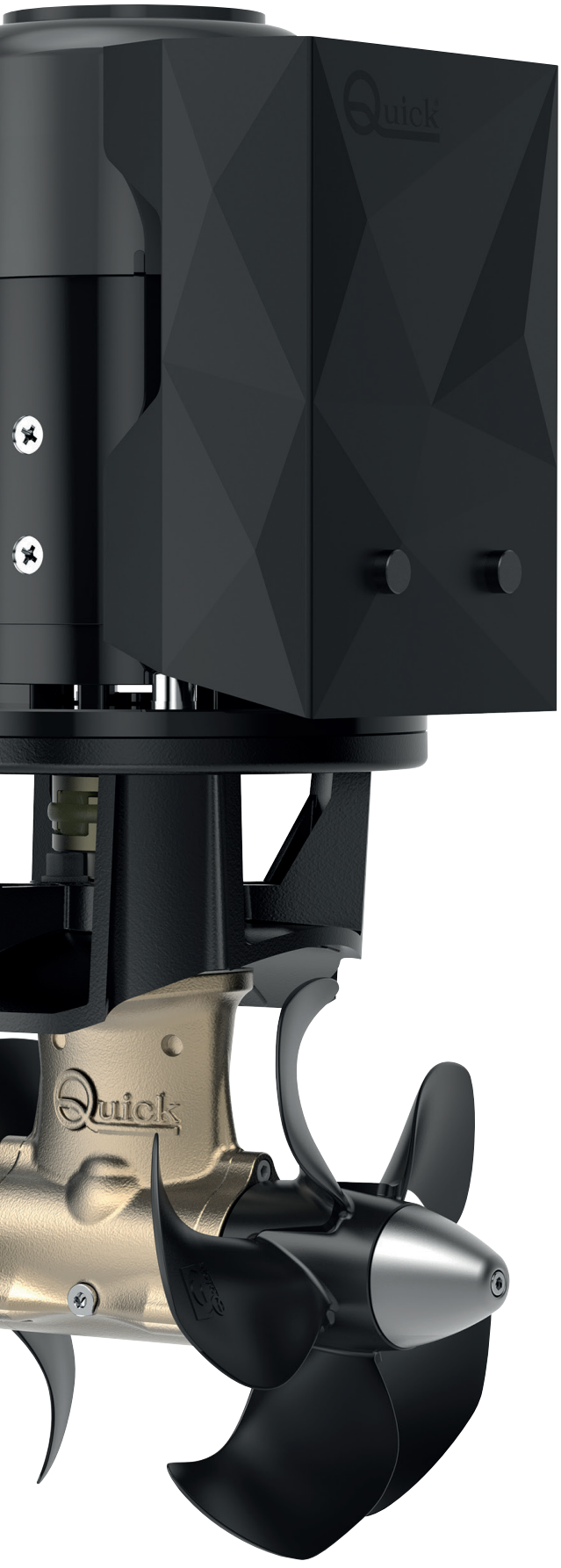

BTQ ELICHE DI MANOVRA DC
DC THRUSTERS

ELICA SINGOLA / SINGLE PROPELLER

BTQ 110-25	technopolymer	**12V**	**1,3 Kw**	**25 Kgf**
BTQ 110-25 C	technopolymer	**12V**	**1,3 Kw**	**25 Kgf**
BTQ 125-30	technopolymer	**12V**	**1,5 Kw**	**30 Kgf**
BTQ 125-30 C	technopolymer	**12V**	**1,5 Kw**	**30 Kgf**
BTQ 125-40	technopolymer	**12V**	**2,2 Kw**	**40 Kgf**
BTQ 125-40 C	technopolymer	**12V**	**2,2 Kw**	**40 Kgf**
BTQ 140-30	technopolymer	**12V**	**1,5 Kw**	**30 Kgf**
BTQ 140-30 C	technopolymer	**12V**	**1,5 Kw**	**30 Kgf**
BTQ 140-40	technopolymer	**12V**	**2,2 Kw**	**40 Kgf**
BTQ 140-40 C	technopolymer	**12V**	**2,2 Kw**	**40 Kgf**
BTQ 185-55	technopolymer	**12V / 24V**	**3 Kw**	**55 Kgf**
BTQ 185-75	technopolymer	**12V / 24V**	**4 Kw**	**75 Kgf**
BTQ 185-95	technopolymer	**12V / 24V**	**6 Kw**	**95 Kgf**

ELICA DOPPIA / DOUBLE PROPELLER

BTQ 185-65	technopolymer	**12V / 24V**	**3,3 Kw**	**65 Kgf**
BTQ 185-65 C	technopolymer	**12V / 24V**	**3,3 Kw**	**65 Kgf**
BTQ 185-85	technopolymer	**12V / 24V**	**4,3 Kw**	**85 Kgf**
BTQ 185-85 C	technopolymer	**12V / 24V**	**4,3 Kw**	**85 Kgf**
BTQ 185-105	technopolymer	**12V / 24V**	**6,3 Kw**	**105 Kgf**
BTQ 250-120	technopolymer	**12V / 24V**	**6,5 Kw**	**120 Kgf**
BTQ 250-140	technopolymer	**24 V**	**8 Kw**	**140 Kgf**
BTQ 250-240	technopolymer	**24 V**	**10 Kw**	**240 Kgf**
BTQ 300-250	technopolymer	**24 V**	**10 Kw**	**250 Kgf**
BTQ 300-270	technopolymer	**24 V**	**12 Kw**	**270 Kgf**
BTQ 300-300	technopolymer	**48 V**	**15 Kw**	**300 Kgf**
BTQ 300-300	NiBrAl	**48 V**	**15 Kw**	**300 Kgf**

DC THRUSTERS

BTQ TUNNEL 110



BTQ 110-25



BTQ 110-25 CB - IP66 Bow Thruster
BTQ 110-25 CS - IP66 Stern Thruster



KBTQ 110-25 12V
Modello disponibile in confezione kit.
Available model in kit packaging.



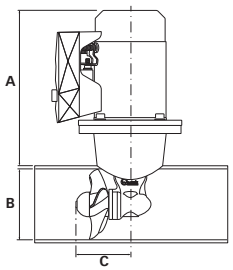

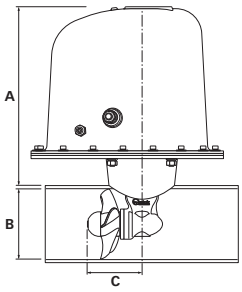

Bow Thruster CB

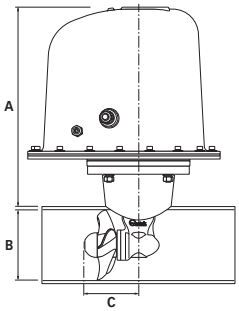

Stern Thruster CS

Modelli / Models		BTQ 110-25	BTQ 110-25 CB	BTQ 110-25 CS
Tipo Elica / Propulsion system		Elica singola / Single propeller		
Ø Tunnel		**110 mm (4" 21/64 in)**		
Voltaggio / Voltage		**12 V**	**12 V**	**12 V**
Potenza motore / Motor power		1,3 Kw	1,3 Kw	1,3 Kw
Spinta / Thrust		**25 Kgf (55.1 lb)**		
Lunghezza imbarcazione* / Boat size*		5 - 7 m (16 - 23 ft)		
Peso / Weight		9,3 Kg (20.5 lb)	11,7 Kg (25.8 lb)	11,7 Kg (25.8 lb)
Dimensioni Dimensions	**A**	240 mm (9" 29/64 in)	282 mm (11" 7/64 in)	310 mm (12" 13/64 in)
	B	110 mm (4" 21/64 in)	110 mm (4" 21/64 in)	110 mm (4" 21/64 in)
	C	84 mm (3" 5/16 in in)	84 mm (3" 5/16 in in)	84 mm (3" 5/16 in in)

***Attenzione**: l'indicazione può variare secondo il tipo di barca. / ***Attention**: the indication may vary according to the boat type.

DC THRUSTERS

BTQ TUNNEL 125



BTQ 125-30



BTQ 125-30 CB - IP66 Bow Thruster
BTQ 125-30 CS - IP66 Stern Thruster



BTQ 125-40



BTQ 125-40 CB - IP66 Bow Thruster
BTQ 125-40 CS - IP66 Stern Thruster



KBTQ 125-30 12V / KBTQ 125-40 12V
Modello disponibile in confezione kit.
Available model in kit packaging.



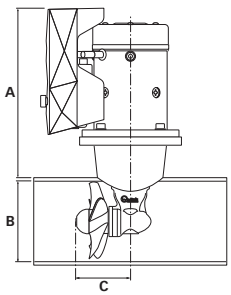

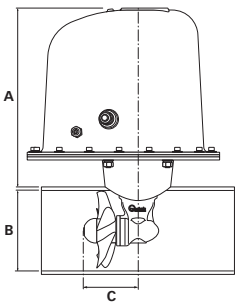

Bow Thruster CB

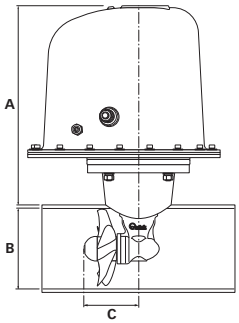

Stern Thruster CS

Modelli / Models		BTQ 125-30	BTQ 125-30 CB	BTQ 125-30 CS	BTQ 125-40	BTQ 125-40 CB	BTQ 125-40 CS
Tipo Elica / Propulsion system		Elica singola / Single propeller			Elica singola / Single propeller		
Ø Tunnel		**125 mm (5" in)**			**125 mm (5" in)**		
Voltaggio / Voltage		**12 V**	**12 V**	**12 V**	**12V**	**12 V**	**12 V**
Potenza motore / Motor power		1,5 Kw	1,5 Kw	1,5 Kw	2,2 Kw	2,2 Kw	2,2 Kw
Spinta / Thrust		**30 Kgf (66 lb)**			**40 Kgf (88.2 lb)**		
Lunghezza imbarcazione* / Boat size*		6 - 8 m (20 - 26 ft)			7 - 10 m (23 - 33 ft)		
Peso / Weight		10 Kg (22 lb)	12,4 Kg (27.3 lb)	12,4 Kg (27.3 lb)	10,9 kg (24 lb)	13,3 kg (29.3 lb)	13,3 kg (29.3 lb)
Dimensioni Dimensions	**A**	260 mm (10" 15/64 in)	287 mm (11" 19/64 in)	315 mm (14" 9/64 in)	262 mm (10" 5/16 in)	287 mm (11" 19/64 in)	315 mm (14" 9/64 in)
	B	125 mm (4" in)	125 mm (4" in)	125 mm (4" in)	125 mm (5" 1/2 in)	125 mm (4" in)	125 mm (4" in)
	C	84 mm (3" 5/16 in in)	84 mm (3" 5/16 in in)	84 mm (3" 5/16 in in)	84 mm (4" 1/4 in)	84 mm (3" 5/16 in in)	84 mm (3" 5/16 in in)

***Attenzione**: l'indicazione può variare secondo il tipo di barca. / ***Attention**: the indication may vary according to the boat type.

DC THRUSTERS

BTQ TUNNEL 140



BTQ 140-30



BTQ 140-30 CB - IP66 Bow Thruster
BTQ 140-30 CS - IP66 Stern Thruster



BTQ 140-40



BTQ 140-40 CB - IP66 Bow Thruster
BTQ 140-40 CS - IP66 Stern Thruster



KBTQ 140-30 12V / KBTQ 140-40 12V
Modello disponibile in confezione kit.
Available models in kit packaging.



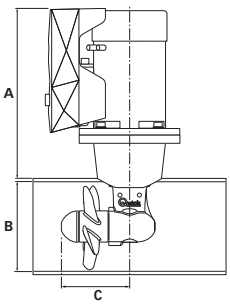

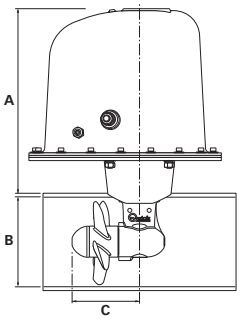

Bow Thruster CB

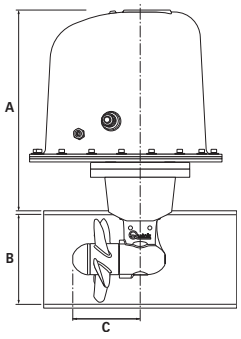

Stern Thruster CS

Modelli / Models		BTQ 140-30	BTQ 140-30 CB	BTQ 140-30 CS	BTQ 140-40	BTQ 140-40 CB	BTQ 140-40 CS
Tipo Elica / Propulsion system		Elica singola / Single propeller			Elica singola / Single propeller		
Ø Tunnel		**140 mm (5" 1/2 in)**			**140 mm (5" 1/2 in)**		
Voltaggio / Voltage		**12 V**	**12 V**	**12 V**	**12V**	**12 V**	**12 V**
Potenza motore / Motor power		1,5 Kw	1,5 Kw	1,5 Kw	2,2 Kw	2,2 Kw	2,2 Kw
Spinta / Thrust		**30 Kgf (66 lb)**			**40 Kgf (88.2 lb)**		
Lunghezza imbarcazione* / Boat size*		6 - 8 m (20 - 26 ft)			7 - 10 m (23 - 33 ft)		
Peso / Weight		11,3 Kg (24.9 lb)	13,7 Kg (30.2 lb)	13,7 Kg (30.2 lb)	12,2 kg (26.9 lb)	14,6 kg (32.2 lb)	14,6 kg (32.2 lb)
Dimensioni Dimensions	**A**	266 mm (10" 15/32 in)	287 mm (11" 19/64 in)	315 mm (14" 9/64 in)	268 mm (10" 9/16 in)	287 mm (11" 19/64 in)	315 mm (14" 9/64 in)
	B	140 mm (5" 1/2 in)	140 mm (5" 1/2 in)	140 mm (5" 1/2 in)	140 mm (5" 1/2 in)	140 mm (5" 1/2 in)	140 mm (5" 1/2 in)
	C	108 mm (4" 1/4 in in)	108 mm (4" 1/4 in in)	108 mm (4" 1/4 in in)	108 mm (4" 1/4 in)	108 mm (4" 1/4 in in)	108 mm (4" 1/4 in in)

***Attenzione**: l'indicazione può variare secondo il tipo di barca. / ***Attention**: the indication may vary according to the boat type.

DC THRUSTERS

BTQ TUNNEL 185

ELICA SINGOLA
SINGLE PROPELLER



BTQ 185-55



BTQ 185-55 C IP66
Bow/Stern Thruster



BTQ 185-75



BTQ 185-75 C IP66
Bow/Stern Thruster



BTQ 185-95



KBTQ 185-55 12/24V
Modello disponibile in confezione kit.
Available model in kit packaging.



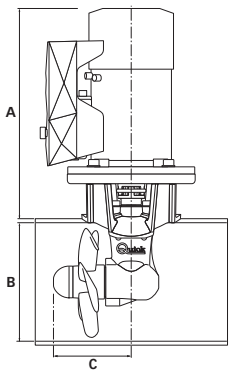

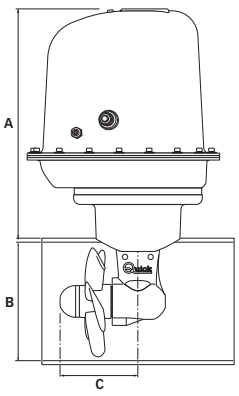

Bow/Stern Thruster

Modelli / Models		BTQ 185-55		BTQ 185-55 C		BTQ 185-75		BTQ 185-75 C		BTQ 185-95	
Tipo Elica / Propulsion system		Elica singola (tecnopolimero) / Single propeller (technopolymer)									
Ø Tunnel		**185 mm (7" 9/32 in)**				**185 mm (7" 9/32 in)**				**185 mm (7" 9/32 in)**	
Voltaggio / Voltage		**12 V**	**24 V**	**12 V**	**24 V**	**12V**	**24V**	**12V**	**24V**	**12 V**	**24 V**
Potenza motore / Motor power		3 Kw				4 Kw				6 Kw	
Spinta / Thrust		**55 Kgf (121,2 lb)**				**75 Kgf (163,3 lb)**				**95 Kgf (209,5 lb)**	
Lunghezza imbarcazione* / Boat size*		8-11 m (26-36 ft)				10-13 m (33-43 ft)				12-15 m (39-50 ft)	
Peso / Weight		16,7 Kg (36,8 lb)	16,9 Kg (37.2)	19,1 Kg (42.1 lb)	19,3 Kg (42.55 lb)	17,0 kg (37,5 lb)	19,6 kg (43.2 lb)	19,4 kg (42.7 lb)	22,0 kg (48.5 lb)	26,6 kg (58.6 lb)	24,2 Kg (53.3 lb)
Dimensioni Dimensions	**A**	292 mm (11" 1/2)	278 mm (10" 15/16)	359 mm (14" 9/64 in)		329 mm (12" in)	278 mm (10" 15/16 in)	359 mm (14" 9/64 in)		410 mm (16" 9/64 in)	374 mm (14" 23/32 in)
	B	185 mm (7" 9/32 in)		185 mm (7" 9/32 in)		185 mm (7" 9/32 in)		185 mm (7" 9/32 in)		185 mm (7" 9/32 in)	
	C	123 mm (4" 27/32 in)		123 mm (4" 27/32 in)		123 mm (4" 27/32 in)		123 mm (4" 27/32 in)		123 mm (4" 27/32 in)	

***Attenzione**: l'indicazione può variare secondo il tipo di barca - ***Attention**: the indication may vary according to the boat type

DC THRUSTERS

BTQ TUNNEL 185

ELICA DOPPIA
DOUBLE PROPELLER



BTQ 185-65

BTQ 185-65 C IP66
Bow/Stern Thruster

BTQ 185-85

BTQ 185-85 C IP66
Bow/Stern Thruster

BTQ 185-105



KBTQ 185-65 12/24V
Modello disponibile in confezione kit.
Available model in kit packaging.

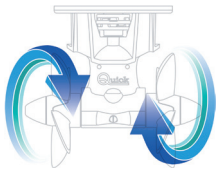



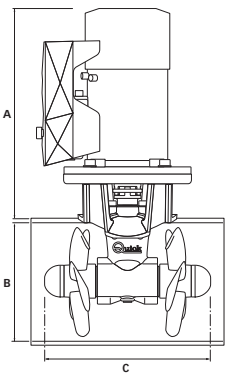

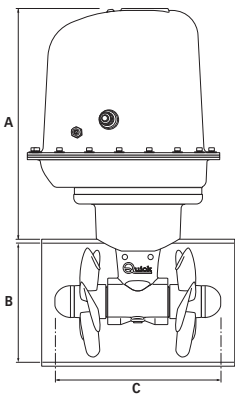

Bow/Stern Thruster

Modelli / Models		BTQ 185-65		BTQ 185-65 C		BTQ 185-85		BTQ 185-85 C		BTQ 185-105	
Tipo Elica / Propulsion system		Elica doppia (tecnopolimero) / Double propeller (technopolymer)									
Ø Tunnel		**185 mm (7" 9/32 in)**				**185 mm (7" 9/32 in)**				**185 mm (7" 9/32 in)**	
Voltaggio / Voltage		**12 V**	**24 V**	**12 V**	**24 V**	**12V**	**24V**	**12V**	**24V**	**12 V**	**24 V**
Potenza motore / Motor power		3,3 Kw				4,3 Kw				6,3 Kw	
Spinta / Thrust		**65 Kgf (143,3 lb)**				**85 Kgf (187,4 lb)**				**105 Kgf (231,5 lb)**	
Lunghezza imbarcazione* / Boat size*		9 - 12 m (26 - 39 ft)				10 - 14 m (33 - 46 ft)				12 - 15 m (39 - 50 ft)	
Peso / Weight		17,6 kg (38.8 lb)	17,8 Kg (39.2 lb)	20,0 Kg (44.1 lb)	20,2 Kg (44.5 lb)	17,9 kg (39.4 lb)	20,5 kg (45.2 lb)	20,3 kg (44.7 lb)	22,9 kg (50.5 lb)	27,5 kg (60.6 lb)	25,1 Kg (55.3 lb)
Dimensioni Dimensions	**A**	292 mm (11" 1/2)	278 mm (10" 15/16)	359 mm (14" 9/64 in)		329 mm (12" in)	278 mm (10" 15/16 in)	359 mm (14" 9/64 in)		410 mm (16" 9/64 in)	374 mm (14" 23/32 in)
	B	185 mm (7" 9/32 in)		185 mm (7" 9/32 in)		185 mm (7" 9/32 in)		185 mm (7" 9/32 in)		185 mm (7" 9/32 in)	
	C	265 mm (10" 7/16 in)		265 mm (10" 7/16 in)		265 mm (10" 7/16 in)		265 mm (10" 7/16 in)		265 mm (10" 7/16 in)	

***Attenzione**: l'indicazione può variare secondo il tipo di barca - ***Attention**: the indication may vary according to the boat type

DC THRUSTERS

BTQ TUNNEL 250



BTQ 250-120



BTQ 250-140



BTQ 250-240

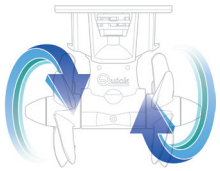



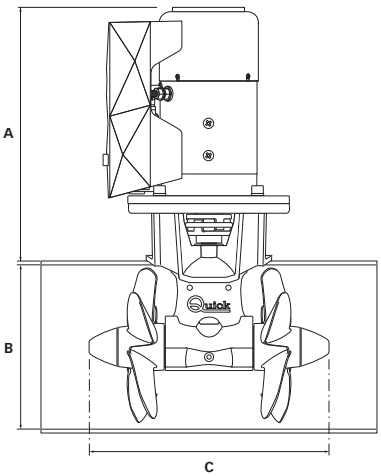

Modelli / Models		BTQ 250-120				BTQ 250-140		BTQ 250-240	
Tipo Elica / Propulsion system		Elica doppia (tecnopolimero) / Double propeller (technopolymer)							
Ø Tunnel		**250 mm**	**9" 27/32 in**	**250 mm**	**9" 27/32 in**	**250 mm**	**9" 27/32 in**	**250 mm**	**9" 27/32 in**
Voltaggio / Voltage		12 V		24 V		24 V		24 V	
Potenza motore/ Motor power		6,5 Kw		6,5 Kw		8 Kw		10 Kw	
Spinta/Thrust		**120 Kgf**	**264 lb**	**120 Kgf**	**264 lb**	**140 Kgf**	**308 lb**	**240 Kgf**	**529 lb**
Lunghezza imbarcazione* / Boat size*		12-17 m	39-56 ft	12-17 m	39-56 ft	12-19 m	39-62 ft	16-21 m	52-69 ft
Peso / Weight		35,5 Kg	78.2 lb	34,2 Kg	75.4 lb	34,2 Kg	75.4 lb	49,1 Kg	108,2 lb
Dimensioni Dimensions	**A**	389 mm	15" 5/16 in	393 mm	15" 15/32 in	394 mm	15" 1/2 in	471 mm	18" 1/2 in
	B	250 mm	9" 27/32 in	250 mm	9" 27/32 in	250 mm	9" 27/32 in	250 mm	9" 27/32 in
	C	373 mm	14" 11/16 in	373 mm	14" 11/16 in	373 mm	14" 11/16 in	373 mm	14" 11/16 in

***Attenzione:** l'indicazione può variare secondo il tipo di barca - ***Attention:** the indication may vary according to the boat type

DC THRUSTERS

BTQ TUNNEL 300

RINA TYPE APPROVAL



BTQ 300-250



BTQ 300-270



BTQ 300-300

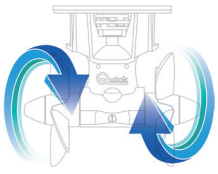



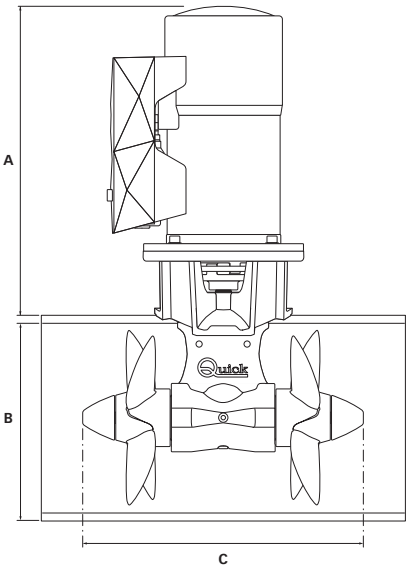

Modelli / Models		BTQ 300-250		BTQ 300-270		BTQ 300-300	
Tipo Elica / Propulsion system		Elica doppia (tecnopolimero) / Double propeller (technopolymer)					
Ø Tunnel		**300 mm**	**11" 13/16 in**	**300 mm**	**11" 13/16 in**	**300 mm**	**11" 13/16 in**
Voltaggio / Voltage		24 V		24 V		48 V	
Potenza motore/ Motor power		10 Kw		12 Kw		15 Kw	
Spinta/Thrust		**250 Kgf**	**551 lb**	**270 Kgf**	**595 lb**	**300 Kgf**	**660 lb**
Lunghezza imbarcazione* / Boat size*		19-25 m	62-82 ft	19-27 m	62-88 ft	20-30 m	66-98 ft
Peso / Weight		46,7 Kg	102,9 lb	55,9 Kg	123,2 lb	60 Kg	132,3 lb
Dimensioni Dimensions mm - inc	**A**	410 mm	16" 9/64 in	481 mm	18" 15/16 in	521 mm	20" 33/64in
	B	300 mm	11" 13/16 in	300 mm	11" 13/16 in	300 mm	9" 27/32 in
	C	434 mm	17" 3/32 in	434 mm	17" 3/32 in	434 mm	17" 3/32 in

***Attenzione:** l'indicazione può variare secondo il tipo di barca - ***Attention:** the indication may vary according to the boat type

DC THRUSTERS

BTQ TUNNEL 300 - 48V

RINA TYPE APPROVAL



BTQ 300-300

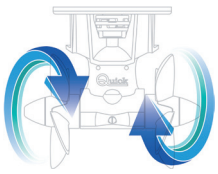

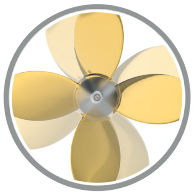

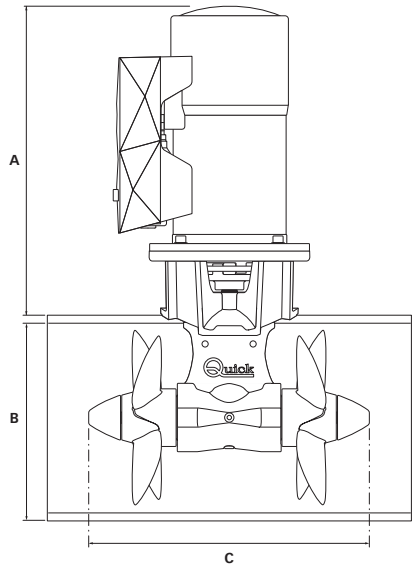

Modelli / Models		BTQ 300-300	
Tipo Elica / Propulsion system		Elica doppia (NIBRAL) / Double propeller (NIBRAL)	
Ø Tunnel		**300 mm**	**11" 13/16 in**
Voltaggio / Voltage		48 V	
Potenza motore/ Motor power		15 Kw	
Spinta/Thrust		**300 Kgf**	**660 lb**
Lunghezza imbarcazione* / Boat size*		20-30 m	66-98 ft
Peso / Weight		66,7 Kg	147 lb
Dimensioni Dimensions	**A**	520 mm	20" 15/32 in
	B	300 mm	11" 13/16 in
	C	434 mm	17" 1/16 in

***Attenzione**: l'indicazione può variare secondo il tipo di barca - ***Attention**: the indication may vary according to the boat type

OPTIONAL

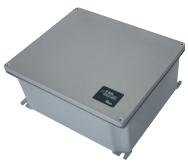

PSS PARALLEL-SERIAL SWITCH 24/48V

Questo dispositivo permette l'installazione di un propulsore con motore a 24 o 48 Vdc su imbarcazioni con impianto elettrico a 12 o 24 Vdc mediante l'uso di un gruppo batterie (12V o 24V) aggiuntivo.
This device allows the installation of a thruster with a 24 or 48 Vdc motor on boats with 12 or 24 Vdc electrical system through the use of a battery group (12V or 24v) added.

DC-AC THRUSTERS







BT DC-AC MOTOR CONTROLLER

BT DC-AC

ELICHE DI MANOVRA DC-AC
DC-AC THRUSTERS

ELICA DOPPIA / DOUBLE PROPELLER

BT DC-AC 185-105	for 12V*/ 24V system
BT DC-AC 250-140	for 12V*/ 24V system
BT DC-AC 300-300	for 24V*/ 48V system

- Senza spazzole al carbone / No carbon brushes
- Basso consumo / Low power consumption
- Funzionamento silenzioso / Silent operation
- Controllo proporzionale di serie / Proportional control as standard
- Tempo di esecuzione illimitato / Unlimited runtime
- Facile installazione / Easy to install

* Con elevatore di tensione / With booster

DC-AC THRUSTERS

BT DC-AC TUNNEL 185



BT DC-AC 185-105

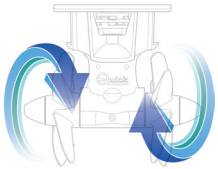



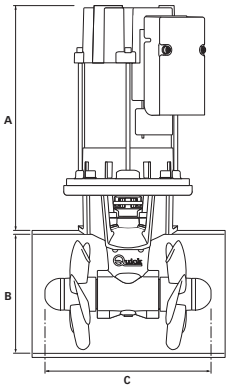

Modelli / Models		BT DC-AC 185-105	
Tipo Elica / Propulsion system		Elica doppia (tecnopolimero) / Double propeller (technopolymer)	
Ø Tunnel		**185 mm**	**7" 18/64 in**
Voltaggio / Voltage		12V (1) / 24 V	
Potenza motore/ Motor power		6,3 Kw	
Spinta/Thrust		**105 Kgf**	**231.5 lb**
Lunghezza imbarcazione (2) / Boat size (2)		9-15 m	30-49 ft
Peso / Weight		28,0 Kg	61.7 lb
Dimensioni Dimensions	**A**	345 mm	13" 37/64 in
	B	185 mm	7" 9/32 in
	C	265 mm	10" 7/16 in

(1) Con elevatore di tensione per sistemi a 12V. / With booster for 12V systems.
(2) Attenzione: l'indicazione può variare secondo il tipo di barca. / Attention: the indication may vary according to the boat type.



INTERRUTTORE DI LINEA / LINE SWITCH

Interruttore di linea per modelli BT DC-AC.
Disponibile a 12 o 24 volt.
L'interruttore di linea permette di alimentare o meno il motore dell'elica.
Il suo utilizzo può evitare attivazioni involontarie dell'elica causate da malfunzionamenti del sistema.

Line switch for DC-AC BT models
Available at 12 or 24 Volt.
The line switch allows the propeller motor to be powered or not.
Its use can avoid involuntary propeller activations caused by system malfunctions.

DC-AC THRUSTERS

BT DC-AC TUNNEL 250



BT DC-AC 250-140

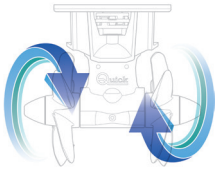



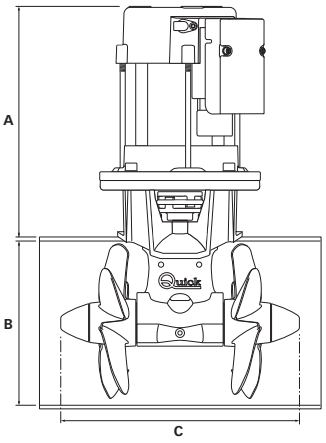

Modelli / Models		BT DC-AC 250-140	
Tipo Elica / Propulsion system		Elica doppia (tecnopolimero) / Double propeller (technopolymer)	
Ø Tunnel		**250 mm**	**9" 27/32 in**
Voltaggio / Voltage		12V (1) / 24 V	
Potenza motore/ Motor power		8 Kw	
Spinta/Thrust		**140 Kgf**	**308.6 lb**
Lunghezza imbarcazione (2) / Boat size (2)		14-19 m	46-62 ft
Peso / Weight		44,9 Kg	99.0 lb
Dimensioni Dimensions	**A**	361 mm	14" 7/32 in
	B	250 mm	9" 27/32 in
	C	373 mm	14" 11/16 in

(1) Con elevatore di tensione per sistemi a 12V. / With booster for 12V systems.
(2) Attenzione: l'indicazione può variare secondo il tipo di barca. / Attention: the indication may vary according to the boat type.



INTERRUTTORE DI LINEA / LINE SWITCH

Interruttore di linea per modelli BT DC-AC.
Disponibile a 12 o 24 volt.
L'interruttore di linea permette di alimentare o meno il motore dell'elica.
Il suo utilizzo può evitare attivazioni involontarie dell'elica causate da malfunzionamenti del sistema.

Line switch for DC-AC BT models
Available at 12 or 24 Volt.
The line switch allows the propeller motor to be powered or not.
Its use can avoid involuntary propeller activations caused by system malfunctions.

DC-AC THRUSTERS

BT DC-AC TUNNEL 300

RINA TYPE APPROVAL



BT DC-AC 300-300



BT DC-AC 300-300

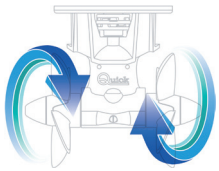

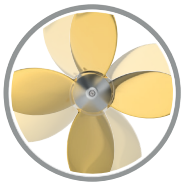

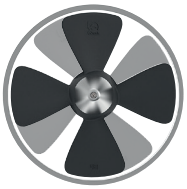

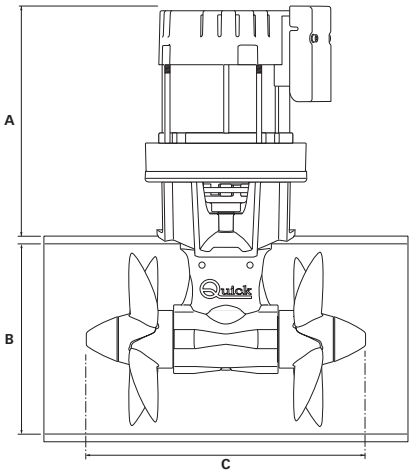

Modelli / Models		BT DC-AC 300-300		BT DC-AC 300-300	
Tipo Elica / Propulsion system		Elica doppia (NiBrAl) / Double propeller (NiBrAl)		Elica doppia (tecnopolimero) / Double propeller (technopolymer)	
Ø Tunnel		**300 mm**	**11" 13/16 in**	**300 mm**	**11" 13/16 in**
Voltaggio / Voltage		24V (1) / 48 V		24V (1) / 48 V	
Potenza motore/ Motor power		15 Kw		15 Kw	
Spinta/Thrust		**300 Kgf**	**661.4 lb**	**300 Kgf**	**661.4 lb**
Lunghezza imbarcazione (2) / Boat size (2)		20-30 m	66-98 ft	20-30 m	66-98 ft
Peso / Weight		64,1 Kg	141.3 lb	57,1 Kg	125 lb
Dimensioni Dimensions	**A**	361 mm	14" 7/32 in	361 mm	14" 7/32 in
	B	300 mm	11" 13/16 in	300 mm	11" 13/16 in
	C	434 mm	17" 3/32 in	434 mm	17" 3/32 in

(1) Con elevatore di tensione per sistemi a 24V. / With booster for 24V systems.
(2) Attenzione: l'indicazione può variare secondo il tipo di barca. / Attention: the indication may vary according to the boat type.



INTERRUTTORE DI LINEA / LINE SWITCH

Interruttore di linea per modelli BT DC-AC.
Disponibile a 12 o 24 volt.
L'interruttore di linea permette di alimentare o meno il motore dell'elica.
Il suo utilizzo può evitare attivazioni involontarie dell'elica causate da malfunzionamenti del sistema.

Line switch for DC-AC BT models
Available at 12 or 24 Volt.
The line switch allows the propeller motor to be powered or not.
Its use can avoid involuntary propeller activations caused by system malfunctions.

AC THRUSTERS

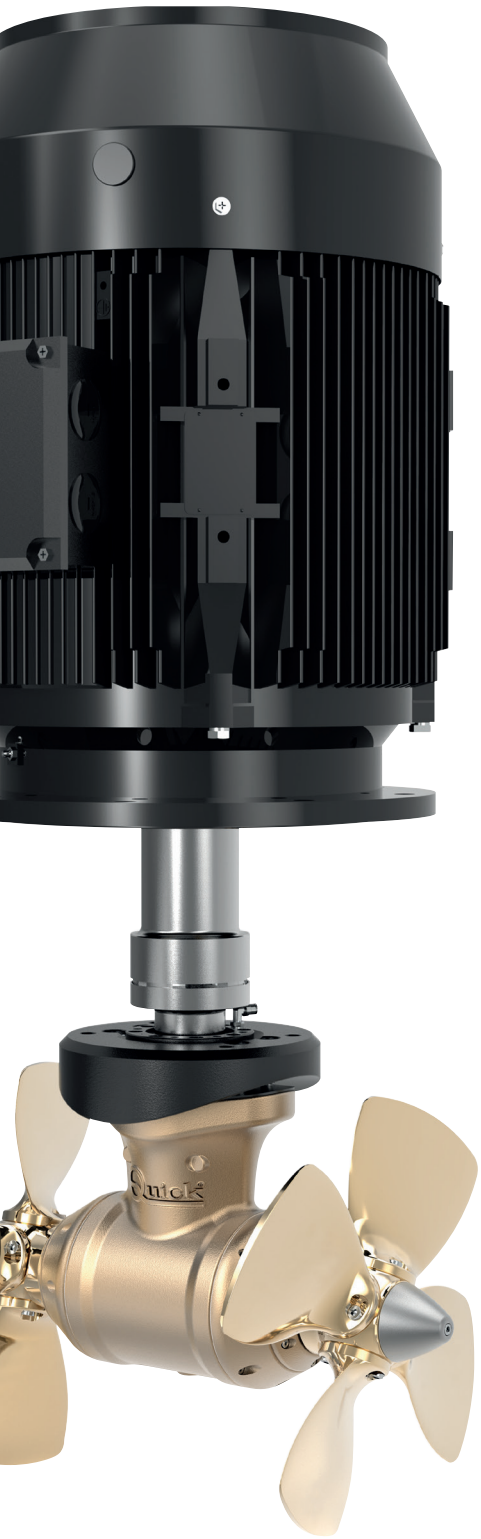





BTAC ELICHE DI MANOVRA AC
AC THRUSTERS

ELICA DOPPIA / DOUBLE PROPELLER

	BTAC 250-200	technopolymer	**400/690 V**	**15 Kw**	**200 Kgf**
	BTAC 300-300	NiBrAl	**400/690 V**	**15 Kw**	**300 Kgf**
	BTAC 300-350	NiBrAl	**400/690 V**	**22 Kw**	**350 Kgf**
	BTAC 386-420	technopolymer	**400/690 V**	**30 Kw**	**420 Kgf**
	BTAC 386-520 HD	technopolymer	**400/690 V**	**37 Kw**	**520Kgf**
	BTAC 386-450	NiBrAl	**400/690 V**	**30 Kw**	**450Kgf**
	BTAC 386-450 HD	NiBrAl	**400/690 V**	**30 Kw**	**450Kgf**
	BTAC 386-550 HD	NiBrAl	**400/690 V**	**37 Kw**	**550Kgf**
	BTAC 386-620 HD	NiBrAl	**400/690 V**	**45 Kw**	**620Kgf**
	BTAC 513-750	NiBrAl	**400/690 V**	**45 Kw**	**750 Kgf**
	BTAC 513-900	NiBrAl	**400/690 V**	**55 Kw**	**900 Kgf**
	BTAC 513-1000	NiBrAl	**400/690 V**	**75 Kw**	**1000 Kgf**
NEW	**BTAC 610-1200**	NiBrAl	**400/690 V**	**75 Kw**	**1200 Kgf**
NEW	**BTAC 610-1400**	NiBrAl	**400/690 V**	**90 Kw**	**1400 Kgf**

AC THRUSTERS

BTAC TUNNEL 250



BTAC 250-200

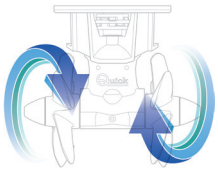



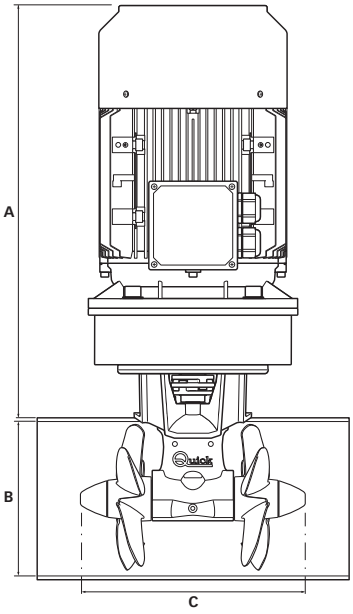

Modelli / Models		BTAC 250-200	
Tipo Elica / Propulsion system		Elica doppia (tecnopolimero) / Double propeller (technopolymer)	
Ø Tunnel		**250 mm**	**9" 27/32 in**
Voltaggio / Voltage		400/690 V	
Potenza motore/ Motor power		15 Kw	
Spinta/Thrust		**200 Kgf**	**440 lb**
Lunghezza imbarcazione* / Boat size*		15-22 m	49-72 ft
Peso / Weight		160 Kg	352,7 lb
Dimensioni Dimensions	**A**	691 mm	27" 13/64 in
	B	250 mm	9" 27/32 in
	C	371 mm	14" 39/64 in

***Attenzione:** l'indicazione può variare secondo il tipo di barca - ***Attention:** the indication may vary according to the boat type



OPTIONAL

AC POWER CONTROL

Dispositivo per i collegamenti elettrici delle elica di manovra con motore in corrente alternata AC.
Device for the electrical connections of the thruster with AC motor.

AC THRUSTERS

BTAC TUNNEL 300

RINA TYPE APPROVAL

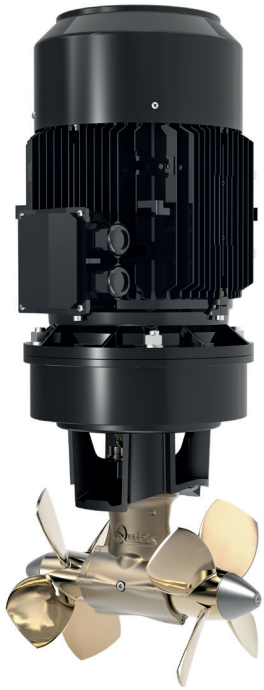

BTAC 300-300



BTAC 300-350

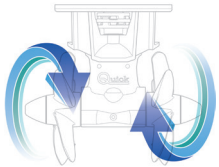

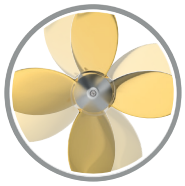

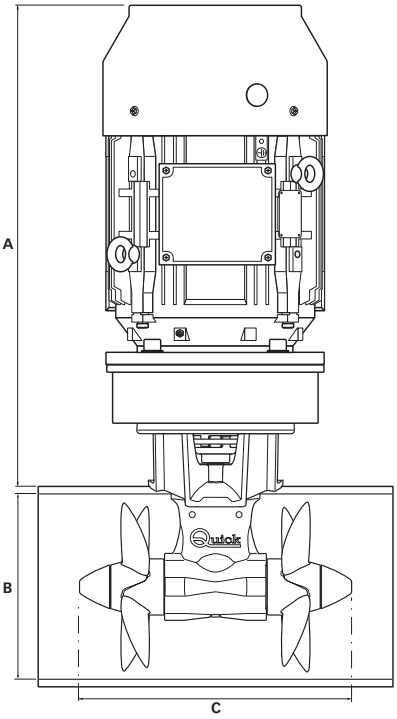

Modelli / Models		BTAC 300-300		BTAC 300-350	
Tipo Elica / Propulsion system		Elica doppia (NiBrAl) / Double propeller (NiBrAl)		Elica doppia (NiBrAl) / Double propeller (NiBrAl)	
Ø Tunnel		**300 mm**	**11" 13/16 in**	**300 mm**	**11" 13/16 in**
Voltaggio / Voltage		400/690 V		400/690 V	
Potenza motore/ Motor power		15 Kw		22 Kw	
Spinta/Thrust		**300 Kgf**	**660 lb**	**350 Kgf**	**771 lb**
Lunghezza imbarcazione* / Boat size*		20-30 m	66-98 ft	20-33 m	66-98 ft
Peso / Weight		167 Kg	368.2 lb	216 Kg	476.2 lb
Dimensioni Dimensions	**A**	701 mm	27" 19/32 in	773 mm	30" 7/16 in
	B	300 mm	11" 13/16 in	300 mm	11" 13/16 in
	C	434 mm	17" 1/16 in	434 mm	17" 1/16 in

***Attenzione**: l'indicazione può variare secondo il tipo di barca - ***Attention**: the indication may vary according to the boat type



OPTIONAL

AC POWER CONTROL

Dispositivo per i collegamenti elettrici delle elica di manovra con motore in corrente alternata AC.
Device for the electrical connections of the thruster with AC motor.

AC THRUSTERS

BTAC TUNNEL 386

RINA TYPE APPROVAL

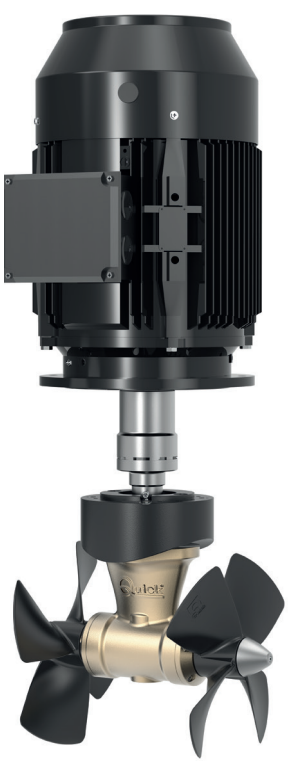

BTAC 386-420



BTAC 386-520 HD

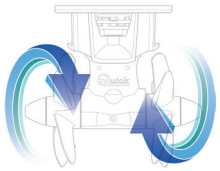



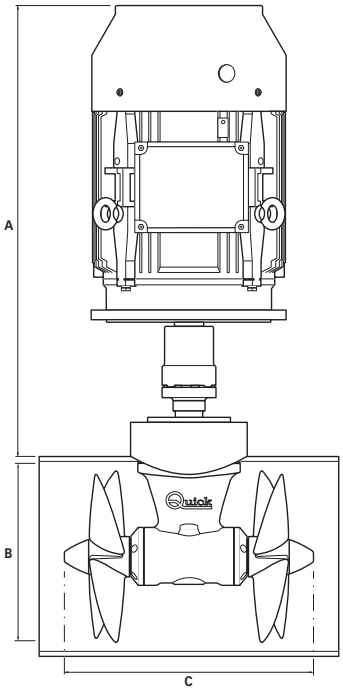

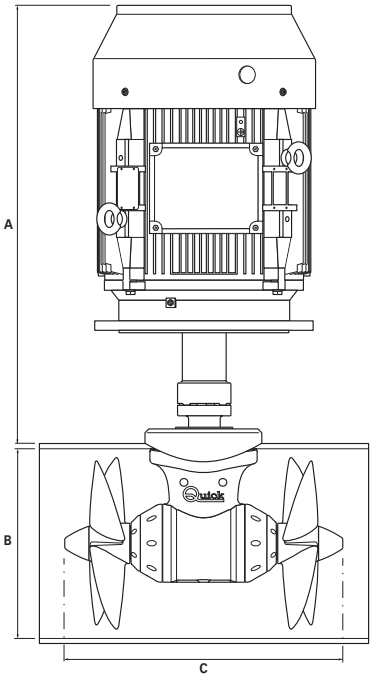

Modelli / Models		BTAC 386-420		BTAC 386-520 HD	
Tipo Elica / Propulsion system		Elica doppia (tecnopolimero) / Double propeller (technopolymer)		Elica doppia (tecnopolimero) / Double propeller (technopolymer)	
Ø Tunnel		**386 mm**	**15" 13/64**	**386 mm**	**15" 13/64**
Voltaggio / Voltage		400/690 V		400/690 V	
Potenza motore/ Motor power		30 Kw		37 KW	
Spinta/Thrust		**420 Kgf**	**925 lb**	**520 kgf**	**1146 lb**
Lunghezza imbarcazione* / Boat size*		22-35 m	72-115 ft	24-40 m	79-131 ft
Peso / Weight		282 Kg	621 lb	315 kg	694 lb
Dimensioni Dimensions	**A**	923 mm	36" 11/32 in	902 mm	35" 33/64 in
	B	386 mm	15" 13/64 in	386 mm	15" 13/64 in
	C	508 mm	20" in	566 mm	22" 9/32 in

***Attenzione:** l'indicazione può variare secondo il tipo di barca - ***Attention:** the indication may vary according to the boat type

AC THRUSTERS

BTAC TUNNEL 386

RINA TYPE APPROVAL



BTAC 386-450

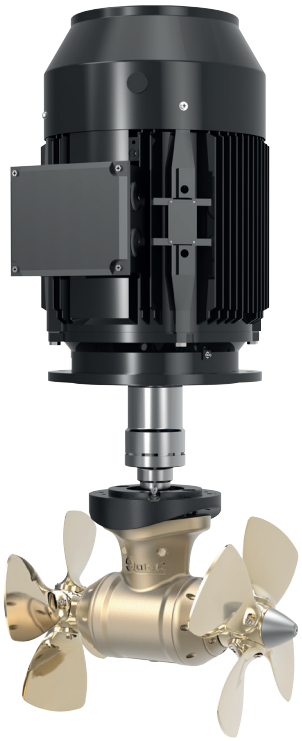

BTAC 386-450 HD

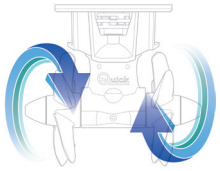

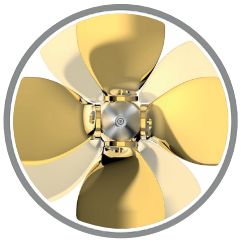

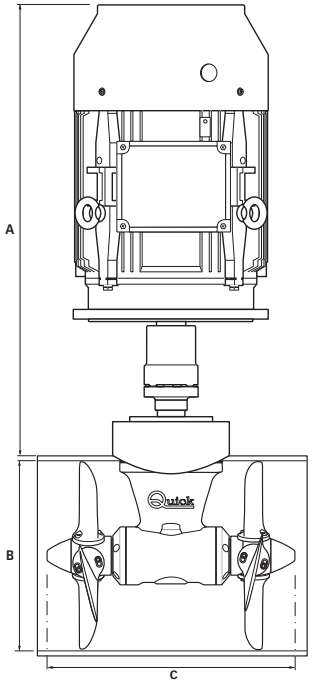

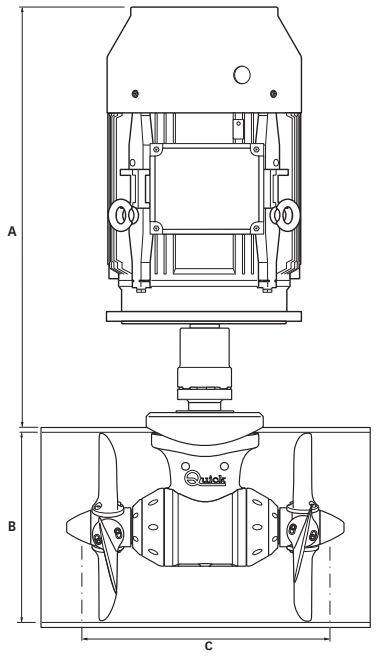

Modelli / Models		BTAC 386-450		BTAC 386-450 HD	
Tipo Elica / Propulsion system		Elica doppia (NiBrAl) / Double propeller (NiBrAl)			
Ø Tunnel		**386 mm**	**15" 13/64**	**386 mm**	**15" 13/64**
Voltaggio / Voltage		400/690 V		400/690 V	
Potenza motore/ Motor power		30 Kw		30 KW	
Spinta/Thrust		**450 Kgf**	**922 lb**	**450 kgf**	**992 lb**
Lunghezza imbarcazione* / Boat size*		22-35 m	72-115 ft	22-35 m	72-115 ft
Peso / Weight		300 Kg	661 lb	310 kg	683 lb
Dimensioni Dimensions	**A**	923 mm	36" 11/32 in	860 mm	33" 55/64 in
	B	386 mm	15" 13/64 in	386 mm	15" 13/64 in
	C	508 mm	20" in	566 mm	22" 9/32 in

***Attenzione:** l'indicazione può variare secondo il tipo di barca - ***Attention:** the indication may vary according to the boat type

AC THRUSTERS

BTAC TUNNEL 386

RINA TYPE APPROVAL



BTAC 386-550 HD



BTAC 386-620 HD

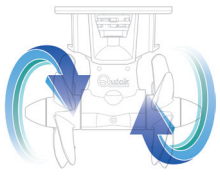

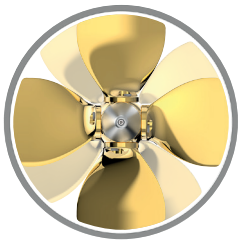

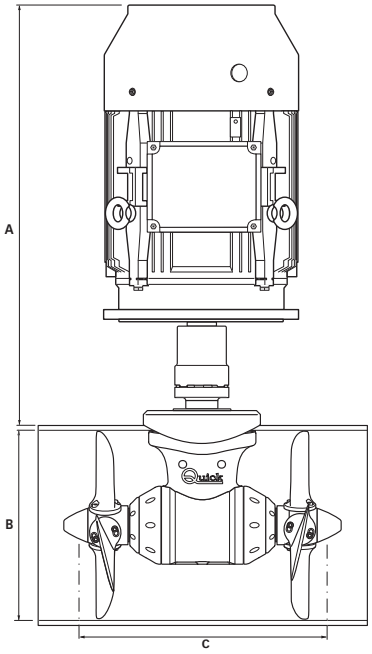

Modelli / Models		BTAC 386-550 HD		BTAC 386-620 HD	
Tipo Elica / Propulsion system		Elica doppia (NiBrAl) / Double propeller (NiBrAl)			
Ø Tunnel		**386 mm**	**15" 13/64**	**386 mm**	**15" 13/64**
Voltaggio / Voltage		400/690 V		400/690 V	
Potenza motore/ Motor power		37 Kw		45 KW	
Spinta/Thrust		**550 Kgf**	**1212 lb**	**620 kgf**	**1366 lb**
Lunghezza imbarcazione* / Boat size*		25-40 m	82-131 ft	25-40 m	82-131 ft
Peso / Weight		385 Kg	848 lb	510 kg	1224 lb
Dimensioni Dimensions	**A**	902 mm	35" 33/64 in	927 mm	36" 1/2 in
	B	386 mm	15" 13/64 in	386 mm	15" 13/64 in
	C	566 mm	22" 9/32in	566 mm	22" 9/32 in

***Attenzione:** l'indicazione può variare secondo il tipo di barca - ***Attention:** the indication may vary according to the boat type

AC THRUSTERS

BTAC TUNNEL 513

RINA TYPE APPROVAL



BTAC 513-750

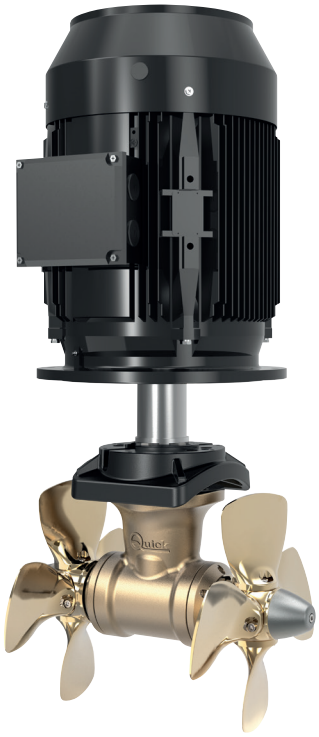

BTAC 513-900

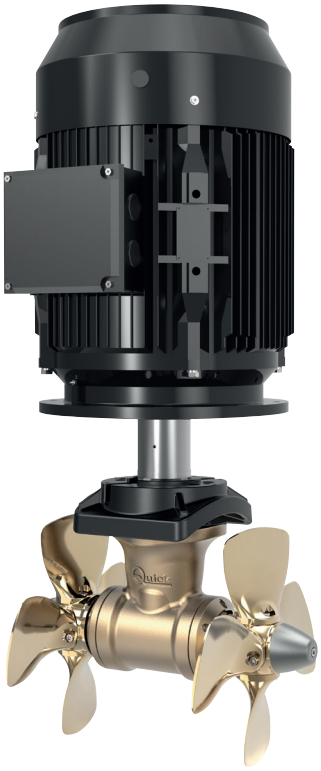

BTAC 513-1000

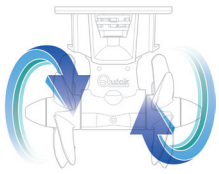

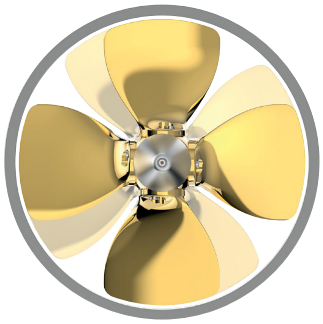

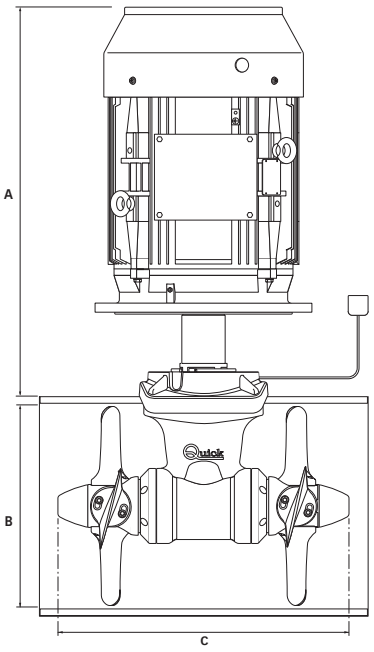

Modelli / Models		BTAC 513-750		BTAC 513-900		BTAC 513-1000	
Tipo Elica / Propulsion system		Elica doppia (NiBrAl) / Double propeller (NiBrAl)					
Ø Tunnel		**513 mm**	**20" 13/64**	**513 mm**	**20" 13/64**	**513 mm**	**20" 13/64**
Voltaggio / Voltage		400/690 V		400/690 V		400/690 V	
Potenza motore/ Motor power		45 Kw		55 Kw		75 Kw	
Spinta/Thrust		**750 Kgf**	**1653 lb**	**900 Kgf**	**1984 lb**	**1000 Kgf**	**2205 lb**
Lunghezza imbarcazione* / Boat size*		30-45 m	98-148 ft	30-45 m	98-148 ft	32-48 m	105-155 ft
Peso / Weight		495 Kg	1091 lb	570 Kg	1256 lb	800 Kg	1763 lb
Dimensioni Dimensions	**A**	906 mm	35" 43/64 in	985 mm	41" 29/64 in	1051 mm	41" 3/8 in
	B	513 mm	20" 13/64 in	513 mm	20" 13/64 in	513 mm	20" 13/64 in
	C	738 mm	29" 1/16 in	738 mm	29" 1/16 in	738 mm	29" 1/16 in

***Attenzione:** l'indicazione può variare secondo il tipo di barca - ***Attention:** the indication may vary according to the boat type

NEW

AC THRUSTERS

BTAC TUNNEL 610

RINA TYPE APPROVAL

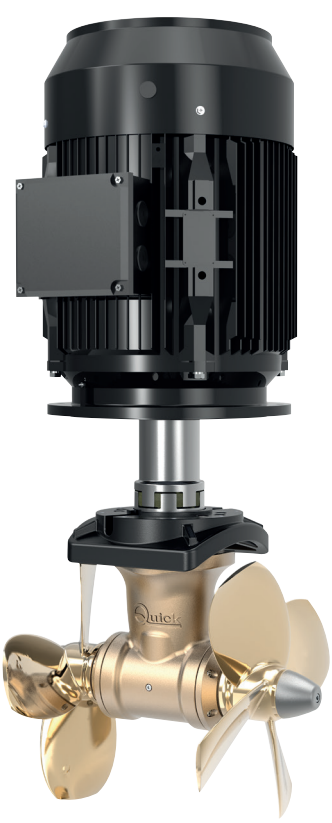

BTAC 610-1200



BTAC 610-1400

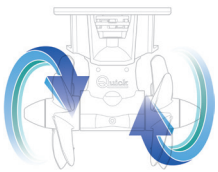

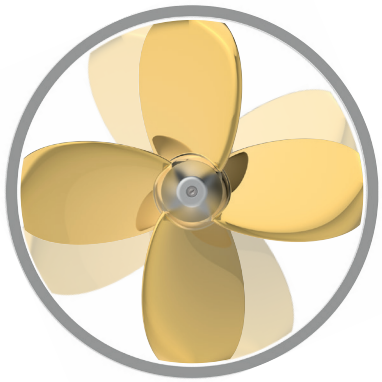

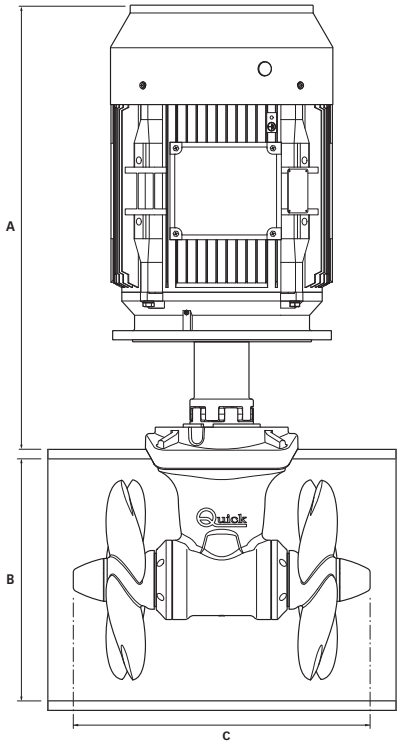

Modelli / Models		BTAC 610-1200		BTAC 610-1400	
Tipo Elica / Propulsion system		Elica doppia (NiBrAl) / Double propeller (NiBrAl)			
Ø Tunnel		**610 mm**	**24" 1/64**	**610 mm**	**24" 1/64**
Voltaggio / Voltage		400/690 V		400/690 V	
Potenza motore/ Motor power		75 Kw		90 KW	
Spinta/Thrust		**1200 Kgf**	**2646 lb**	**1400 kgf**	**3086 lb**
Lunghezza imbarcazione* / Boat size*		40-52 m	131-170 ft	40-55 m	131-180 ft
Peso / Weight		830 Kg	1830 lb	909 kg	2004 lb
Dimensioni Dimensions	**A**	1117 mm	43" 31/32 in	1168 mm	45" 63/64 in
	B	610 mm	24" 1/64 in	610 mm	24" 1/64 in
	C	748 mm	29" 29/64 in	748 mm	29" 29/64 in

***Attenzione:** l'indicazione può variare secondo il tipo di barca - ***Attention:** the indication may vary according to the boat type

HYDRAULIC THRUSTERS

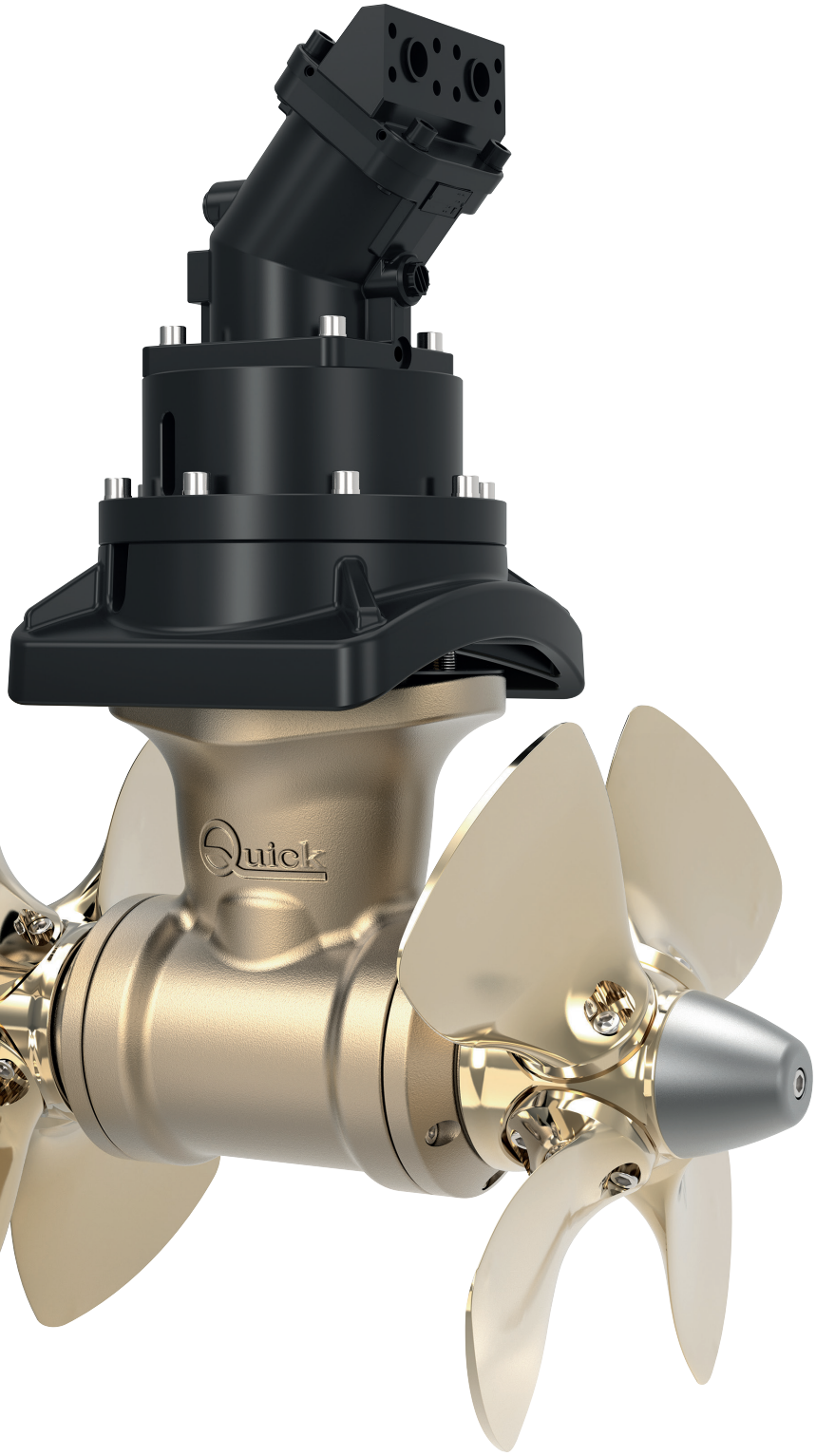

BTH ELICHE DI MANOVRA IDRAULICHE HYDRAULIC THRUSTERS

ELICA DOPPIA / DOUBLE PROPELLER

BTH 185-85	technopolymer	**6,4 Kw**	**85 Kgf**
BTH 185-105	technopolymer	**8,0 Kw**	**105 Kgf**
BTH 250-150	technopolymer	**9,2 Kw**	**150 Kgf**
BTH 250-220	technopolymer	**11,2 Kw**	**220 Kgf**
BTH 300-240	technopolymer	**15,5 Kw**	**240 Kgf**
BTH 300-300	technopolymer	**20 Kw**	**300 Kgf**
BTH 300-400	NiBrAl	**24 Kw**	**400 Kgf**
BTH 386-420	technopolymer	**34 Kw**	**455 Kgf**
BTH 386-550 HD	technopolymer	**41 Kw**	**550 Kgf**
BTH 386-455	NiBrAl	**34 Kw**	**455 Kgf**
BTH 386-455 HD	NiBrAl	**34 Kw**	**455 Kgf**
BTH 386-580 HD	NiBrAl	**41 Kw**	**580 Kgf**
BTH 513-1000	NiBrAl	**60 Kw**	**1000 Kgf**



Tunnel per elica di poppa
Tunnels for stern thrusters

HYDRAULIC THRUSTERS

BTH TUNNEL 185



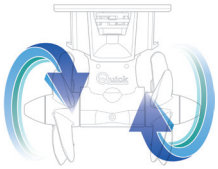

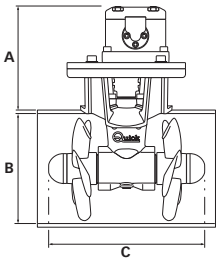

Modelli / Models		BTH 185-85		BTH 185-105	
Tipo Elica / Propulsion system		Elica doppia (tecnopolimero) / Double propeller (technopolymer)			
Ø Tunnel		**185 mm**	**7" 9/32 in**	**185 mm**	**7" 9/32 in**
Tipologia motore / Motor type		Reversibile ad ingranaggi / Reversible gear-type			
Cilindrata / Motor power		4,5 cc	0,27 in^3	6,4 cc	0,39 in^3
Lunghezza barca* / Boat size*		10-15 m	33-49 ft	10-16 m	33-52 ft
Peso / Weight		8,8 Kg	19.4 lb	8,9 Kg	19.6 lb
Portata** / Flow rate**		17 lt/min	4,5U SGpm	28 lt/min	7,4U SGpm
Pressione** / Pression**		250 bar	3625 psi	190 bar	2760 psi
Potenza / Power		6,4 Kw	8.6 Hp	8 Kw	10.7 Hp
Spinta / Thrust		**85 Kgf**	**187.4 lb**	**105 Kgf**	**231.5 lb**
Dimensioni / Dimensions	**A**	174 mm	6" 7/8 in	175 mm	6" 7/8 in
	B	185 mm	7" 9/32 in	185 mm	7" 9/32 in
	C	268 mm	10" 35/64 in	268 mm	10" 35/64 in

***Attenzione:** l'indicazione può variare secondo il tipo di barca - ***Attention:** the indication may vary according to the boat type
**Valori di regolazione consigliati da Quick - **Values of regulation recommended by Quick

BTH TUNNEL 250 ELICA DOPPIA / DOUBLE PROPELLER



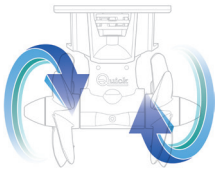



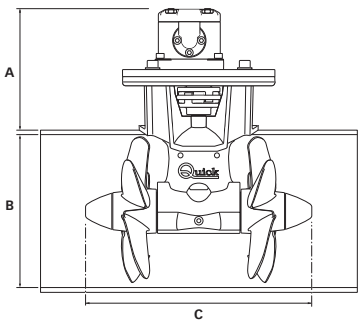

Modelli / Models		BTH 250-150		BTH 250-220	
Tipo Elica / Propulsion system		Elica doppia (tecnopolimero) / Double propeller (technopolymer)			
Ø Tunnel		**250 mm**	**9" 27/32 in**	**250 mm**	**9" 27/32 in**
Tipologia motore / Motor type		Reversibile ad ingranaggi / Reversible gear-type			
Cilindrata / Motor power		9,6 cc	0,59 in^3	14,1 cc	0,86 in^3
Lunghezza barca* / Boat size*		16-20 m	52-66 ft	13-23 m	43-75 ft
Peso / Weight		17,1 Kg	37.7 lb	17,3 Kg	38.1 lb
Portata** / Flow rate**		25,5 lt/min	6,75 USGpm	41,5 lt/min	11 USGpm
Pressione** / Pression**		240 bar	3480 psi	180 bar	2610 psi
Potenza / Power		9,2 Kw	12.3 Hp	11,2 Kw	15.1 Hp
Spinta / Thrust		**150 Kgf**	**330 lb**	**220 Kgf**	**485 lb**
Dimensioni / Dimensions	**A**	201 mm	7" 29/32 in	209 mm	8" 7/32 in
	B	250 mm	9" 27/32 in	250 mm	9" 27/32 in
	C	371 mm	14" 5/8 in	371 mm	14" 5/8 in

***Attenzione:** l'indicazione può variare secondo il tipo di barca - ***Attention:** the indication may vary according to the boat type
**Valori di regolazione consigliati da Quick - **Values of regulation recommended by Quick

HYDRAULIC THRUSTERS

BTH TUNNEL 300

RINA TYPE APPROVAL



BTH 300-240



BTH 300-300

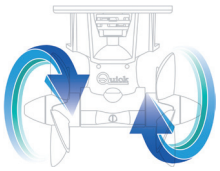

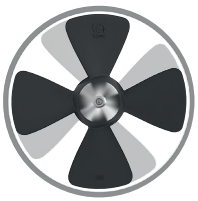

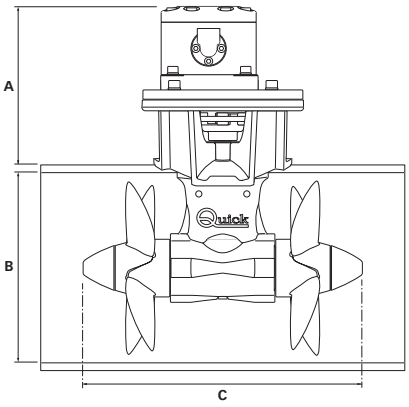

Modelli / Models		BTH 300-240		BTH 300-300	
Tipo Elica / Propulsion system		Elica doppia (tecnopolimero) / Double propeller (technopolymer)			
Ø Tunnel		**300 mm**	**11" 13/16 in**	**300 mm**	**11" 13/16 in**
Tipologia motore / Motor type		Reversibile ad ingranaggi / Reversible gear-type			
Cilindrata / Motor power		17,9 cc	1,09 in^3	22 cc	1,34 in^3
Lunghezza barca** / Boat size**		22-26 m	72-85 ft	24-30 m	79-98 ft
Peso / Weight		24,2 Kg	53.3 lb	27,6 Kg	60.8 lb
Portata*** / Flow rate***		42,5 lt/min	11,3 USGpm	60 lt/min	15,9 USGpm
Pressione*** / Pression***		220 bar	3190 psi	225 bar	3260 psi
Potenza / Power		15,5 Kw	20.8 Hp	20 Kw	26.8 Hp
Spinta / Thrust		**240 Kgf**	**545 lb**	**300 Kgf**	**660 lb**
Dimensioni Dimensions	**A**	228 mm	9" in	246 mm	9" 11/16 in
	B	300 mm	11" 13/16 in	300 mm	11" 13/16 in
	C	434 mm	17" 3/32 in	434 mm	17" 3/32 in

** **Attenzione**: l'indicazione può variare secondo il tipo di barca - ** **Attention**: the indication may vary according to the boat type.
*** Valori di regolazione consigliati da Quick - *** Values of regulation recommended by Quick.

HYDRAULIC THRUSTERS

BTH TUNNEL 300

RINA TYPE APPROVAL



BTH 300-400

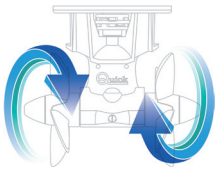

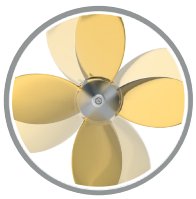

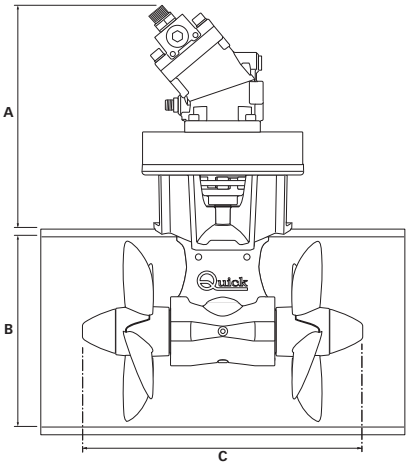

Modelli / Models		BTH 300-400	
Tipo Elica / Propulsion system		Elica doppia (NIBRAL) / Double propeller (NIBRAL)	
Ø Tunnel		**300 mm**	**11" 13/16 in**
Tipologia motore / Motor type		Motore a pistoni / Piston engine	
Cilindrata / Motor power		32 cc	1,95 in^3
Lunghezza barca** / Boat size**		20-33 m	66-98 ft
Peso / Weight		40,8 Kg	89.9 lb
Portata*** / Flow rate***		100 lt/min	26,4 USGpm
Pressione*** / Pression***		230 bar	3335 psi
Potenza / Power		24 Kw	32.2 Hp
Spinta / Thrust		**400 Kgf**	**880 lb**
Dimensioni Dimensions	**A**	345 mm	13" 37/64 in
	B	300 mm	11" 13/16 in
	C	434 mm	17" 3/32 in

** **Attenzione:** l'indicazione può variare secondo il tipo di barca - ** **Attention:** the indication may vary according to the boat type.
*** Valori di regolazione consigliati da Quick - *** Values of regulation recommended by Quick.

HYDRAULIC THRUSTERS

BTH TUNNEL 386

RINA TYPE APPROVAL



BTH 386-420



BTH 386-550 HD

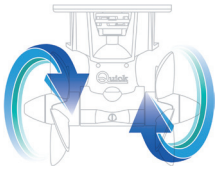



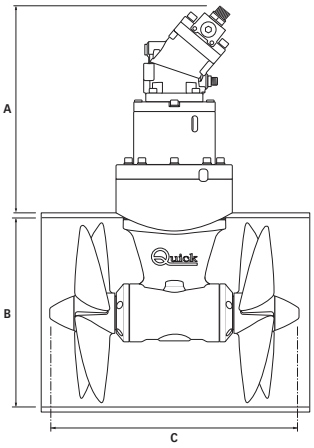

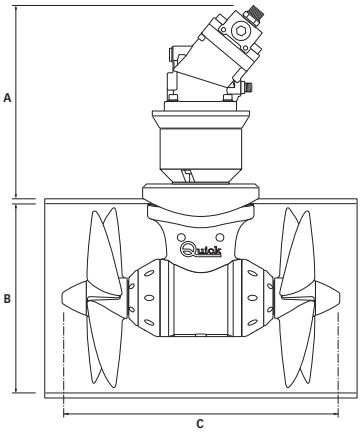

Modelli / Models		BTH 386-420		BTH 386-550 HD	
Tipo Elica / Propulsion system		Elica doppia (tecnopolimero) / Double propeller (technopolymer)		Elica doppia (tecnopolimero) / Double propeller (technopolymer)	
Ø Tunnel		**386 mm**	**15" 13/64**	**386 mm**	**15" 13/64**
Tipologia motore / Motor type		Motore a pistoni / Piston engine			
Cilindrata / Motor power		41 cc	2,5 in^3	55 cc	3,35 in^3
Lunghezza barca* / Boat size*		22-35 m	72-115 ft	25-40 m	82-131 ft
Peso / Weight		60 Kg	132 lb	75 Kg	165 lb
Portata** / Flow rate**		90 lt/min	23 USGpm	110 lt/min	29 USGpm
Pressione** / Pression**		250 bar	3626 psi	250 bar	3626 psi
Potenza / Power		34 Kw	45.6 Hp	41 Kw	55.0 Hp
Spinta / Thrust		**420 Kgf**	**925 lb**	**550 Kgf**	**1212 lb**
Dimensioni / Dimensions	**A**	445 mm	17" 33/64 in	445 mm	17" 33/64 in
	B	386 mm	15" 13/64 in	386 mm	15" 13/64 in
	C	508 mm	20" in	566 mm	22" 9/32 in

***Attenzione**: l'indicazione può variare secondo il tipo di barca - ***Attention**: the indication may vary according to the boat type
**Valori di regolazione consigliati da Quick - **Values of regulation recommended by Quick

HYDRAULIC THRUSTERS

BTH TUNNEL 386

RINA TYPE APPROVAL



BTH 386-455



BTH 386-455 HD

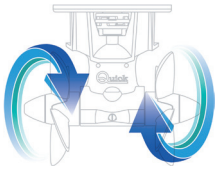

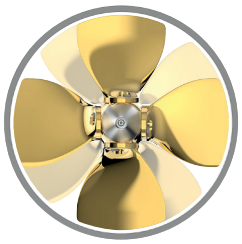

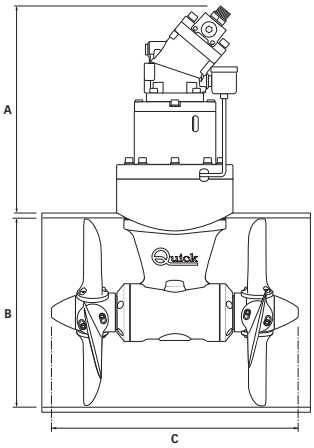

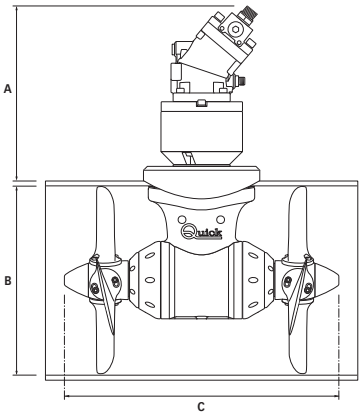

Modelli / Models		BTH 386-455		BTH 386-455 HD	
Tipo Elica / Propulsion system		Elica doppia (NIBRAL) / Double propeller (NIBRAL)		Elica doppia (NIBRAL) / Double propeller (NIBRAL)	
Ø Tunnel		**386 mm**	**15" 13/64**	**386 mm**	**15" 13/64**
Tipologia motore / Motor type		Motore a pistoni / Piston engine			
Cilindrata / Motor power		41 cc	2,5 in^3	41 cc	2,5 in^3
Lunghezza barca* / Boat size*		22-37 m	72-121 ft	22-37 m	72-121 ft
Peso / Weight		70 Kg	154 lb	85 Kg	187 lb
Portata** / Flow rate**		90 lt/min	23 USGpm	90 lt/min	23 USGpm
Pressione** / Pression**		250 bar	3626 psi	250 bar	3626 psi
Potenza / Power		34 Kw	45.6 Hp	34 Kw	45.6 Hp
Spinta / Thrust		**455 Kgf**	**1003 lb**	**455 Kgf**	**1003 lb**
Dimensioni / Dimensions	**A**	426 mm	16" 49/64 in	358 mm	14" 3/32 in
	B	386 mm	15" 13/64 in	386 mm	15" 13/64 in
	C	508 mm	20" in	566 mm	22" 9/32 in

***Attenzione**: l'indicazione può variare secondo il tipo di barca - ***Attention**: the indication may vary according to the boat type
**Valori di regolazione consigliati da Quick - **Values of regulation recommended by Quick

HYDRAULIC THRUSTERS

BTH TUNNEL 386

RINA TYPE APPROVAL

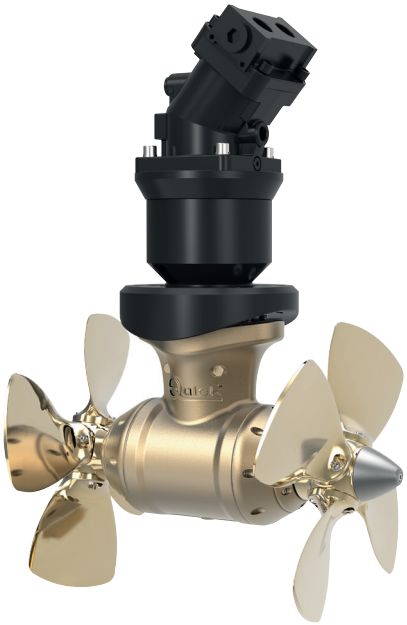

BTH 386-580 HD

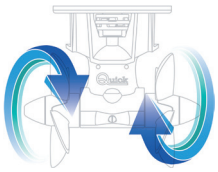

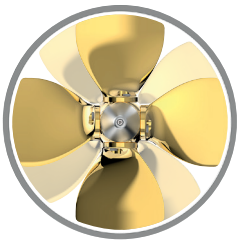

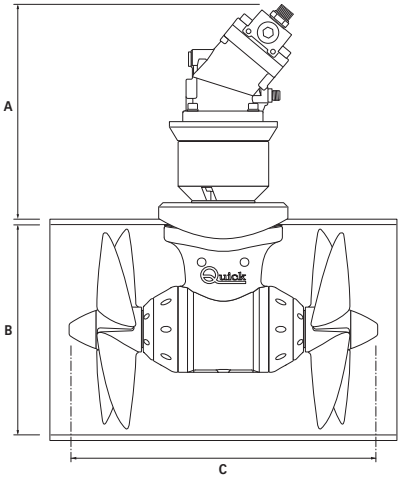

Modelli / Models		BTH 386-580 HD	
Tipo Elica / Propulsion system		Elica doppia (NIBRAL) / Double propeller (NIBRAL)	
Ø Tunnel		**386 mm**	**15" 13/64**
Tipologia motore / Motor type		Motore a pistoni / Piston engine	
Cilindrata / Motor power		55 cc	3,35 in^3
Lunghezza barca* / Boat size*		25-40 m	82-131 ft
Peso / Weight		90 Kg	198 lb
Portata** / Flow rate**		110 lt/min	29 USGpm
Pressione** / Pression**		250 bar	3626 psi
Potenza / Power		41 Kw	55.0 Hp
Spinta / Thrust		**580 Kgf**	**1278 lb**
Dimensioni / Dimensions	**A**	399 mm	15" 45/64 in
	B	386 mm	15" 13/64 in
	C	566 mm	22" 9/32 in

***Attenzione:** l'indicazione può variare secondo il tipo di barca - ***Attention:** the indication may vary according to the boat type
**Valori di regolazione consigliati da Quick - **Values of regulation recommended by Quick

HYDRAULIC THRUSTERS

BTH TUNNEL 513

RINA TYPE APPROVAL



BTH 513-1000

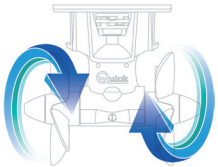

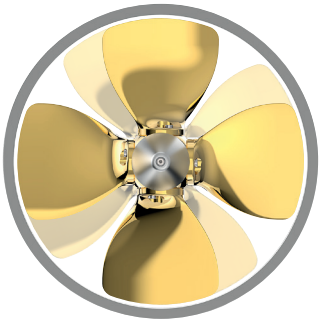

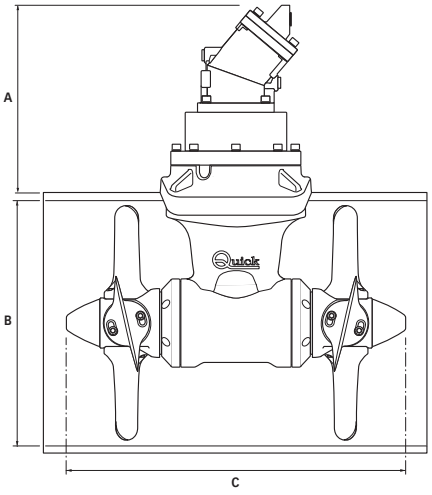

Modelli / Models		BTH 513-1000	
Tipo Elica / Propulsion system		Elica doppia (NIBRAL) / Double propeller (NIBRAL)	
Ø Tunnel		**513 mm**	**20" 13/64**
Tipologia motore / Motor type		Motore a pistoni / Piston engine	
Cilindrata / Motor power		90 cc	5,5 in^3
Lunghezza barca* / Boat size*		40-55 m	131-180 ft
Peso / Weight		182 Kg	401 lb
Portata** / Flow rate**		140 lt/min	37 USGpm
Pressione** / Pression**		250 bar	3626 psi
Potenza / Power		60 Kw	80 Hp
Spinta / Thrust		**1000 Kgf**	**2205 lb**
Dimensioni / Dimensions	**A**	405 mm	15" 15/16 in
	B	513 mm	20" 13/64 in
	C	738 mm	29" 1/16 in

***Attenzione:** l'indicazione può variare secondo il tipo di barca - ***Attention:** the indication may vary according to the boat type
**Valori di regolazione consigliati da Quick - **Values of regulation recommended by Quick



Le eliche retrattili nascono per garantire le medesime prestazioni delle eliche a tunnel, limitando il più possibile la resistenza fluidodinamica dello scafo in navigazione.
L'elica viene aperta con la sua attivazione durante l'ormeggio e si retrae alla disattivazione, ricreando perfettamente la geometria dello scafo.
La gamma delle eliche retrattili Quick comprende diversi modelli, disponibili nelle taglie Ø140/185/250mm con prestazioni di spinta dai 30 ai 240 kgf, tutte dotate di doppia elica controrotante.
Sono realizzate in materiali di alta qualità, tra cui nibral ed acciaio inox 316. La presenza della controflangia in composito, alluminio o acciaio, separata dalla struttura portante del sistema, rendono facile e sicura la sua installazione.

Retractable thrusters are conceived to guarantee the same performance of tunnel thrusters, limiting as much as possible the hull's fluid dynamic resistance during navigation. The thruster is open when operated during mooring, and it retracts when not in use, thus perfectly recreating the hull shape.
Quick retractable thrusters range includes several models, available with tunnel size Ø140/185/250mm, with thrust performance from 30 to 240 kgf, all equipped with counter-rotating double propeller.
They are made with high-quality materials, such as nibral and AISI 316 stainless steel. The composite material, aluminum or steel flange - separated from the system's carrying structure - allows for an easy and safe installation.

RETRACTABLE THRUSTERS



NEW

BTR QSY ELICHE DI MANOVRA RETRATTILI QSY QSY RETRACTABLE THRUSTERS

ELICA DOPPIA / DOUBLE PROPELLER

BTR QSY 185-85	technopolymer	**12V**	**4 Kw**	**85 Kgf**
BTR QSY 185-85	technopolymer	**24V**	**4 Kw**	**85 Kgf**
BTR QSY 185-100	technopolymer	**24V**	**8 Kw**	**100 Kgf**
BTR QSY 250-140	technopolymer	**24V**	**8 Kw**	**140 Kgf**
BTR QSY 250-200	technopolymer	**24V**	**12 Kw**	**200 Kgf**
BTR QSY 300-300	technopolymer	**48V**	**16 Kw**	**300 Kgf**





BTR ELICHE DI MANOVRA RETRATTILI DC DC RETRACTABLE THRUSTERS

ELICA SINGOLA / SINGLE PROPELLER

BTR 140-30	technopolymer	**12V**	**1,5 Kw**	**30 Kgf**
BTR 140-40	technopolymer	**12V**	**2,2 Kw**	**40 Kgf**

ELICA DOPPIA / DOUBLE PROPELLER

BTR 185-65	technopolymer	**12V / 24V**	**3,3 Kw**	**65 Kgf**
BTR 185-85	technopolymer	**12V / 24V**	**4,3 Kw**	**85 Kgf**
BTR 185-105	technopolymer	**12V / 24V**	**6,3 Kw**	**105 Kgf**
BTR 250-120	technopolymer	**24V**	**6,5 Kw**	**120 Kgf**
BTR 250-140	technopolymer	**24V**	**8 Kw**	**140 Kgf**
BTR 250-240	technopolymer	**24V**	**10 Kw**	**240 Kgf**
NEW **BTR 300-250**	technopolymer	**24V**	**10 Kw**	**250 Kgf**
NEW **BTR 300-270**	technopolymer	**24V**	**12 Kw**	**270 Kgf**
NEW **BTR 300-300**	technopolymer	**48V**	**15 Kw**	**300 Kgf**



BTRH ELICHE RETRATTILI IDRAULICHE HYDRAULIC RETRACTABLE THRUSTERS

ELICA DOPPIA / DOUBLE PROPELLER

BTRH 185-85	technopolymer	**6,4 Kw**	**85 Kgf**
BTRH 185-105	technopolymer	**8,0 Kw**	**105 Kgf**
BTRH 250-150	technopolymer	**9,2 Kw**	**150 Kgf**
BTRH 250-220	technopolymer	**11,2 Kw**	**220 Kgf**

QSY RETRACTABLE THRUSTERS

BTR QSY TUNNEL 185

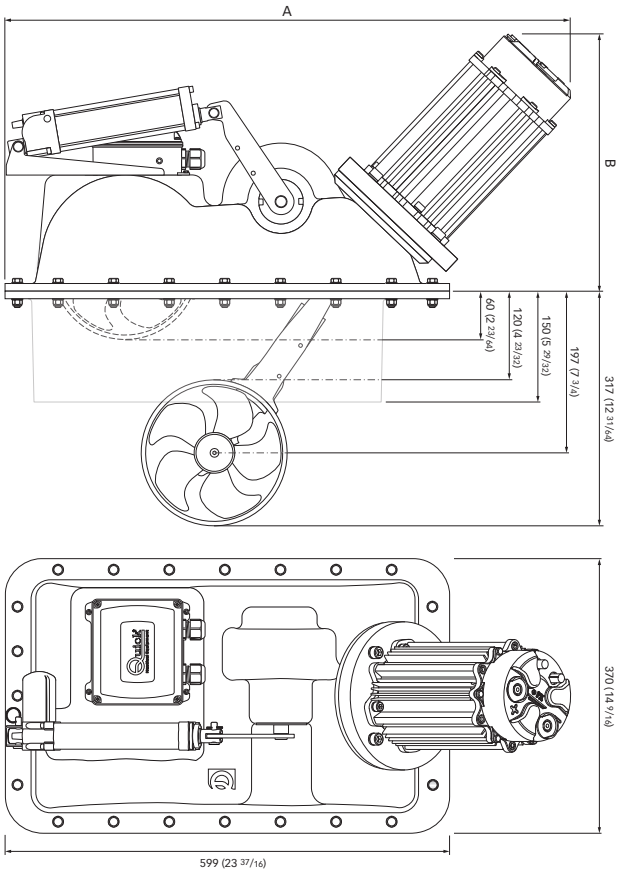



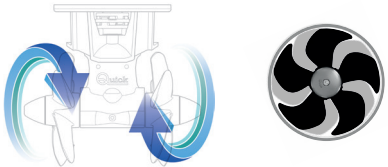

Modelli / Models		BTR QSY 185-85		BTR QSY 185-85		BTR QSY 185-100	
Tipo Elica / Propulsion system		Doppia Elica / Double propeller					
Ø Tunnel		**185 mm**	**7″ 9/32**	**185 mm**	**7″ 9/32**	**185 mm**	**7″ 9/32**
Voltaggio / Voltage		**12V**		**24 V**		**24 V**	
Potenza motore / Motor power		4 Kw		4 Kw		8 Kw	
Spinta / Thrust		**85 Kgf**	**187,4 lb**	**85 kgf**	**187,4 lb**	**100 kgf**	**220,5 lb**
Lunghezza imbarcazione / Boat size		8-15 m	26 - 49 ft	8 - 15 m	26 - 49 ft	10 - 17 m	33 - 56 ft
Peso / Weight		34,3 kg	75,6 lb	34 kg	75 lb	34 kg	75 lb
Dimensioni (mm) Dimensions (inches)	**A**	762 mm	30″	762 mm	30″	762 mm	30″
	B	346 mm	13″ 5/8	346 mm	13″ 5/8	346 mm	13″ 5/8

***Attenzione:** l'indicazione può variare secondo il tipo di barca - ***Attention:** the indication may vary according to the boat type

QSY RETRACTABLE THRUSTERS

BTR QSY TUNNEL 250

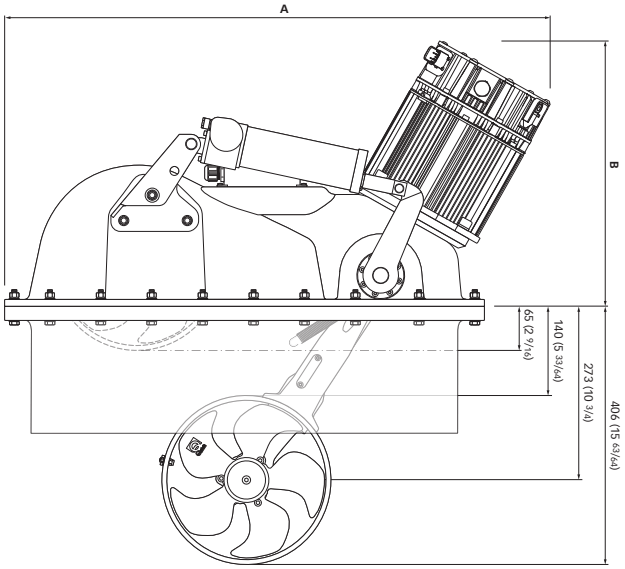



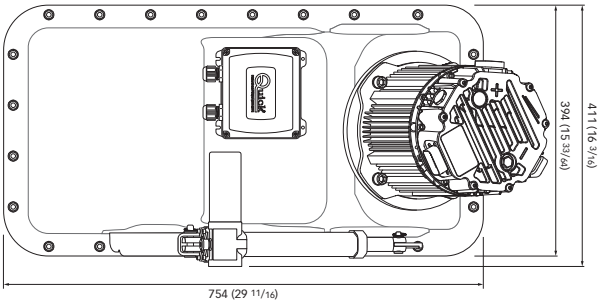

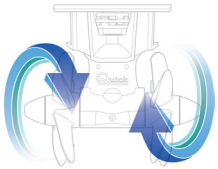



Modelli / Models		BTR QSY 250-140		BTR QSY 250-200	
Tipo Elica / Propulsion system		Elica doppia (tecnopolimero) / Double propeller (technopolymer)			
Ø Tunnel		**250 mm**	**9 27/32 "**	**250 mm**	**9 27/32 "**
Voltaggio / Voltage		**24V**		**24 V**	
Potenza motore/ Motor power		8 Kw		12 Kw	
Spinta/Thrust		**140 kgf**	**308 lb**	**200 kgf**	**440,9 lb**
Lunghezza imbarcazione* / Boat size*		12-19 m	39-62 ft	17-24 m	56-79 ft
Peso / Weight		75,3 Kg	166 lb	80,3 Kg	177 lb
Dimensioni Dimensions	**A**	858 mm	33" 25/32 in	873 mm	34" 3/8 in
	B	417 mm	16" 27/64 in	433 mm	17" 7/16 in

***Attenzione:** l'indicazione può variare secondo il tipo di barca - ***Attention:** the indication may vary according to the boat type

QSY RETRACTABLE THRUSTERS

BTR QSY TUNNEL 300

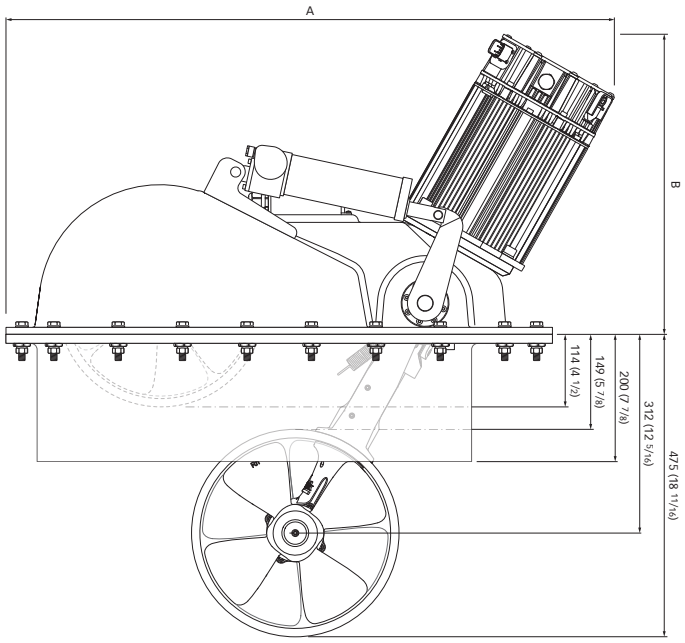



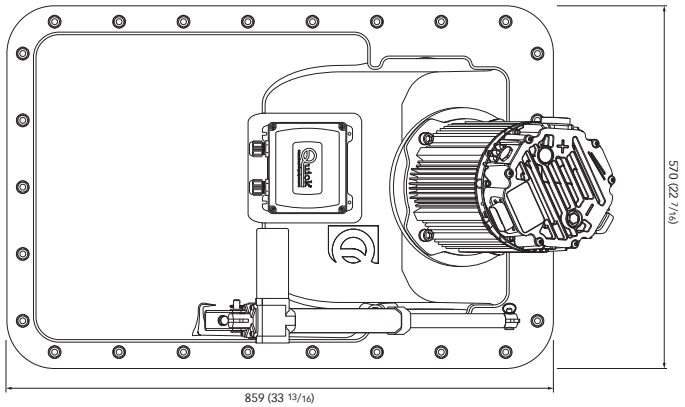



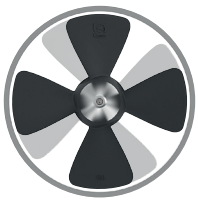

Modelli / Models		BTR QSY 300-300	
Tipo Elica / Propulsion system		Elica doppia (tecnopolimero) / Double propeller (technopolymer)	
Ø Tunnel		**300 mm**	**11" 13/16 in**
Voltaggio / Voltage		48 V	
Potenza motore/ Motor power		16 Kw	
Spinta/Thrust		**300 Kgf**	**660 lb**
Lunghezza imbarcazione* / Boat size*		20-30 m	66-98 ft
Peso / Weight		100 Kg	220,5 lb
Dimensioni Dimensions	**A**	956 mm	37" 5/8 in
	B	570 mm	22" 7/16 in

***Attenzione:** l'indicazione può variare secondo il tipo di barca - ***Attention:** the indication may vary according to the boat type

DC RETRACTABLE THRUSTERS

BTR TUNNEL 140

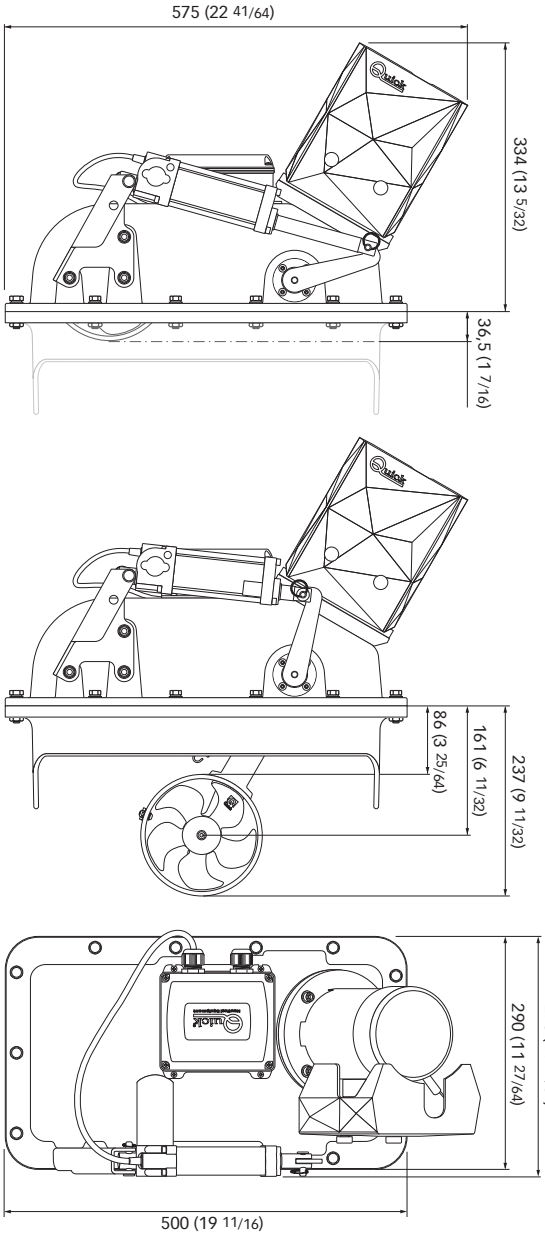

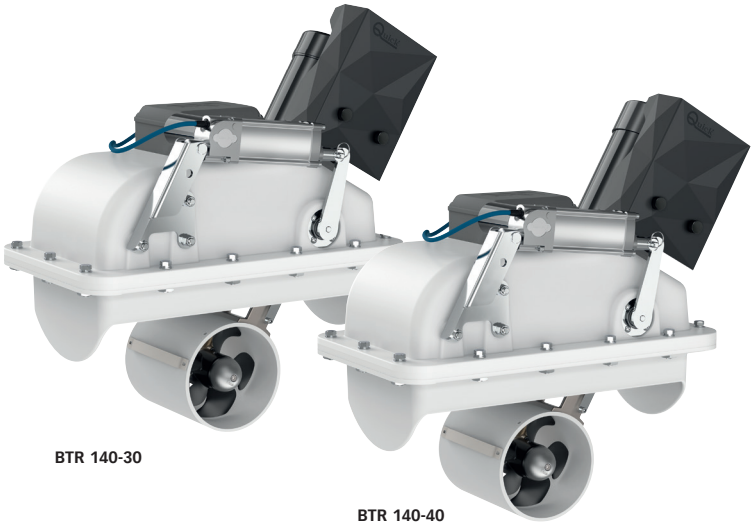

BTR 140-30

BTR 140-40

Modelli / Models	BTR 140-30		BTR 140-40	
Tipo Elica / Propulsion system	Singola / Single			
Ø Tunnel	**140 mm**	**5" 33/64 in**	**140 mm**	**5" 33/64 in**
Voltaggio / Voltage	**12 V**		**12 V**	
Potenza motore / Motor power	1,5 Kw		2,2 Kw	
Spinta / Thrust	**30 Kgf**	**66 lb**	**40 Kgf**	**88.2 lb**
Lunghezza imbarcazione* / Boat size*	8-10 m	26-33 ft	8-10 m	26-33 ft
Peso / Weight	26,4 Kg	58.2 lb	27,3 Kg	60.2 lb

***Attenzione:** l'indicazione può variare secondo il tipo di barca - ***Attention:** the indication may vary according to the boat type

DC RETRACTABLE THRUSTERS

BTR TUNNEL 185

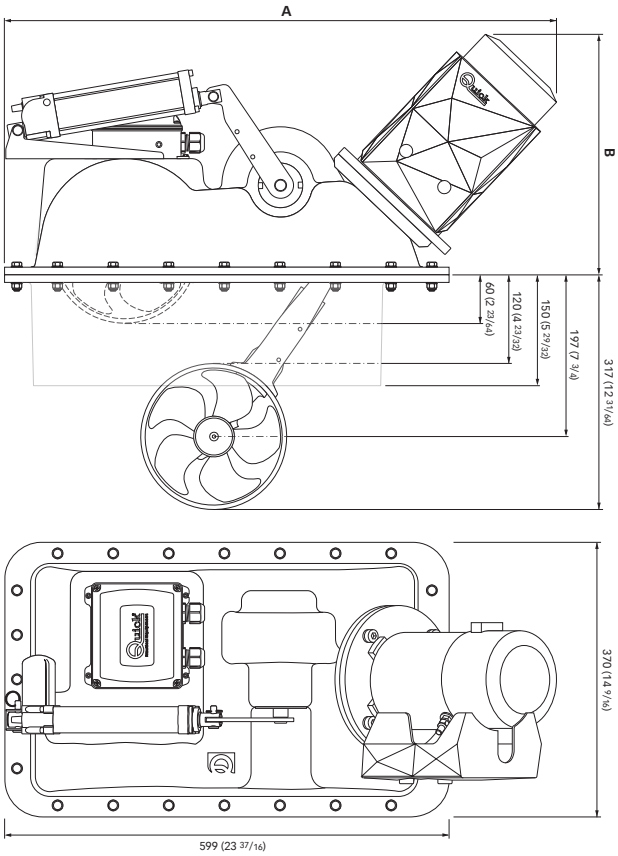



BTR 185-65



BTR 185-85

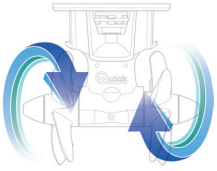



Modelli / Models		BTR 185-65				BTR 185-85			
Tipo Elica / Propulsion system		Elica doppia (tecnopolimero) / Double propeller (technopolymer)				Elica doppia (tecnopolimero) / Double propeller (technopolymer)			
Ø Tunnel		**185 mm**	**7" 9/32 in**	**185 mm**	**7" 9/32 in**	**185 mm**	**7" 9/32 in**	**185 mm**	**7" 9/32 in**
Voltaggio / Voltage		**12 V**		**24 V**		**12 V**		**24 V**	
Potenza motore / Motor power		3,3 Kw				4,3 Kw			
Spinta / Thrust		**65 Kgf**	**143,3 lb**	**65 Kgf**	**143,3 lb**	**85 Kgf**	**187,4 lb**	**85 Kgf**	**187,4 lb**
Lunghezza imbarcazione* / Boat size*		9-12 m	29-39 ft	9-12 m	29-39 ft	10-14 m	33-46 ft	10-14 m	33-46 ft
Peso / Weight		37,6 Kg	82.9 lb	37,8 kg	83.3 lb	37,9 Kg	83.5 lb	40,5 Kg	89.3 lb
Dimensioni Dimensions	**A**	722 mm	28" 27/64 in	722 mm	28" 27/64 in	743 mm	29" 1/4 in	709 mm	27" 29/32 in
	B	300 mm	11" 13/16 in	300 mm	11" 13/16 in	323 mm	12" 23/32 in	287 mm	11" 5/16 in

***Attenzione:** l'indicazione può variare secondo il tipo di barca - ***Attention:** the indication may vary according to the boat type

DC RETRACTABLE THRUSTERS

BTR TUNNEL 185

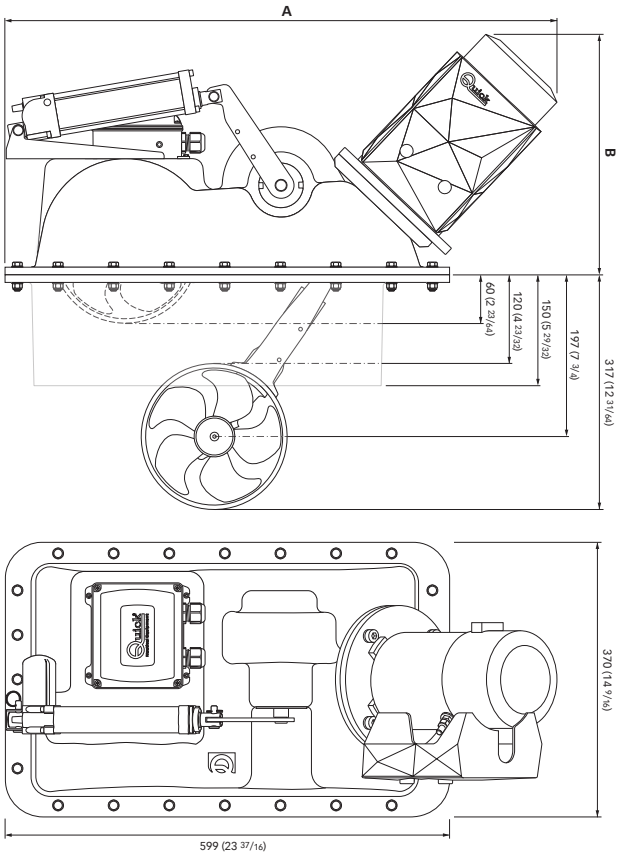

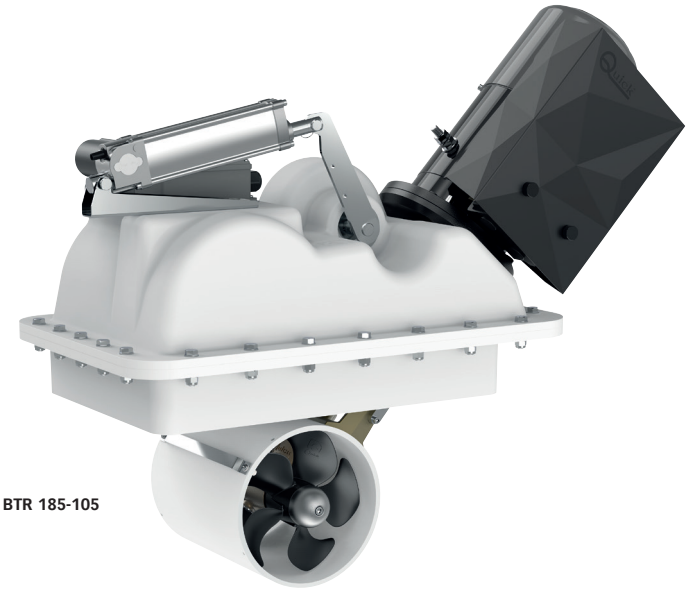

BTR 185-105

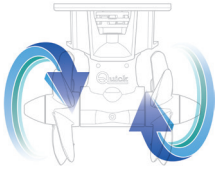



Modelli / Models		BTR 185-105			
Tipo Elica / Propulsion system		Elica doppia (tecnopolimero) / Double propeller (technopolymer)			
Ø Tunnel		**185 mm**	**7" 9/32 in**	**185 mm**	**7" 9/32 in**
Voltaggio / Voltage		**12 V**		**24 V**	
Potenza motore / Motor power		6,3 Kw			
Spinta / Thrust		**105 Kgf**	**231,5 lb**	**105 Kgf**	**231,5 lb**
Lunghezza imbarcazione* / Boat size*		12-15 m	39-62 ft	12-16 m	39-62 ft
Peso / Weight		46,4 kg	102.3 lb	44,0 kg	97.0 lb
Dimensioni Dimensions	**A**	801 mm	31" 17/32 in	779 mm	30" 21/32 in
	B	384 mm	15" 1/8 in	361 mm	14" 7/32 in

***Attenzione:** l'indicazione può variare secondo il tipo di barca - ***Attention:** the indication may vary according to the boat type

DC RETRACTABLE THRUSTERS

BTR TUNNEL 250

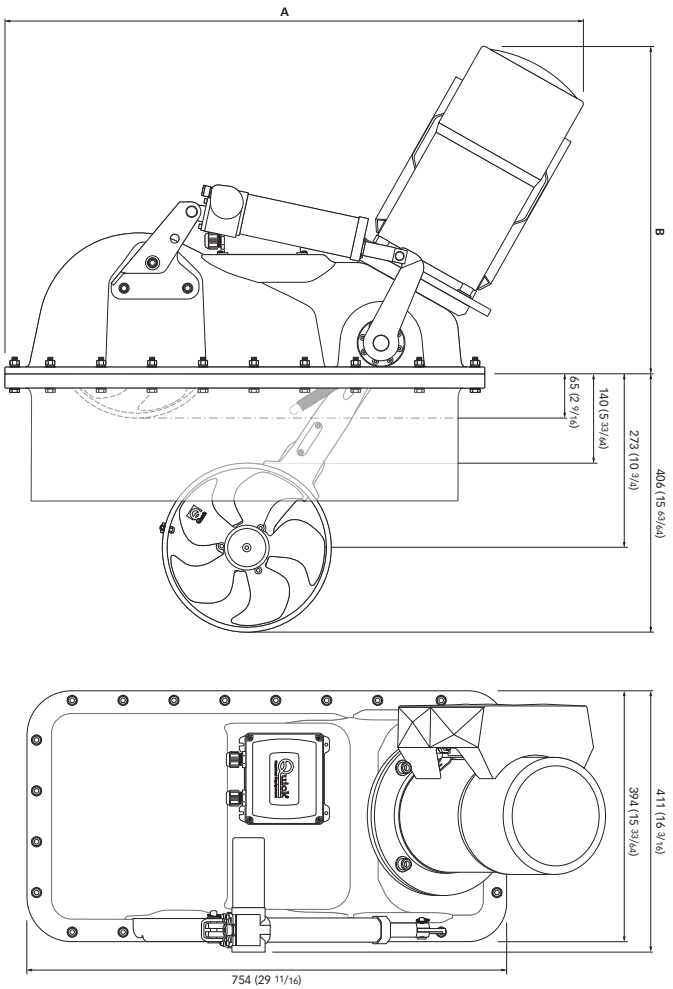

BTR 250-120
BTR 250-140
BTR 250-240

DC RETRACTABLE THRUSTERS

BTR TUNNEL 250



BTR 250-120

BTR 250-140

BTR 250-240

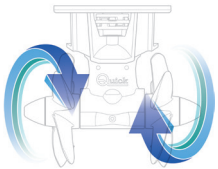



Modelli / Models		BTR 250-120		BTR 250-140		BTR 250-240	
Tipo Elica / Propulsion system		Elica doppia (tecnopolimero) / Double propeller (technopolymer)					
Ø Tunnel		**250 mm**	**9" 27/32 in**	**250 mm**	**9" 27/32 in**	**250 mm**	**9" 27/32 in**
Voltaggio / Voltage		24 V		24 V		24 V	
Potenza motore/ Motor power		6,5 Kw		8 Kw		10 Kw	
Spinta/Thrust		**120 Kgf**	**264 lb**	**140 Kgf**	**308 lb**	**240 Kgf**	**529 lb**
Lunghezza imbarcazione* / Boat size*		13-17 m	42-56 ft	14-18,5 m	46-61 ft	17-24 m	56-79 ft
Peso / Weight		82,1 Kg	181,0 lb	82,1 Kg	181,0 lb	97,0 Kg	213,8 lb
Dimensioni Dimensions	**A**	879 mm	34" 39/64 in	879 mm	34" 39/64 in	908 mm	35" 3/4 in
	B	450 mm	17" 23/32 in	450 mm	17" 23/32 in	515 mm	20" 9/32 in

***Attenzione:** l'indicazione può variare secondo il tipo di barca - ***Attention:** the indication may vary according to the boat type

DC RETRACTABLE THRUSTERS

BTR TUNNEL 300

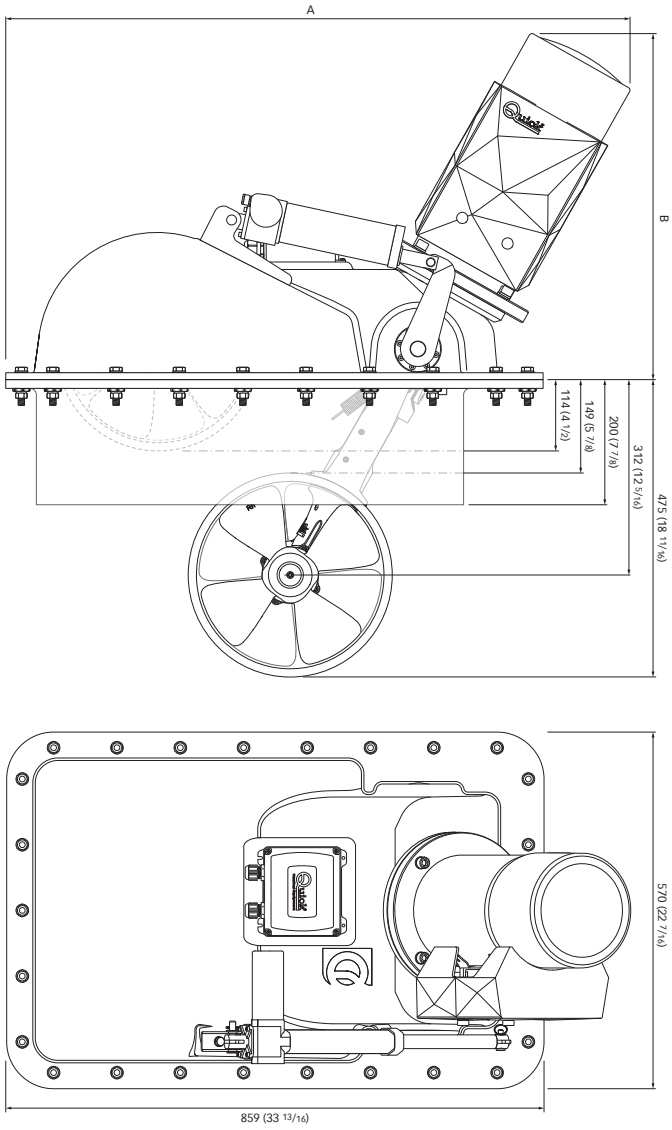

BTR 300-250
BTR 300-270
BTR 300-300

DC RETRACTABLE THRUSTERS

BTR TUNNEL 300



BTR 300-250

BTR 300-270

BTR 300-300

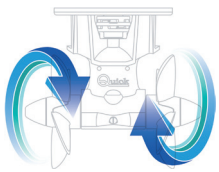

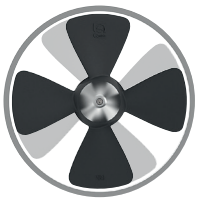

Modelli / Models		BTR 300-250		BTR 300-270		BTR 300-300	
Tipo Elica / Propulsion system		Elica doppia (tecnopolimero) / Double propeller (technopolymer)					
Ø Tunnel		**300 mm**	**11" 13/16 in**	**300 mm**	**11" 13/16 in**	**300 mm**	**11" 13/16 in**
Voltaggio / Voltage		24 V		24 V		48 V	
Potenza motore/ Motor power		10 Kw		12 Kw		15 Kw	
Spinta/Thrust		**250 Kgf**	**551 lb**	**270 Kgf**	**595 lb**	**300 Kgf**	**660 lb**
Lunghezza imbarcazione* / Boat size*		19-25 m	62-82 ft	19-25 m	62-82 ft	20-30 m	66-98 ft
Peso / Weight		97 Kg	214 lb	106 Kg	234 lb	113 Kg	249 lb
Dimensioni Dimensions	**A**	954 mm	37" 9/16 in	975 mm	38"3/8 in	997 mm	39" 1/4 in
	B	462 mm	18" 3/16 in	514 mm	20" 1/4 in	553 mm	21" 3/4 in

***Attenzione:** l'indicazione può variare secondo il tipo di barca - ***Attention:** the indication may vary according to the boat type

HYDRAULIC RETRACTABLE THRUSTERS

BTRH TUNNEL 185

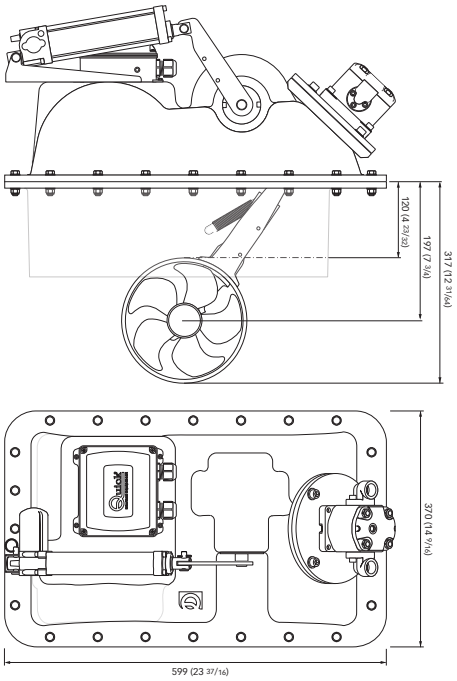



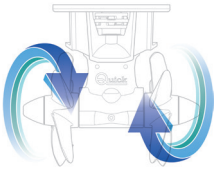



Modelli / Models	BTRH 185-85		BTRH 185-105	
Tipo Elica / Propulsion system	Elica doppia (tecnopolimero) / Double propeller (technopolymer)		Elica doppia (tecnopolimero) / Double propeller (technopolymer)	
Ø Tunnel	185 mm	7" 9/32	185 mm	7" 9/32
Tipologia motore / Motor type	Reversibile ad ingranaggi / Reversible gear-type		Reversibile ad ingranaggi / Reversible gear-type	
Cilindrata / Motor power	4,5 cc	0,27 in^3	6,4 cc	0,39 in^3
Lunghezza barca* / Boat size*	10-15 m	33-49 ft	14-18 m	46-59 ft
Peso / Weight	27,3 Kg	60,1 lb	27,5 Kg	60,6 lb
Portata** / Flow rate**	17 lt/min	4,5U SGpm	28 lt/min	7,4U SGpm
Pressione** / Pression**	250 bar	3625 psi	190 bar	2760 psi
Spinta / Thrust	**85 Kgf**	**188 lb**	**105 Kgf**	**231,5 lb**

**Valori di regolazione consigliati da Quick. - **Values of regulation recommended by Quick.

HYDRAULIC RETRACTABLE THRUSTERS

BTRH TUNNEL 250

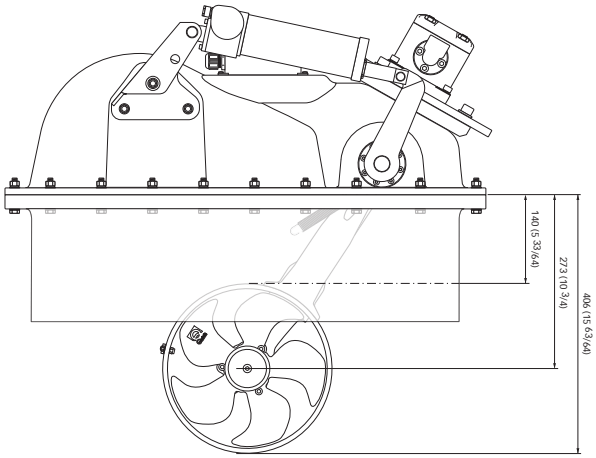



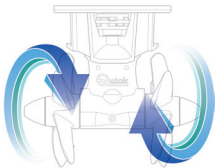



Modelli / Models	BTRH 250-150		BTRH 250-220	
Tipo Elica / Propulsion system	Elica doppia (tecnopolimero) / Double propeller (technopolymer)		Elica doppia (tecnopolimero) / Double propeller (technopolymer)	
Ø Tunnel	250 mm	9" 27/32 in	250 mm	9" 27/32 in
Tipologia motore / Motor type	Reversibile ad ingranaggi / Reversible gear-type		Reversibile ad ingranaggi / Reversible gear-type	
Cilindrata / Motor power	9,6 cc	0,59 in^3	14,1 cc	0,86 in^3
Lunghezza barca* / Boat size*	16-20 m	52-66 ft	18-22 m	59-72 ft
Peso / Weight	65,3 Kg	143,9 lb	65,5 Kg	144,4 lb
Portata** / Flow rate**	25,5 lt/min	6,75 USGpm	41,5 lt/min	11 USGpm
Pressione** / Pression**	240 bar	3480 psi	180 bar	2610 psi
Spinta / Thrust	**150 Kgf**	**330 lb**	**220 Kgf**	**485 lb**

**Valori di regolazione consigliati da Quick. - **Values of regulation recommended by Quick.

ACCESSORIES

TUNNELS

TUNNELS DI PRUA / BOW TUNNELS

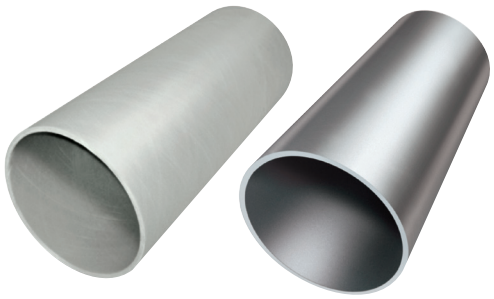

Tipo / Type	GRP			Acciaio E 355 / Steel E 355(2)		
Ø Tunnel	Spessore / Thickness		Lunghezza / Lenght (1)	Spessore / Thickness		Lunghezza / Lenght (1)
	mm	inch	m-ft	mm	inch	m-ft
110	5	3/16	0,75 - 1 - 1,5 - 2 - 3 m 2' 5" 33/64 3' 3" 3/8 4' 11" 3/64 6' 6" 3/4 9' 10" 1/8	5	3/16	0,75 - 1 - 1,5 - 2 - 3 m 2' 5" 33/64 3' 3" 3/8 4' 11" 3/64 6' 6" 3/4 9' 10" 1/8
125	5	3/16		4	5/32	
140	5	3/16		6,3	15/64	
185	5,5	7/32		4	5/32	
250	6,5	1/4		6,3	15/64	
300	9,5	3/8		11	27/64	
386	14	35/64		10	25/64	
513	16	5/8		22	7/8	

(1) Altre lunghezze sono disponibili su richiesta / Other lengths are available on request
(2) Tubi per applicazioni meccaniche senza saldatura a sezione circolare in accordo alla norma europea EN 10297

TUNNEL PER ELICHE DI POPPA
TUNNELS FOR STERN THRUSTERS

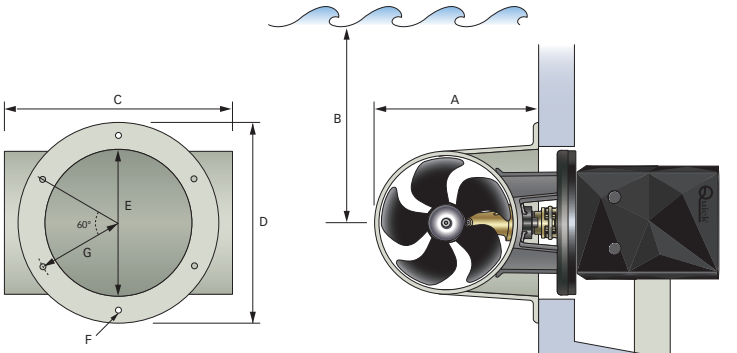

B : distanza dalla linea di galleggiamento / distance to water line
D : diametro esterno della flangia / external flange diameter
E : diametro interno della flangia / internal flange diameter
F : diametro fori per bulloni / bolt holes diameter
G : distanza tra il centro della flangia e il centro del foro / bolt position radius from the centre



Modelli / Models	BTQ 140		BTQ/BTH 185		BTQ/BTH 250		BTQ/BTH 300		BTAC/BTH 386		BTAC/BTH 513	
Materiale/ Materials	SMC		SMC		SMC		SMC		GRP		GRP	
Tipo Elica Propulsion system	Elica singola Single propeller		Elica singola Single propeller		Elica doppia Double propeller		Elica doppia Double propeller		Elica doppia Double propeller		Elica doppia Double propeller	
Units of measure	**mm**	**inch**	**mm**	**inch**	**mm**	**inch**	**mm**	**inch**	**mm**	**inch**	**mm**	**inch**
Ø Tunnel	**140**	**5" 1/2**	**185**	**7" 9/32**	**250**	**9" 27/32**	**300**	**11" 13/16**	**386**	**15" 13/64**	**513**	**20" 13/64**
A	176	6" 15/16	260	10" 1/4	325	12" 25/32	380	15"	485	19" 3/32	660	25" 63/64
B	130	5" 1/8	170	6"11/16	230	9" 1/16	280	11"	385	15" 5/32	-	-
C	250	9" 27/32	340	13" 3/8	420	16" 17/32	490	19" 9/32	600	23" 5/8	1000	39" 3/8
D	250	9" 27/32	300	11" 13/16	380	15"	380	15"	550	21" 21/32	760	29" 59/64
E	158	6" 67/32	210	8" 9/32	255	10" 1/32	255	10" 1/32	386	15" 13/64	513	20" 13/64
F	9	11/32	11	7/16	11	7/16	11	7/16	13	33/64	18	0" 45/64
G	105	4" 1/8	128	5" 1/32	160	6" 5/16	160	6" 5/16	240	9" 29/64	340	13" 25/64

ELECTRICAL DEVICES

PROLUNGHE E SDOPPIATORI PER TSC, TMS E TCD
CONTROL CABLE EXTENSIONS AND SPLITTER FOR TSC, TMS AND TCD



FUSIBILI / PORTAFUSIBILI
FUSES / FUSEHOLDERS



PSS24 PARALLEL-SERIES SWITCH

Questo dispositivo permette l'installazione di un propulsore con motore a 24 Vdc su imbarcazioni con impianto elettrico a 12 Vdc mediante l'uso di un gruppo batterie (12V) aggiuntivo.
This device allows the installation of a thruster with a 24 Vdc motor on boats with 12 Vdc electrical system through the use of an additional battery group (12V).

PSS48 PARALLEL-SERIES SWITCH

Questo dispositivo permette l'installazione di un propulsore con motore a 48 Vdc su imbarcazioni con impianto elettrico a 24 Vdc mediante l'uso di un gruppo batterie (24V) aggiuntivo.
This device allows the installation of a thruster with a 48 Vdc motor on boats with 24 Vdc electrical system through the use of an additional battery group (24V).

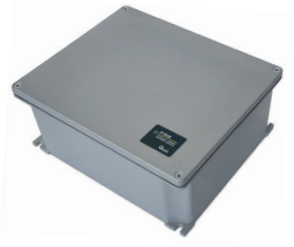

MSC - MOTOR SPEED CHANGER

Il variatore di velocità per motori in DC, permette di variare la velocità dei motori a spazzole in corrente continua.
The speed changer for DC motors is used to change the speed of brush motors in direct current.

(dettagli a pag. 243 / Details on p. 243)



AC POWER CONTROL

Dispositivo per i collegamenti elettrici delle elica di manovra con motore in corrente alternata AC.
Device for the electrical connections of the thruster with AC motor.



AC MOTOR VARIABLE SPEED DRIVES

Per il funzionamento dei comandi proporzionali di salpa ancora ed eliche di manovra equipaggiati con motori AC, Quick® propone Inverter di ultima generazione.

Quick® offers the latest generation inverters to operate PCS and AJ1 proportional controls of windlasses and manoeuvre propellers equipped with AC motors.

(dettagli a pag. 254 / Details on p. 254)



REMOTE CONTROLS

TCD

Comandi remoti per sistemi on/off
Remote controls for on/off system

- Interfaccia utente semplice ed intuitiva.
- Funzionamento in un ampio intervallo di temperature ambiente.
- Possibilità di collegare più comandi remoti TCD in parallelo.
- Facilità di installazione tramite connettori (prolunghe opzionali).
- Sistema di priorità automatica.
- Disabilitazione automatica.
- Protezione contro l'inversione di polarità, cortocircuito in uscita, attività prolungata dei propulsori e interruzione del cablaggio di comando dei propulsori.
- Segnalazioni acustiche (disattivabili).

- Simple and intuitive user interface.
- Can work in a wide range of ambient temperatures.
- Possibility of connecting several TCD remote controls in parallel.
- Easy to install by means of connectors (optional extensions).
- Automatic priority system.
- Automatic disabling.
- Protection against reverse polarity, output short circuit, prolonged activity of thrusters and interruption of thrusters controls wiring.
- Acoustic signals (that can be deactivated).



TCD 2022



TCD 2042



TCD 2044



TCD 2062

Modelli / Models	TCD 2022	TCD 2042	TCD 2044	TCD 2062
Portata in corrente dei comandi del propulsore Current capacity of thruster commands	4A max			
Tensione di alimentazione (1) / Supply voltage (1)	da 8 a 31 Vdc / from 8 to 31 Vdc			
Assorbimento di corrente a riposo (2) Current consumption at rest (2)	10 mA			
Temperatura operativa / Operating temperature	da -20 a +70 °C / from -20 to +70 °C			
Grado di protezione (3) / Protection rating (3)	IP66			IP65
Classe EMC / EMC Class	EN60495 - FCC Title 47 Part 15 Subpart B Class B			
Dimensioni LxAxP - mm Dimensions WxHxD - inch	74 x 74 x 25 (2" 29/32 x 2" 29/32 x 63/64)	74 x 74 x 113 (2" 29/32 x 2" 29/32 x 4" 29/64)	74 x 128 x 115 (2" 29/32 x 5" 3/64 x 4" 17/322)	74 x 128 x 115 (2" 29/32 x 5" 3/64 x 4" 17/322)
Peso / Weight	80 g (0,17 lb)	140 g (0,31 lb)	250 g (0,55 lb)	260 g (0,57 lb)

(1) Con tensione di alimentazione inferiore a 8 Vdc il comando può resettarsi. / With power supply voltage less than 8 Vdc the control panel can reset.
(2) Valore tipico con comando disabilitato. / Typical value with control panel disabled.
(3) Escluso retro del comando (IP20). / Excluding the back of the control panel (IP20).

MAIN SWITCH

TSC

Comando Interruttore di linea thruster
Thruster main switch command

TMS

Interruttore di linea thruster
Thruster main switch



TSC 2000

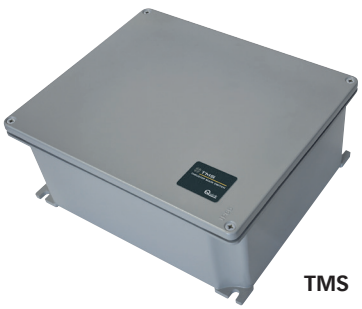

TMS

Modelli / Models	TSC 2000	TMS
Tensione d'ingresso / Input voltage	8 ÷ 31 Vdc	
Temperatura operativa / Operating temperature	da -20 a +70 °C / from -20 to +70 °C	da -15 a +50 °C / from -15 to +50 °C
Dimensioni LxAxP - mm Dimensions WxHxD - (inch)	74 x 74 x 64,3 (2" 29/32 x 2" 29/32 x 2" 35/64)	307 x 257 x 124 (12" 1/64 x 9" 1/32 x 4" 1/32)
Peso / Weight	110 g (0,24 lb)	3900 g (8,6 lb)

REMOTE CONTROLS

QNC TK/TJ

Comandi remoti CAN bus per motori sincroni Quick QSY
CAN bus remote controls for Quick QSY synchronous motor

- Interfaccia utente semplice ed intuitiva.
- Facilità di installazione.
- Possibilità di collegamento di più comandi alla stessa rete.
- Sistema di richiesta abilitazione/disabilitazione con priorità automatica.
- Possibilità di comando contemporaneo di più motori dallo stesso asse.
- Funzione HOLD per il mantenimento della direzione.
- Indicazioni di errori locali o remoti (segnalazioni dall'attuatore).
- Funzionamento in un ampio intervallo di temperature ambiente.
- Segnalazioni acustiche (disattivabili).
- Protezione contro l'inversione di polarità.

- Simple and intuitive user interface.
- Easy installation.
- Possibility of connecting several QNC remote controls to the same network.
- Enabling or disabling system with automatic priority.
- Possibility of simultaneous control of several motors from the same axis.
- HOLD function for maintaining direction.
- Local or remote errors indications (signals from the actuator).
- Can work in a wide range of ambient temperatures.
- Acoustic signals (that can be deactivated).
- Protection against reverse polarity,



QNC TK1

QNC TJ1

Superficie pannello in vetro temperato
e indicatori LED visibili solo se attivi

Tempered glass panel surface
and LED indicators visible only if active

Modelli / Models	QNC TK1	QNC TJ1	QNC TJ2
Tensione di alimentazione / Supply voltage	12/24 Vdc		
Assorbimento di corrente a riposo (1) Current consumption at rest (1)	35 mA	35 mA	40 mA
Temperatura operativa / Operating temperature	da -20 a +70 °C / from -20 to +70 °C		
Grado di protezione (2) / Protection rating (2)	IP67 sopra pannello /IP67 above panel	IP65 sopra pannello /IP65 above panel	IP65 sopra pannello /IP65 above panel
Interfaccia di collegamento / Connection interface	Connettore M12A (CAN bus + alimentazione) /M12A (CAN bus + power supply)		
Classe EMC / EMC Class	EN60495 - FCC Title 47 Part 15 Subpart B Class B		
Dimensioni LxAxP - mm Dimensions WxHxD - inch	75 x 75 x 47 (2" 61/64 x 2" 61/64 x 1" 27/32)	75 x 75 x 118 (2" 61/64 x 2" 61/64 x 4" 41/64)	85 x 115 x 118 (3" 11/32 x 5" 5/32 x 4" 41/64)
Peso / Weight	135 g (0,17 lb)	195 g (0,31 lb)	330 g (0,55 lb)

(1) Valore tipico con comando abilitato. / Typical value with control panel enabled.
(2) Escluso retro del comando (IP20). / Excluding the back of the control panel (IP20).

REMOTE CONTROLS

RRC Radiocomandi / Radio Remote Controls

Trasmettitori tascabili thruster
Pocket transmitters for thruster

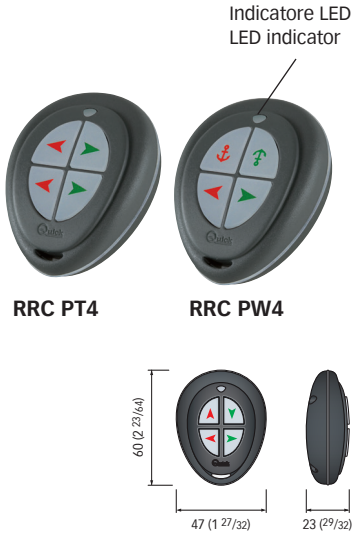

Dimensioni in mm (pollici) / Dimensions in mm (inch)

Trasmettitori palmari thruster
Handheld transmitters for thruster



- Funzionamento gestito da microcontrollore.
- Funzionamento in un ampio intervallo di temperature ambiente (da -15°C a 70°C).
- Modulazione FSK e frequenza portante 434.420Mhz.
- Utilizzabile anche con batterie ricaricabili (solo Serie HT).
- Retroilluminazione della tastiera tramite diodi LED (solo Serie HT).

- Microcontroller-operated functions
- Operating temperatures from -15°C to +70°C
- FSK modulation and carrier frequency 434.420 Mhz
- Also working with rechargeable batteries (Only series HT)
- Keyboard backlighting by means of LEDs (Only series HT).

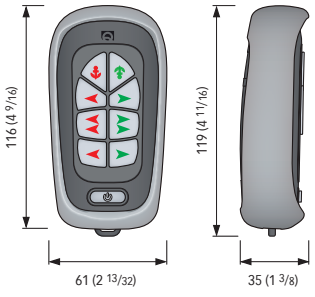

Dimensioni in mm (pollici) / Dimensions in mm (inch)

Modelli / Models	PT4	PW4	PT94	PW94	HT4	HT8	HT94	HT98
Direttiva di conformità / Directive Compliance	**2014/53/EU (RED)**		**FCC CFR47- Part15 - Subpart C**		**2014/53/EU (RED)**		**FCC CFR47- Part15 - Subpart C**	
Frequenza portante / Carrier frequency	434.420 Mhz		913.7Mhz		434.420 Mhz		913.7Mhz	
Modulazione / Modulation	FSK		FSK		FSK		FSK	
Numero tasti / Number of keys	4	4	4	4	4	8	4	8
Alimentazione / Power supply	Batteria CR2450 3V litio - CR2450 3V litihium battery				3 batterie AAA alcaline o ricaricabili NiMH 3 alkaline AAA batteries or rechargeable NiMH			
Temperatura operativa / Operating temperature	-15° C +70° C (+5°F ÷ +158°F)				-15° C +70° C (+5°F ÷ +158°F)			
Grado di protezione | Protection rating	-				IP67			
Peso con batterie / Weight with battery	34 g (0,07 lb)				135 g (0,29 lb)			

REMOTE CONTROLS

RRC

Radiocomandi
Radio Remote Controls

Ricevitori
Receivers

- Range esteso di alimentazione (da 10,5 a 31Vdc).
- Funzionamento gestito da microcontrollore.
- Indicazione dello stato di funzionamento, errori e problemi del sistema tramite LED e display a sette segmenti.
- Protezione contro l'inversione di polarità.
- Protezione contro la scarica della batteria.
- 50 trasmettitori inseribili in memoria.
- Modalità di translazione per attivare più ricevitori installati in luoghi diversi tramite un unico trasmettitore.
- Filtro digitale programmabile.
- Possibilità di attivare 2 funzioni contemporaneamente.
- Possibilità di collegamento ad un antenna esterna.

- Full supply range (from 10.5 to 31Vdc).
- Microcontroller-operated functions.
- Indication of the system operating status, errors and problems by means of LED and seven-segment display.
- Protection against polarity inversion.
- Protection against the dicharge of the battery.
- 50 transmitters can be stored.
- Translation mode to activate more receivers, installed in different spots, by means of one transmitter.
- Programmable digital filter.
- Two functions can be activated at the same time.
- Possible connection to an external antenna.

RRC R04
RRC R06



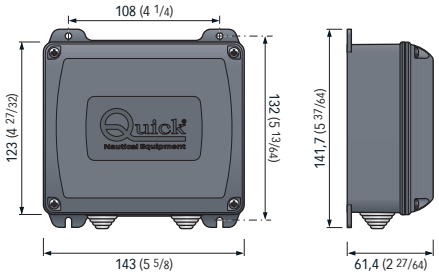

Dimensioni in mm (pollici) / Dimensions in mm (inch)

Modelli - Ricevitori / Models - Receivers	R04	R06	R904	R906
Direttiva di conformità / Directive Compliance	**2014/53/EU (RED)**		**FCC CFR47- Part15 - Subpart C**	
Frequenza portante / Carrier frequency	434.420 Mhz		913.7Mhz	
Modulazione / Modulation	FSK		FSK	
Numero di trasmettitori memorizzabili Number of transmitters which can be to stored	50		50	
Numero relè / Number of relays	4	6	4	6
Portata in corrente del contatto del relè Relay contact rating	15 A (*)		15 A (*)	
Tensione di alimentazione / Power supply	10,5 ÷ 31 Vdc		10,5 ÷ 31 Vdc	
Assorbimento a riposo / Quiescent current	25 mA		25 mA	
Temperatura operativa / Operating temperature	-15° C +70° C		-15° C +70° C	
Grado di protezione | Protection rating	IP55			
Peso / Weight	300 g (0,66 lb)	324 g (0,71 lb)	300 g (0,66 lb)	324 g (0,71 lb)

* Uso intermittente. / Intermittent use.

REMOTE CONTROLS

AJ1 - Thrusters command

Comando per eliche di manovra BTAC e BT DC-AC con sistema proporzionale
BTAC and BT DC-AC thrusters' proportional control

AJ1 è un dispositivo che comanda in modo proporzionale i propulsori di manovra BTAC e BT DC-AC prodotti da Quick®.
Il joystick che opera su un asse consente lo spostamento a destra e sinistra dell'imbarcazione.

AJ1 is a device which proportionally controls BTAC and BT DC-AC Quick® thrusters.
The one-axis joystick allows the boat to move to the right or to the left.



- Interfaccia utente semplice ed intuitiva.
- Funzionamento in un ampio intervallo di temperature ambiente.
- Facilità di installazione tramite connettori (prolunghe opzionali).

- Simple and intuitive user interface.
- Can work in a wide range of ambient temperatures.
- Easy to install by means of connectors (optional extensions).

Modelli / Models	AJ1
Temperatura operativa / Operating temperature	-20°C ÷ +70°C (-4°F ÷ +158°F)
Grado di protezione* / Protection rating*	IP65
Peso / Weight	110 g (0,242 lb)

* Frontale / Front

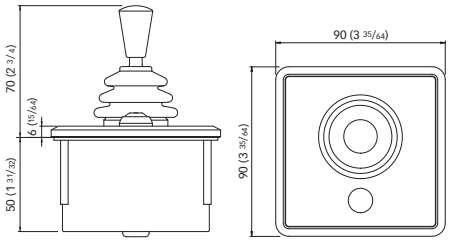

Dimensioni in mm (pollici) / Dimensions in mm (inch)

MAGGIORI INFORMAZIONI ALLE PAGINE 245-253
MORE INFORMATION ON PAGES 245-253

REMOTE CONTROLS

PCS - Proportional Control System

I comandi proporzionali della serie PCS permettono di gestire le eliche di manovra e i salpa ancora prodotti da Quick. Attraverso il terminale (grafico) PCS DTW si può monitorare lo stato di manovra e configurare i parametri delle varie unità presenti in rete. Il sistema PCS consente di installare più comandi e terminali grafici all'interno della stessa rete, consentendo di gestire in modo funzionale gli impianti installati a bordo.

The proportional controls of the PCS series allow managing the thrusters and windlasses produced by Quick. Using the (graphic) PCS DTW terminal, it is possible to monitor the manoeuvre status and configure the parameters of the various units on the network. The PCS system allows installing multiple controls and graphic terminals within the same network, thus managing the systems installed on board in a functional way.



PCS DTW
Pannello remoto
Remote display

Tutti i modelli sono disponibili anche per il montaggio da incasso (versione F)
All models are also available for flush mounting (F version)





PCS TJ1
Eliche di manovra - 1 leva
Thrusters - 1 lever



PCS TJ2
Eliche di manovra - 2 leve
Thrusters - 2 levers



PCS WJ1
Salpa ancora - 1 leva
Windlasses - 1 lever



PCS WJ2
Salpa ancora - 2 leve
Windlasses - 2 levers

PAJ AMC - Proportional Control System

I PAJ AMC sono comandi remoti che gestiscono in modo proporzionale le eliche di manovra e i salpa ancora Quick grazie al sistema AMC. Si possono collegare fino a tre comandi contemporaneamente (1 leva o 2 leve); sono dotati di indicatori luminosi e acustici, sistema di priorità automatica, disabilitazione automatica.

The PAJ AMC are remote controls that manage the Quick thrusters and windlasses proportionally thanks to the AMC system. Up to three controls can be connected at the same time (1 lever or 2 levers); they are equipped with light and acoustic indicators, automatic priority system and automatic disabling.



PAJ 1T
Eliche di manovra - 1 leva
Thrusters - 1 lever



PAJ 2T
Eliche di manovra - 2 leve
Thrusters - 2 levers



PAJ 1W
Salpa ancora - 1 leva
Windlasses - 1 lever



PAJ 2W
Salpa ancora - 2 leve
Windlasses - 2 levers

Tutti i modelli sono disponibili anche per il montaggio da incasso (versione F)
All models are also available for flush mounting (F version)

PAJ MSC - Proportional Control System

Il PAJ 1T MSC e' un sistema che permette di comandare e gestire in modo proporzionale le eliche di manovra DC Quick.
Il comando PAJ 1T MSC è collegabile attraverso la porta analogica dell'attuatore MSC.
Il sistema permette di collegare fino a due comandi contemporaneamente per la gestione di un'elica di manovra.

The PAJ 1T MSC system allows controlling and managing the Quick DC thrusters proportionally.
The PAJ 1T MSC control can be connected through the analog port of the MSC actuator.
The system allows connecting up to two controls at the same time for the management of a thruster.



MSC 400/800
Motor Speed Changer

PAJ 1T MSC
Eliche di manovra - 1 leva
Montaggio in superficie.
Thrusters - 1 lever
Surface mounting.





PAJ 1T MSC F
Eliche di manovra - 1 leva
Montaggio da incasso
Thrusters - 1 lever
Flush mounting

Proportional System - from page 245



PCS
PAJ AMC
PAJ MSC



PROPORTIONAL SYSTEMS

PROPORTIONAL SYSTEMS

PCS - Proportional Control System

Il PCS è un sistema che permette di comandare e gestire in modo proporzionale le eliche di manovra e i salpa ancora Quick.
Il PCS, dotato di interfaccia di comunicazione CAN bus, è stato concepito per un'installazione modulare in grado di offrire ampia flessibilità nella gestione degli impianti.
Il sistema, comprende i comandi, il terminale grafico e diverse interfacce in grado di comunicare con attuatori di tipo elettrico, idraulico e di protocollo. I dispositivi di comando e controllo possono essere installati in più postazioni, secondo le proprie esigenze e senza limiti. Il PCS è un sistema "plug&play", rapido e facile da installare; sicuro e funzionale grazie al sistema di priorità automatica e alle segnalazioni acustiche e visive dei comandi.

The PCS system enables the proportional management and control of the Quick thrusters and windlasses.
Equipped with a CAN bus communication interface, the PCS was designed for a modular installation capable of offering ample flexibility in the management of the systems.
The system includes the controls, the graphic terminal and various interfaces capable of communicating with electric, hydraulic and protocol type actuators. The command and control devices can be installed in multiple locations, according to your needs and without restrictions. The "plug & play" PCS system is quick and easy to install, as well as safe and functional, thanks to the automatic priority system and the acoustic and visual signalling of the controls.


PCS GTW A/B


PCS MCI A/B


PCS SVR - SERVER


PCS NCG T/W


PCS SVJB - BOX


Comandi e display remoti.
Remote display and controls

Interfacce per connettere e coordinare le funzionalità delle varie unità installate a bordo
Interfaces to connect and coordinate the functions of the various units installed on board.

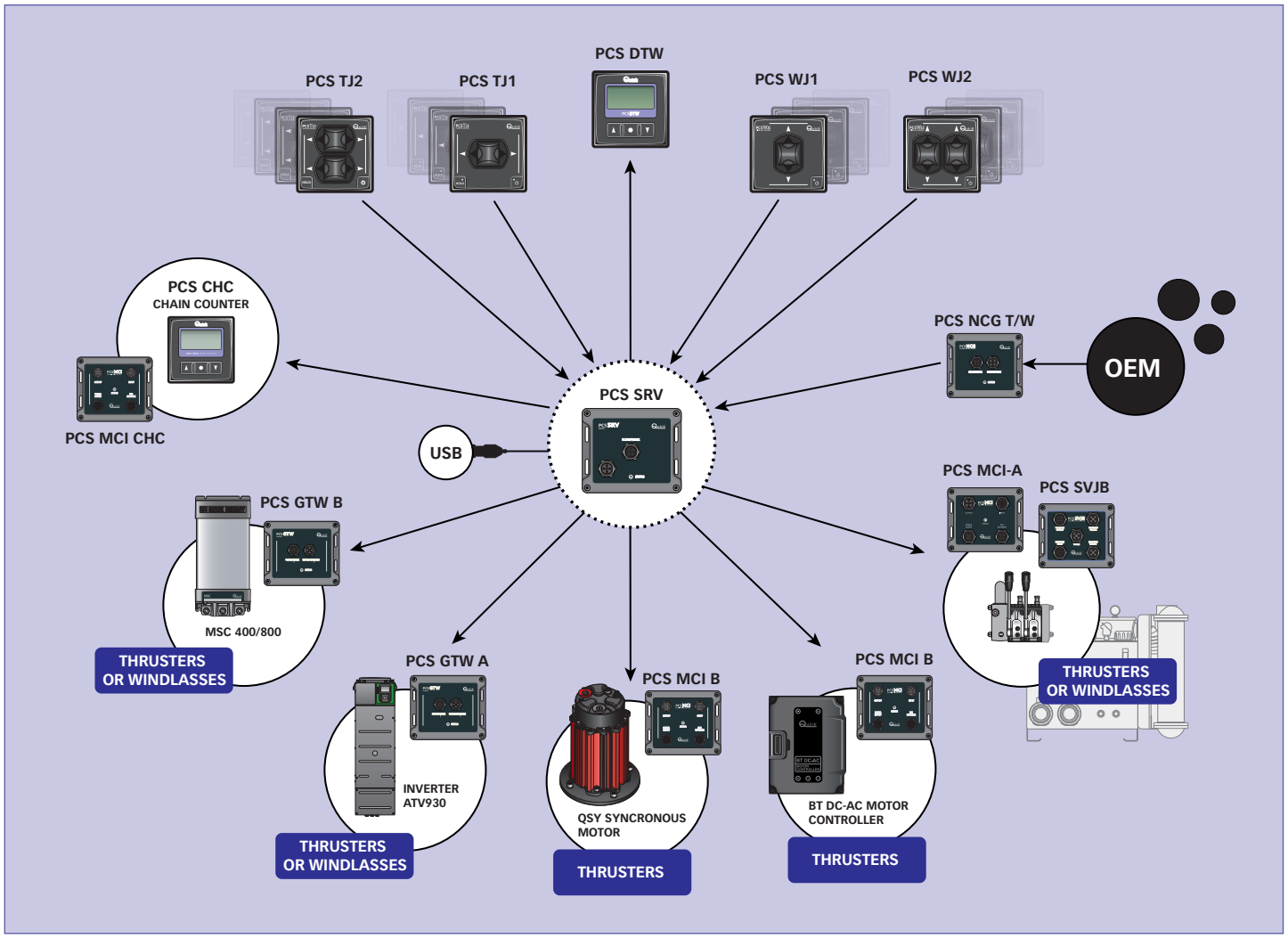

PROPORTIONAL SYSTEMS

PCS - Proportional Control System



PCS NCG - NETWORK CONTROL GATEWAY

Le interfacce PCS comprendono i gateway per comunicare con attuatori di tipo elettrico o idraulico, quindi con eliche di manovra e salpancora Quick con motori DC, AC, DC-AC o idraulici (dispositivi PCS GTW A - PCS GTW B - PCS MCI A - PCS MCI B). L'interfaccia PCS NCG amplia la flessibilità del sistema consentendo di comunicare con terze parti (OEM).

The PCS interfaces include gateways to communicate with electric or hydraulic actuators, and, therefore, with the Quick thrusters and windlasses with DC, AC, DC-AC or hydraulic motors (devices PCS GTW A - PCS GTW B - PCS MCI A - PCS MCI B). The PCS NCG interface extends the flexibility of the system by allowing communication with third parties (OEM).

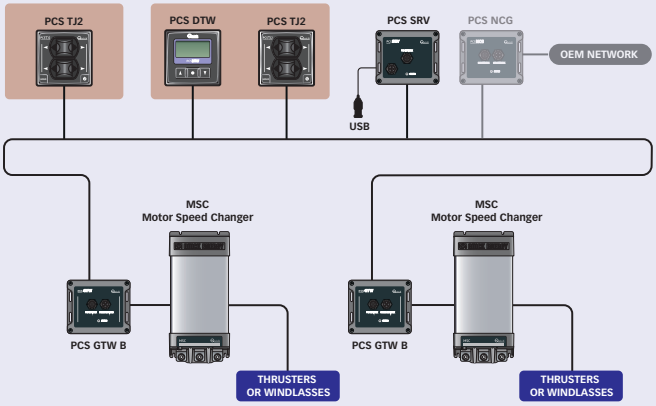

DC MOTOR SYSTEM

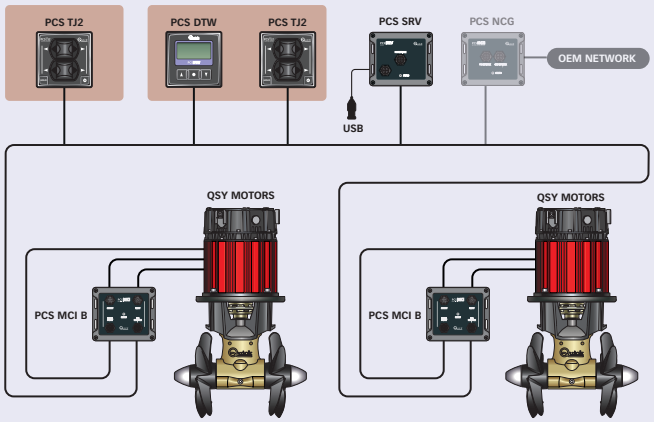

QSY - QUICK SINCHRONOUS MOTORS

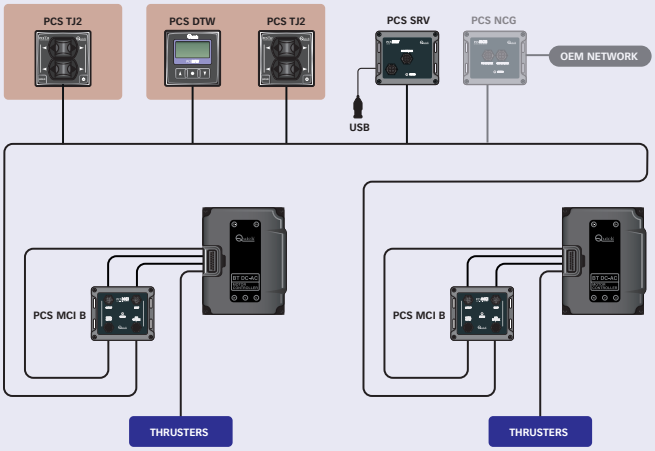

DC-AC MOTOR SYSTEM

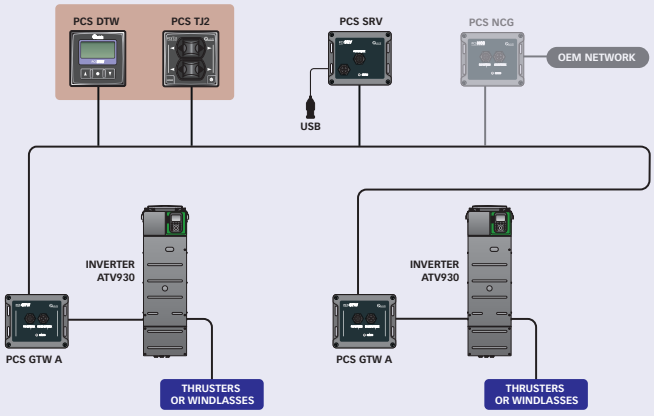

AC MOTOR SYSTEM

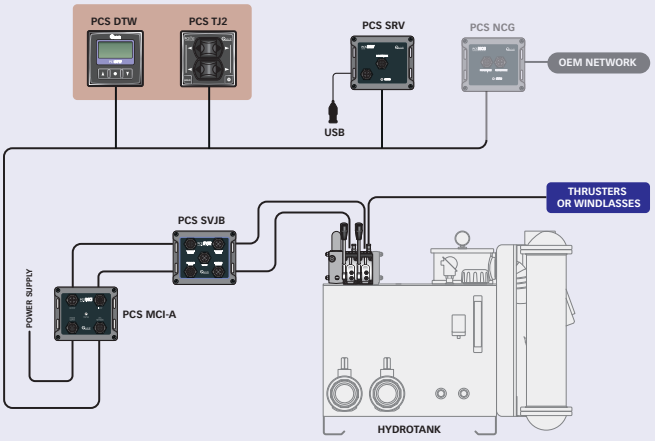

HYDRAULIC MOTOR SYSTEM

PROPORTIONAL SYSTEMS

PCS - Proportional Control System

DISPOSITIVI PER IL COLLEGAMENTO E LA GESTIONE DEL SISTEMA PCS
DEVICES FOR THE CONNECTION AND MANAGEMENT OF THE PCS SYSTEM



PCS GTW-A - Gateway AC

Interfaccia per gli attuatori AC di eliche di manovra e salpa ancora.

Interface for AC thruster and windlass actuators.



PCS MCI-A - Gateway (Hydraulic systems)

Interfaccia per gli attuatori Idraulici di eliche di manovra e salpa ancora.

Interface for hydraulic thruster and windlass actuators.



PCS GTW-B - Gateway DC

Interfaccia per gli attuatori DC di eliche di manovra e salpa ancora.

Interface for DC thruster and windlass actuators.



PCS MCI-B - Gateway (DC-AC system)

Interfaccia per gli attuatori delle eliche di manovra BT DC-AC e BT QSY (motori sincroni).

Interface for actuators of the BT DC-AC and BT QSY thrusters (QSY synchronous motors).

MODELLI	PCS GTW-A	PCS GTW-B	PCS MCI-A	PCS MCI-B
Tensione di alimentazione / Supply voltage	9 - 32 Vdc		9 - 32 Vdc	
Assorbimento di corrente (1) / Current absorption (1)	40 mA @ 12 V - 20 mA @ 24 V		50 mA @ 12 V - 25 mA @ 24 V	
Assorbimento di corrente massimo (2) / Maximum current absorption (2)	50 mA		65 mA	
Temperatura operativa / Operating temperature	-20°C ÷ +70 °C (-4°F ÷ +158°F)		-20°C ÷ +70 °C (-4°F ÷ +158°F)	
Grado di protezione / Protection rating	IP67		IP67	
Interfaccia di comunicazione / Communication interface	CAN bus		CAN bus	
Dimensioni (LxHxP) / Dimensions (WxHxD)	121 x 103 x 43 mm / 4"49/64 x 4"1/16 x 1"11/16		121 x 103 x 43 mm / 4"49/64 x 4"1/16 x 1"11/16	
Peso / Weight	200 g (0,44 lb)		240 g (0,53 lb)	

(1) Valore misurato con comando abilitato e intensità di illuminazione al valore di default. / Value measured with monitor on and lighting intensity at default value.
(2) Valore misurato con tensione di alimentazione a 9 Vdc. / Value measured with 9 Vdc supply voltage.



PCS NCG-T / PCS NCG-W - Gateway

Dispositivo che permette a sistemi di controllo OEM di comandare le eliche di manovra (NCG-T) e i salpa ancora (NCG-W) del sistema PCS.

Device that allows the OEM control systems to command the thrusters (NCG-T) and windlasses (NCG-W) of the PCS system.



PCS SRV - Server

Coordina le funzionalità in rete delle diverse unità del sistema PCS.

Coordinates the network functions of the different units of the PCS system.



PCS SVJB

Dispositivo per il collegamento tra l'interfaccia PCS MCI-A e il gruppo distributore oleodinamico.

Device for the connection between the PCS MCI interface and the hydraulic distributor unit.

MODELLI	PCS NCG-T	PCS NCG-W	PCS SRV	PCS SVJB
Tensione di alimentazione / Supply voltage	9 - 32 Vdc		9 - 32 Vdc	
Assorbimento di corrente (1) / Current absorption (1)	40 mA @ 12 V - 20 mA @ 24 V		60 mA @ 12 V - 30 mA @ 24 V	-
Assorbimento di corrente massimo (2) / Maximum current absorption (2)	50 mA		110 mA	-
Temperatura operativa / Operating temperature	-20°C ÷ +70 °C (-4°F ÷ +158°F)		-20°C ÷ +70 °C (-4°F ÷ +158°F)	
Grado di protezione / Protection rating	IP67		IP67	
Interfaccia di comunicazione / Communication interface	CAN bus		CAN bus	-
Classe EMC / EMC Class	EN60495 - FCC Title 47 Part 15 Subpart B Class B			-
Dimensioni (LxHxP) / Dimensions (WxHxD)	121 x 103 x 43 mm / 4"49/64 x 4"1/16 x 1"11/16		121 x 103 x 43 mm / 4"49/64 x 4"1/16 x 1"11/16	
Peso / Weight	200 g (0,44 lb)		200 g (0,44 lb)	260 g (0,57 lb)

(1) Valore misurato con comando abilitato e intensità di illuminazione al valore di default. / Value measured with monitor on and lighting intensity at default value.
(2) Valore misurato con tensione di alimentazione a 9 Vdc. / Value measured with 9 Vdc supply voltage.

PROPORTIONAL SYSTEMS

PCS - Proportional Control System

I comandi proporzionali della serie PCS permettono di gestire le eliche di manovra e i salpa ancora prodotti da Quick. Attraverso il terminale (grafico) PCS DTW si può monitorare lo stato di manovra e configurare i parametri delle varie unità presenti in rete.
I comandi remoti sono dotati di indicatori luminosi e acustici, sistema di priorità automatica, disabilitazione automatica.
Il terminale PCS DTW è costituito da un display retroilluminato, regolabile su 8 livelli, che permette la compensazione automatica del contrasto in funzione della temperatura.
La lettura del display è selezionabile su 5 lingue.
Il sistema PCS consente di installare più comandi e terminali grafici all'interno della stessa rete, consentendo di gestire in modo funzionale gli impianti installati a bordo.

The proportional controls of the PCS series allow managing the thrusters and windlasses produced by Quick. Using the (graphic) PCS DTW terminal, it is possible to monitor the manoeuvre status and configure the parameters of the various units on the network.
The remote controls are equipped with light and acoustic indicators, automatic priority system and automatic disabling.
The PCS DTW terminal consists of a backlit display, adjustable on 8 levels, which allows the automatic compensation of the contrast according to the temperature.
The display can be read in 5 languages.
The PCS system allows installing multiple controls and graphic terminals within the same network, thus managing the systems installed on board in a functional way.



PCS TJ2*
Eliche di manovra - 2 leve
Thrusters - 2 levers

PCS TJ1 F*
Eliche di manovra - 1 leva
Thrusters - 1 lever



PCS WJ2*
Salpa ancora - 2 leve
Windlasses - 2 levers

PCS WJ1 F*
Salpa ancora - 1 leva
Windlasses - 1 lever

Cover in silicone nero (dotazione)
Black silicone cover (supplied)





PCS DTW F*
Pannello remoto
Remote display



PCS CHC
Pannello per visualizzare la catena calata (m/ft) comandata tramite i PCS WJ1 / PCS WJ2.
Panel to view the lowered chain (m/ft) controlled by PCS WJ1 / PCS WJ2.

* Tutti i modelli sono disponibili per il montaggio da incasso (F) o in superficie
* All models are available for recessed (F) or surface mounting

MODELLI	PCS TJ1	PCS TJ1F	PCS TJ2	PCS TJ2F	PCS DTW	PCS DTWF
Tensione di alimentazione / Supply voltage	9 - 32 Vdc		9 - 32 Vdc		9 - 32 Vdc	
Assorbimento di corrente (1) / Current absorption (1)	33 mA @ 12 V - 20 mA @ 24 V		46 mA @ 12 V - 26 mA @ 24 V		31 mA @ 12 V - 18 mA @ 24 V	
Assorbimento di corrente massimo (2) / Maximum current absorption (2)	117 mA		124 mA		50 mA	
Temperatura operativa / Operating temperature	-20°C ÷ +70 °C (-4°F ÷ +158°F)					
Grado di protezione / Protection rating	IP66					
Interfaccia di comunicazione / Communication interface	CAN bus					
Classe EMC / EMC Class	EN60495 - FCC Title 47 Part 15 Subpart B Class B					
Peso / Weight	250 g (0,55 lb)		325 g (0,71 lb)		175 g (0,38 lb)	

(1) Valore misurato con comando abilitato e intensità di illuminazione al valore di default. / Value measured with monitor on and lighting intensity at default value.
(2) Valore misurato con tensione di alimentazione a 9 Vdc. / Value measured with 9 Vdc supply voltage.

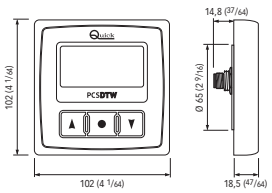

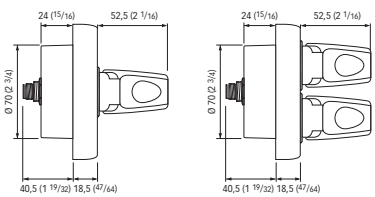

Surface mounting

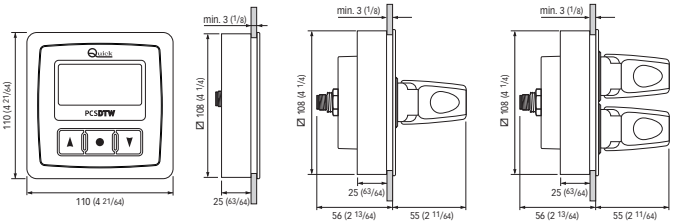

Flush-mounted

PROPORTIONAL SYSTEMS

AMC & PAJ AMC - Proportional Control System

AMC è un sistema che permette di comandare e gestire in modo proporzionale le eliche di manovra e i salpa ancora Quick.
Il sistema AMC, è costituito da una unità centrale (AMC) che si interfaccia con i diversi attuatori, AC, DC e idraulici, tramite specifici adattori AMC. Nel caso delle eliche di manovra BT DC-AC l'unità centrale si può collegare direttamente al Motor Controller fornito di serie e nel caso dei modelli BT QSY può essere collegato direttamente al motore. Il sistema AMC prevede l'utilizzo dei comandi **PAJ AMC** con singola o doppia leva fino a 3 stazioni di comando e due apparecchi installati: propulsori di poppa e prua nel caso delle eliche di manovra, lato destro e lato sinistro nel caso dei salpa ancora.

AMC is a system that allows to proportionally manage and control the Quick thrusters and windlasses.
The AMC system consists of a central unit (AMC) which interfaces with a variety of AC, DC and hydraulic actuators through specific AMC adapters. In the case of the BT DC-AC thrusters, the central unit can be connected directly to the Motor Controller supplied as standard and in the case of the BT QSY models it can be connected directly to the Motor. The AMC system provides for the use of **PAJ AMC** controls with single or double lever up to 3 control stations and two devices installed: stern and bow propellers in the case of thrusters, right side and left side for windlasses.



AMC - Unità centrale

Coordina le funzionalità in rete delle diverse unità del sistema AMC.

Coordinates the network functions of the different units of the AMC system.



AMC ADP A
Adattatore per attuatori AC
Adapter for AC actuators



AMC ADP D
Adattatore per attuatori DC
Adapter for DC actuators



AMC ADP H
Adattatore per attuatori sistemi idraulici.
Adapter for hydraulic system actuators

L'unità di sistema AMC non consente di gestire contemporaneamente eliche di manovra e salpa ancora. Gli esempi di collegamento qui raffigurati sono puramente indicativi.
The AMC system unit does not allow the simultaneous management of thrusters and windlasses. The connection examples shown here are for information only.

DC MOTOR SYSTEM

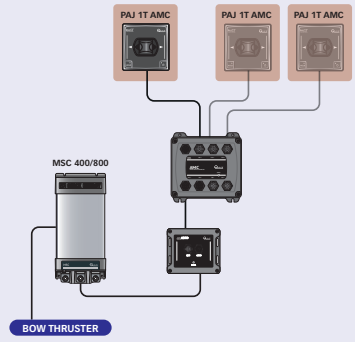

DC MOTOR SYSTEM

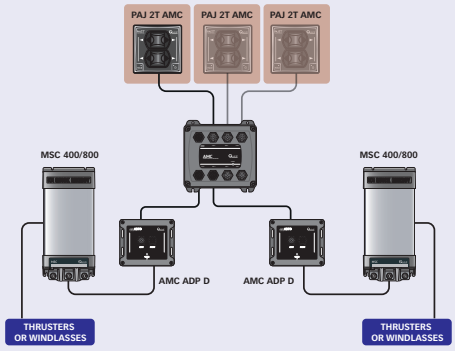

QSY - QUICK SYNCHRONOUS MOTORS

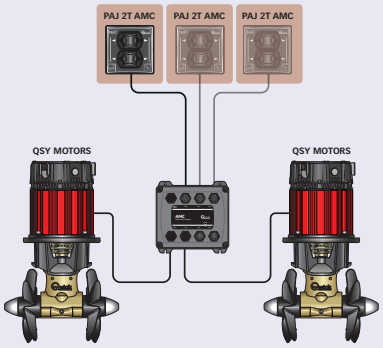

DC-AC MOTOR SYSTEM

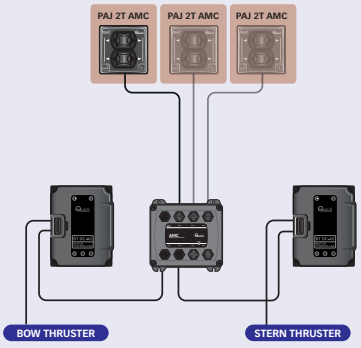

AC MOTOR SYSTEM

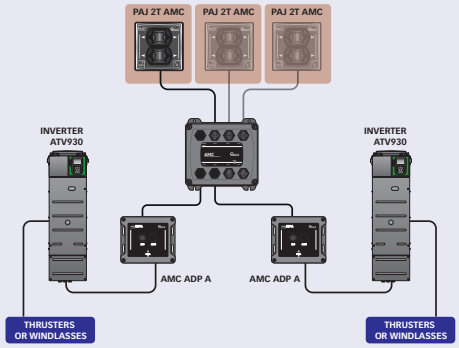

HYDRAULIC MOTOR SYSTEM

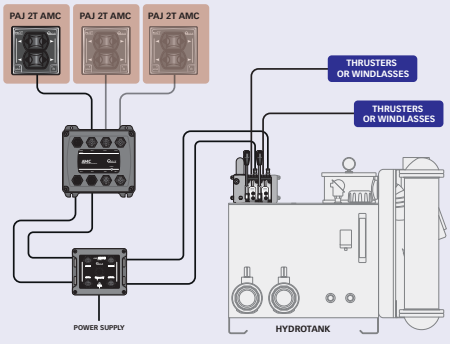

MODELLI	AMC	AMC ADP A	AMC ADP D	AMC ADP H
Tensione di alimentazione / Supply voltage	9 - 32 Vdc			11 - 32 Vdc
Assorbimento di corrente massimo [2] / Maximum current absorption [2]	< 230 mA	-		
Temperatura operativa / Operating temperature	-20°C ÷ +70 °C (-4°F ÷ +158°F)	-20°C ÷ +70 °C (-4°F ÷ +158°F)		
Grado di protezione / Protection rating	IP67	IP67		
Dimensioni (LxHxP) / Dimensions (WxHxD)	108 x 142 x 61,4 mm / 4"1/4 x 5"37/64 x 2"27/64	121 x 103 x 43 mm / 4"49/64 x 4"1/16 x 1"11/16		
Peso / Weight	450 g (1 lb)	200 g (0,44 lb)	200 g (0,44 lb)	240 g (0,53 lb)

PROPORTIONAL SYSTEMS

PAJ AMC - Proportional Control System

I PAJ AMC sono comandi remoti che gestiscono in modo proporzionale le eliche di manovra e i salpa ancora Quick grazie al sistema AMC.
Si possono collegare fino a tre comandi contemporaneamente (1 leva o 2 leve); sono dotati di indicatori luminosi e acustici, sistema di priorità automatica, disabilitazione automatica.

The PAJ AMC are remote controls that manage the Quick thrusters and windlasses proportionally thanks to the AMC system.
Up to three controls can be connected at the same time (1 lever or 2 levers); they are equipped with light and acoustic indicators, automatic priority system and automatic disabling.



Cover flessibili in silicone fornite in dotazione con il prodotto
Flexible silicone covers supplied with the product.

PAJ 2WF AMC*
Salpa ancora - 2 leve
Windlasses - 2 levers

PAJ 1WF AMC*
Salpa ancora - 1 leva
Windlasses - 1 lever

PAJ 2T AMC*
Eliche di manovra - 2 leve
Thrusters - 2 levers

PAJ 1T AMC*
Eliche di manovra - 1 leva
Thrusters - 1 lever

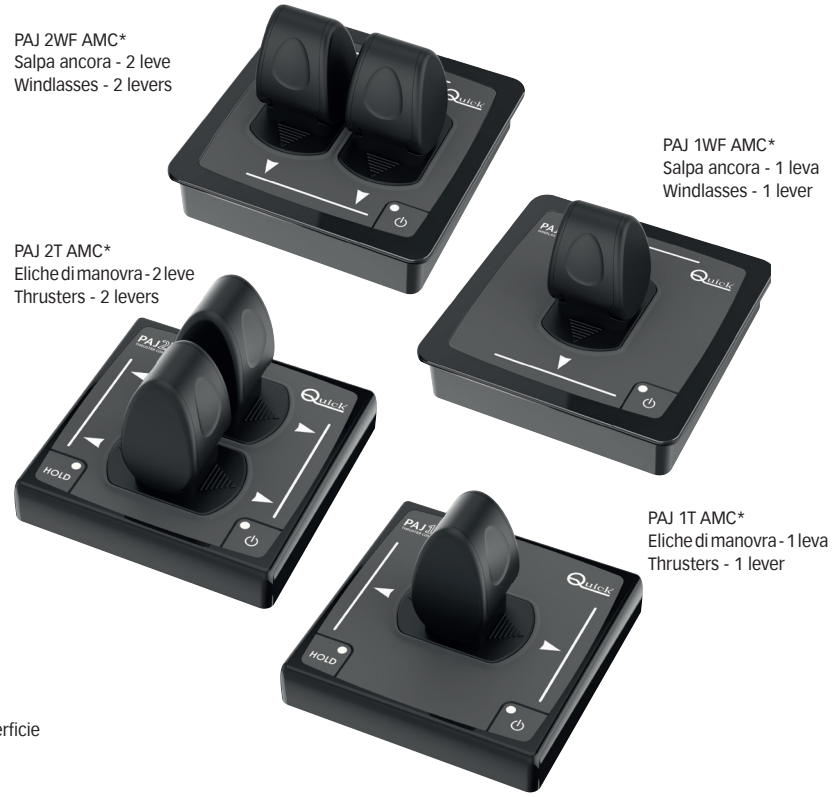

* Tutti i modelli sono disponibili per il montaggio da incasso (F) o in superficie
* All models are available for recessed (F) or surface mounting

MODELLI	PAJ 1T AMC (F)	PAJ 1W AMC (F)	PAJ 2T AMC (F)	PAJ 2W AMC (F)
Tensione di alimentazione / Supply voltage	5 Vdc		5 Vdc	
Assorbimento di corrente massimo (2) / Maximum current absorption (2)	20 mA		28 mA	
Temperatura operativa / Operating temperature	-20°C ÷ +70 °C (-4°F ÷ +158°F)		-20°C ÷ +70 °C (-4°F ÷ +158°F)	
Grado di protezione / Protection rating	IP67		IP67	
Classe EMC / EMC Class	EN60495 - FCC Title 47 Part 15 Subpart B Class B			
Peso / Weight	250 g (0,44 lb)		320 g (0,57 lb)	

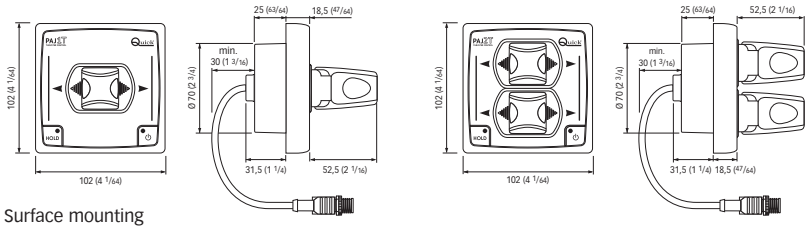

Surface mounting

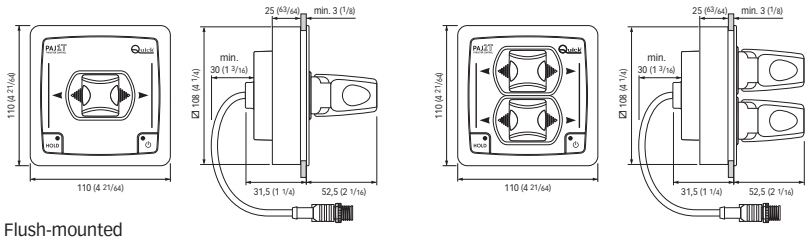

Flush-mounted

Dimensioni in mm (pollici) / Dimensions in mm (inch)

PROPORTIONAL SYSTEMS

PAJ 1T MSC - Proportional Control System

Il PAJ 1T MSC è un sistema che permette di comandare e gestire in modo proporzionale le eliche di manovra DC Quick®.
Il comando PAJ 1T MSC è collegabile attraverso la porta analogica dell'attuatore MSC.
Il sistema permette di collegare fino a due comandi contemporaneamente per la gestione di un'elica di manovra.

The PAJ 1T MSC system allows controlling and managing the Quick® DC thrusters proportionally. The PAJ 1T MSC control can be connected through the analog port of the MSC actuator. The system allows connecting up to two controls at the same time for the management of a thruster.

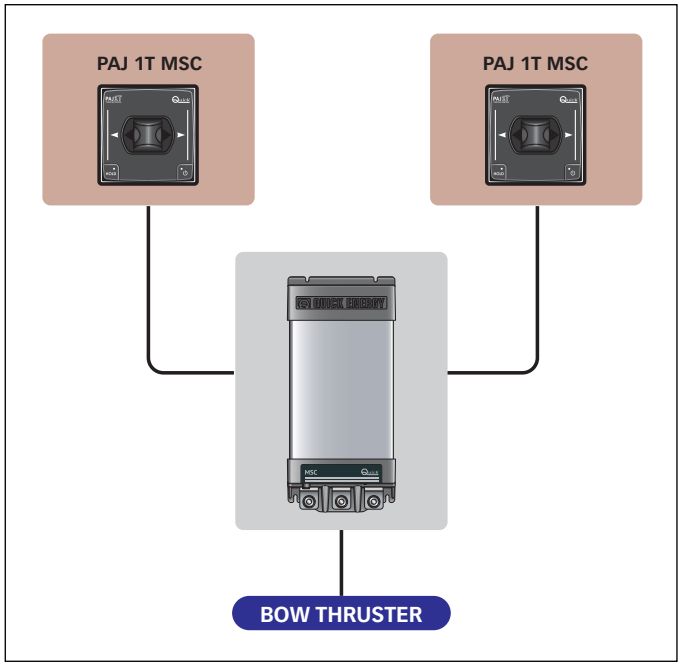



PAJ 1T MSC
Thruster 1 leva
Montaggio in superficie
Surface mounting



PAJ 1TF MSC
Thruster 1 leva
Montaggio a incasso
Flush mounting



MSC 400/800
Motor Speed Changer

MODELLI	PAJ 1T MSC (F)
Tensione di alimentazione / Supply voltage	5 Vdc
Assorbimento di corrente massimo (2) / Maximum current absorption (2)	20 mA
Temperatura operativa / Operating temperature	-20°C ÷ +70 °C (-4°F ÷ +158°F)
Grado di protezione / Protection rating	IP67 (IP20 presa / socket RJ45)
Classe EMC / EMC Class	EN60495 - FCC Title 47 Part 15 Subpart B Class B
Peso / Weight	250 g (0,44 lb)

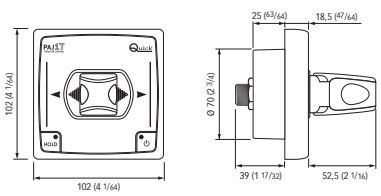

PAJ 1T MSC
Montaggio in superficie
Surface mounting

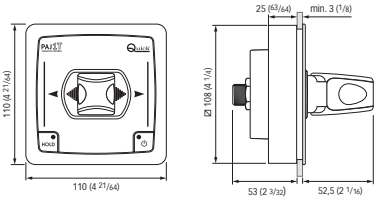

PAJ 1TF MSC
Montaggio a incasso
Flush mounting

DC MOTOR SPEED CHANGER

MSC - Motor Speed Changer

Il variatore di velocità per motori in DC, permette di variare la velocità dei motori a spazzole in corrente continua.
Il campo di utilizzo di questi motori in corrente continua sono i salpa ancora e i propulsori di manovra.
Il dispositivo può essere comandato da una o due postazioni analogiche oppure tramite interfaccia di comunicazione CAN bus.

The speed changer for DC motors is used to change the speed of brush motors in direct current.
The range of use of these DC motors is windlasses and manoeuvre propellers.
The device can be controlled from one or two analogue stations or via the CAN bus communication interface.



Vantaggi
- Elevata efficienza
- Peso e dimensioni ridotte
- Funzionamento in un ampio intervallo di temperature ambiente
- Per motori a 12V e 24V (solo MSC 800).

Benefits
- High efficiency
- Compact and lightweight
- Functioning over a wide range of environmental temperatures.
- For 12V and 24V motors (only MSC 800)

Modelli / Models	MSC 400	MSC 800
Tensione di ingresso | Input voltage	9-16 Vdc	9-32 Vdc
Corrente in uscita massima | Maximum output current	400 A	800 A
Temperatura operativa | Operating temperature	-20°C ÷ +60°C con derating di potenza sopra i 50°C / -4°F ÷ +140°F with power derating over 122°F	
Raffreddamento / Cooling	Con velocità variabile delle ventole / With variable speed cooling fans	
Peso / Weight	4 Kg (8,8 lb)	4,4 Kg (9,7 lb)

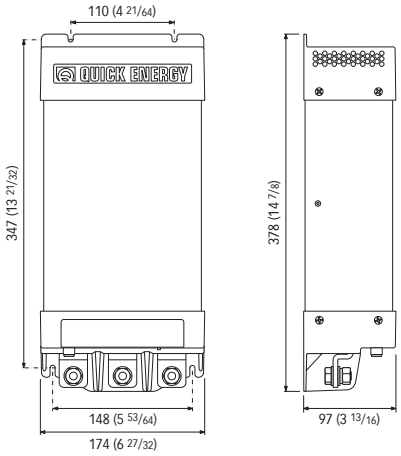

Dimensioni in mm (pollici) / Dimensions in mm (inch)

AC MOTOR VARIABLE SPEED DRIVES

Inverter range



Per il funzionamento dei comandi proporzionali PCS e AJ1 di salpa ancora ed eliche di manovra equipaggiati con motori AC, Quick propone inverter di ultima generazione.
Con una range di potenza da 11KW a 90KW gli inverter coprono tutta la gamma di prodotti Quick con motori in AC.
L'inverter Quick è un variatore progettato per garantire la continuità nei vostri processi, studiato per applicazioni di movimentazione, grazie alla tecnologia innovativa e a nuove funzionalità di comunicazione permette di controllare e monitorare i consumi energetici, progettato per applicazioni in ambienti più critici è compatto, modulare e flessibile, adatto alle nuove installazioni, retrofit e upgrade di impianti esistenti.
Progettato secondo logiche di sviluppo sostenibile è conforme alle direttive internazionali quali RoHS-2 e alle normative REACH.

Quick offers the latest generation inverters to operate PCS and AJ1 proportional controls of windlasses and manoeuvre propellers equipped with AC motors.
With a power range from 11 kW to 90 kW the inverters cover the whole range of Quick products with AC motors.
The Quick inverter is a variator designed to ensure continuity in your processes, designed for movement applications. Thanks to the innovative technology used and new communication features, the variator controls and monitors energy consumption. It has been designed to be used in extreme environments; it is compact, modular and adjustable, suitable for new installations, retrofits and upgrades of existing plants.
Designed according to sustainable development logics, it complies with international standards such as the RoHS-2 Directive and REACH regulation.

Caratteristiche e vantaggi
- Tipologia di montaggio => Muro
- Gamma di potenza => 380…480V (50-60Hz)
- Sovraccoppia transitoria fino a 180%
- Funzione di sicurezza STO SIL 3 integrata
- Filtro integrato categoria C2/C3
- Certificazioni CE, CSA, Gost, EAC; conforme allo standard UL 508C
- Lunghezza cavi motore fino a 150m (con cavi schermati)
- Doppia porta Ethernet integrata
- Accesso a documentazione tecnica tramite QR code
- Misure continue in tempo reale
- Temperatura di impiego -15 + 50°C
- Terminale grafico remotabile, web server integrato
- Disponibile su richiesta nella versione IP55.

Features and benefits
- Type of assembly => Wall
- Range of power => 380…480V (50-60Hz)
- Transient over-torque up to 180%
- Integrated STO SIL 3 safety function
- Integrated category C2/C3 filter
- EC, CSA, Gost, EAC Certifications; conforms to UL Standard 508C
- Motor cable length up to 150 m (with shielded cables)
- Integrated dual Ethernet port
- Access to technical documentation via QR code
- Continuous measurements in real-time
- Operating temperature -15 + 50°C
- Remote graph terminal, integrated web server
- IP55 version available upon request.

Modello Elica di manovra Thruster model	Potenza motore Power motor	Tensione Supply voltage	Modello Inverter Inverter model	Potenza nominale Rated power
BTAC 250-200	15 KW	3ph 400	INV15KW-400V	15 KW
BTAC 300-300	15 KW	3ph 400	INV15KW-400V	15 KW
BTAC 300-350	22 KW	3ph 400	INV22KW-400V	22 KW
BTAC 386-450	30 KW	3ph 400	INV37KW-400V	37 KW
BTAC 386-450 HD	30 KW	3ph 400	INV37KW-400V	37 KW
BTAC 386-420	30 KW	3ph 400	INV37KW-400V	37 KW
BTAC 386-550 HD	37 KW	3ph 400	INV37KW-400V	37 KW
BTAC 386-520 HD	37 KW	3ph 400	INV37KW-400V	37 KW
BTAC 386-620 HD	45 KW	3ph 400	INV45KW-400V	45 KW
BTAC 513-750	45 KW	3ph 400	INV45KW-400V	45 KW
BTAC 513-900	55 KW	3ph 400	INV55KW-400V	55 KW
BTAC 513-1000	75 KW	3ph 400	INV75KW-400V	75 KW
BTAC 610-1200	75 KW	3ph 400	INV75KW-400V	75 KW
BTAC 610-1400	90 KW	3ph 400	INV90KW-400V	90 KW

HYDRAULIC SYSTEMS



HYDRAULIC SYSTEMS HYDRAULIC SY

SISTEMI IDRAULICI
HYDRAULIC SYSTEMS

Quick Nautical Equipment S.p.A., leader nella produzione di accessori elettrici per l'ormeggio e l'ancoraggio, ha sviluppato in questi ultimi anni un'ampia scelta di salpa ancora ed eliche di manovra di tipo idraulico completando l'offerta con i componenti necessari per l'installazione del sistema oleodinamico ed il supporto tecnico per garantirne il migliore impiego.
I laboratori di ricerca e progettazione Quick S.p.A. sono a disposizione per orientarti nella scelta della soluzione più idonea alle caratteristiche dell'imbarcazione.

I componenti idraulici di Quick riassumono caratteristiche di affidabilità e performance di elevato standard.
La potenza idraulica generata e controllata dai sistemi Quick rende più efficaci e potenti salpa ancore ed eliche sottoposte costantemente a sforzi estremi.
Impianti adibiti a molteplici funzioni saranno proposti e realizzati con il nostro supporto secondo le esatte necessità di bordo.

Gli impianti a circuito aperto, espandibili e molto flessibili, oppure a circuito chiuso, efficaci ed essenziali, sono costituiti da centrali idrauliche, anche trifase, pompe a cilindrata variabile o fissa, gruppi valvole anche proporzionali.

Quick Nautical Equipment S.p.A., leader in the production of electrical accessories for mooring and anchorage, in the past few years has developed a wide range of hydraulic windlasses and thrusters, completing its range with the components needed for the installation of the oil-pressure system and the technical support needed to guarantee its best operation.
The R&D laboratories of Quick S.p.A. are at your disposal to support you in the choice of the most suitable solution according to the features of your boat.

QUICK thrusters are the result of a thorough Quick's hydraulic components boast high-standard reliability and performance features.
The hydraulic power generated and controlled by Quick systems makes windlasses and thrusters constantly subjected to major efforts more efficient and powerful.
Multifunction systems will be proposed and implemented with our support according to the precise boat requirements.

The open-circuit systems, expandable and very flexible, or closed-circuit ones, effective and essential, are all made up by hydraulic units, even tree-phase, with pumps with fixed or variable capacity, valve units even proportional.

SISTEMI IDRAULICI
HYDRAULIC SYSTEMS

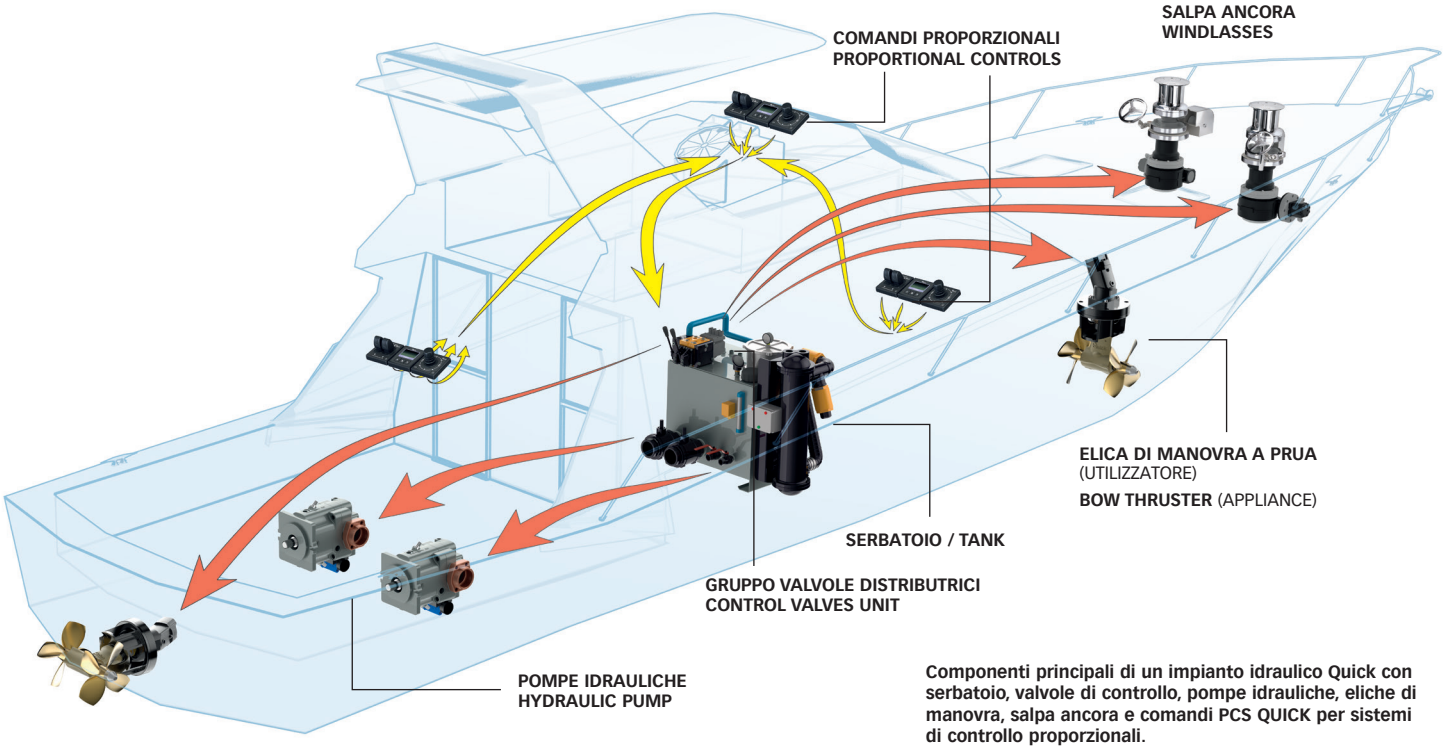

Componenti principali di un impianto idraulico Quick con serbatoio, valvole di controllo, pompe idrauliche, eliche di manovra, salpa ancora e comandi PCS QUICK per sistemi di controllo proporzionali.

The main components of a Quick hydraulic system consisting of a tank, control valves, hydraulic pumps, manoeuvre propellers, windlass and quick PCS controls for proportional control systems.

INTRODUZIONE

Un impianto oleodinamico trasferisce potenza tramite un fluido in pressione. Il fluido che viene utilizzato è olio (specifico per impianti oleodinamici) che ha come principale caratteristica quella di essere incomprimibile. I vari componenti sono collegati tra loro utilizzando tubi specifici per alta pressione.

Principali vantaggi che offre di un impianto oleodinamico a bordo

- **Proporzionalità.** Possibilità di comandare gli utilizzatori in modo proporzionale, gestire quindi la quantità di potenza erogata tramite un joystick.
- **Flessibilità massima e personalizzazione.** Possibilità di aggiuntere o modificare gli utilizzatori senza effettuare modifiche all'impianto. Possibilità di collegare utilizzatori con caratteristiche molto diverse tra loro (es. tonneggi e thruster)
- **Servizio continuo.** Possibilità di sfruttare gli utilizzatori senza un limite di tempo e senza danneggiarli.
- **Ingombri e pesi ridotti.** Mentre il serbatoio richiede un adeguato spazio dove essere alloggiato, i motori oleodinamici sono relativamente piccoli e leggeri rispetto ai corrispettivi in AC.
- **Manutenzione minima**

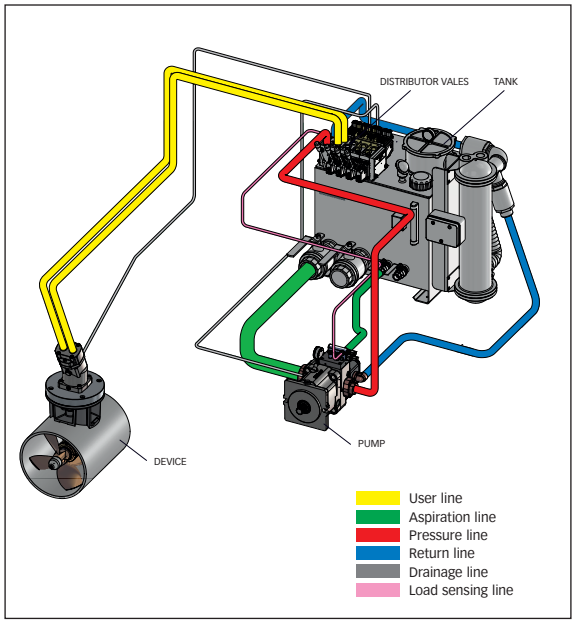

INTRODUCTION

A hydraulic system transfers power via a pressurised fluid.
The fluid used is oil (specific oil for hydraulic systems) whose main feature is to be incompressible. The different parts are interconnected by the specific high-pressure pipes.

Main advantages of installing an oil hydraulic system on board

- **Proportionality** Devices can be controlled in a proportional way (thus managing the amount of power delivered via a joystick)
- **Maximum flexibility and customisation** Devices can be added or modified without the need to change the system Devices with very different characteristics can be connected (e.g. warping motors and thrusters)
- **Continuous service** You can take full advantage of devices without a time limit and without damaging them
- **Reduced dimensions, less weight** While the tank requires some adequate space where to be accommodated, hydraulic motors are relatively small and light compared with AC motors
- **Minimum maintenance**

Un impianto oleodinamico è formato da almeno tre gruppi di componenti:
- **Il gruppo generatore,** in cui si ha la trasformazione di energia meccanica in energia idraulica. Il gruppo generatore è costituito dalla **pompa e dal serbatoio.**

La pompa assicura una portata e una pressione di olio in base al regime di rotazione.
Il serbatoio che assicura sufficiente olio per i diversi utilizzatori e provvede al raffreddamento e al filtraggio dell'olio
- **Il gruppo di controllo,** formato dalle **valvole distributrici** che regolano la giusta pressione e portata di olio per ogni utilizzatore e ne permettono l'inversione di marcia.
- **Il gruppo degli utilizzatori** (salpa ancora, propulsori di manovra...)

che si servono dell'olio in pressione proveniente della pompa per generare una rotazione (motore) o una traslazione (attuatore).

An hydraulic system consists of at least three units of components:
- **The generator** unit in which mechanical energy is transformed into hydraulic energy. The generator unit consists of a **pump and a tank.**

The pump ensures a flow rate and oil pressure according to the rotation speed.
The tank ensures sufficient oil for the different devices and cools and filters the oil
- **The control unit,** consisting of **control valves** which regulate the right oil pressure and flow rate for each device and that permit inverting direction.
- **The group of appliances** (windlasses, thrusters etc.)

which use the oil under pressure coming from the pump to generate a rotation (motor) or a translation (actuator).

SISTEMI IDRAULICI
HYDRAULIC SYSTEMS

Quick Nautical Equipment, leader nella produzione di accessori elettrici per l'ormeggio e l'ancoraggio, ha sviluppato in questi ultimi anni un'ampia scelta di salpa ancora ed eliche di manovra di tipo idraulico completando l'offerta con i componenti necessari per l'installazione del sistema oleodinamico ed il supporto tecnico per garantirne il migliore impiego.
I laboratori di ricerca e progettazione Quick S.p.A. sono a disposizione per orientarti nella scelta della soluzione più idonea alle caratteristiche dell'imbarcazione.

Quick Nautical Equipment, leader in the production of electrical accessories for mooring and anchorage, in the past few years has developed a wide range of hydraulic windlasses and thrusters, completing its range with the components needed for the installation of the oil-pressure system and the technical support needed to guarantee its best operation.
The R&D laboratories of Quick S.p.A. are at your disposal to support you in the choice of the most suitable solution according to the features of your boat.



SALPA ANCORA
ED ELICHE DI MANOVRA
WINDLASSES AND THRUSTERS

GRUPPO VALVOLE DISTRIBUTRICI
CONTROL VALVES UNIT



SERBATOIO / TANK

POMPA IDRAULICA
HYDRAULIC / PUMP



HYDRAULIC PUMPS

PISTON PUMP LOAD SENSING

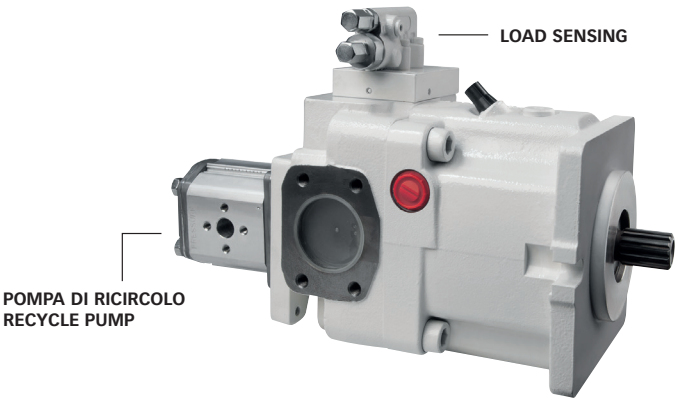

Le pompe a pistoni Quick possono montare una pompa di ricircolo per filtrare e raffreddare l'olio anche se gli utilizzatori non sono in uso.

Quick piston pumps can be fitted with a recycle pump to filter and cool the oil even if the users are not in function.

La **pompa idraulica** è un dispositivo meccanico che ruotando genera una portata di olio (in base alla sua cilindrata e agli RPM di funzionamento) ad una determinata pressione.
Internamente sono costituite da 5 o 7 pistoni che ruotando creano una differenza di volume generando quindi uno spostamento di fluido (olio).
Tutte le pompe fornite da Quick sono a pistoni, cilindrata variabile e Load Sensing.
Per erogare potenza è necessario collegarla ad un motore o ad una PTO che mette in rotazione l'asse e fornisce sufficiente potenza e coppia per assicurarne il funzionamento.

Principali caratteristiche
- In ghisa verniciata marina
- Diverse cilindrate (da 45 cc a 147 cc)
- Cilindrata variabile
- A pistoni
- **Load Sensing**: è una tecnologia che permette (utilizzando solo materiale fornito da Quick) di erogare solo la potenza necessaria, ottimizzando rendimenti e consumi di carburante.

The **hydraulic pump** is a mechanical device which by rotating generates an oil flow (according to its displacement and operating RPMs) at a specified pressure.
Internally, they consist of 5 or 7 pistons that upon turning create a difference in volume, thus generating a fluid displacement (oil).
All the pumps supplied by Quick have pistons, variable displacement and load sensing.
To deliver power a pump has to be connected to a motor or a PTO that makes the axle rotate and provides sufficient power and torque to enable its operation.

Main characteristics
- Marine painted cast iron
- Different displacements (from 45 cc to 147 cc)
- Variable displacement
- With pistons
- **Load Sensing**: this technology, using only materials supplied by Quick, delivers only the power required, thus optimising efficiency and fuel consumption.

Montaggio
È possibile montare una o più pompe (per parzializzare il carico di potenza e per avere una seconda pompa nel caso una delle due avesse un malfunzionamento).
Su un'imbarcazione generalmente sono previsti 2 tipi di montaggio:
- **Montaggio su PTO (Power Take Off)**

In base al tipo di pompa è possibile montare direttamente la pompa su PTO (SAE A, B e C). L'adattamento della pompa sulla PTO va valutato in base a marca e modello di PTO.
- **Montaggio su motore AC**

Nel caso non si disponga di una PTO sui motori termici, è possibile montare la pompa su motore AC trifase (power pack). La potenza del motore AC viene valutata in base al tipo di impianto da realizzare.

Fitting
One or several pumps can be fitted (to divide power load and to have a second pump in case one of them fails).
In principle, there are 2 fitting types on the boat:
- **Fitting on PTO (Power Take Off)**

Depending on the type of pump, a pump can be directly fitted on a PTO (SAE A, B and C). Pump adaptation on the PTO must be assessed according to the PTO brand and model.
- **Fitting on an AC motor**

If there is not a PTO on thermal engines, the pump can be fitted on a three-phase AC motor (power pack). The power of the AC motor is assessed according to the type of system to be built.

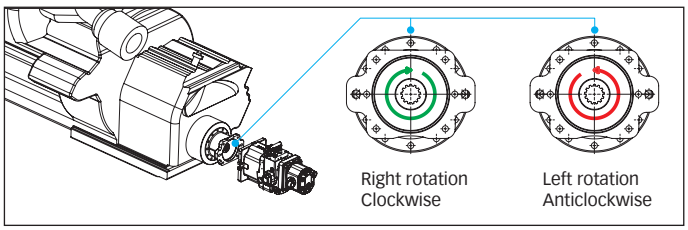

Le pompe sono disponibili in diverse flangiature e sensi di rotazione (orario o antioraria); è importante capire dove verranno montate e su che tipo di flangiatura.

Pumps are available in various flange arrangements and directions of rotation (clockwise or anticlockwise); it is important to work out where they will be fitted and on what type of flanging.

OIL PRESSURE UNITS

HT - HYDROTANK

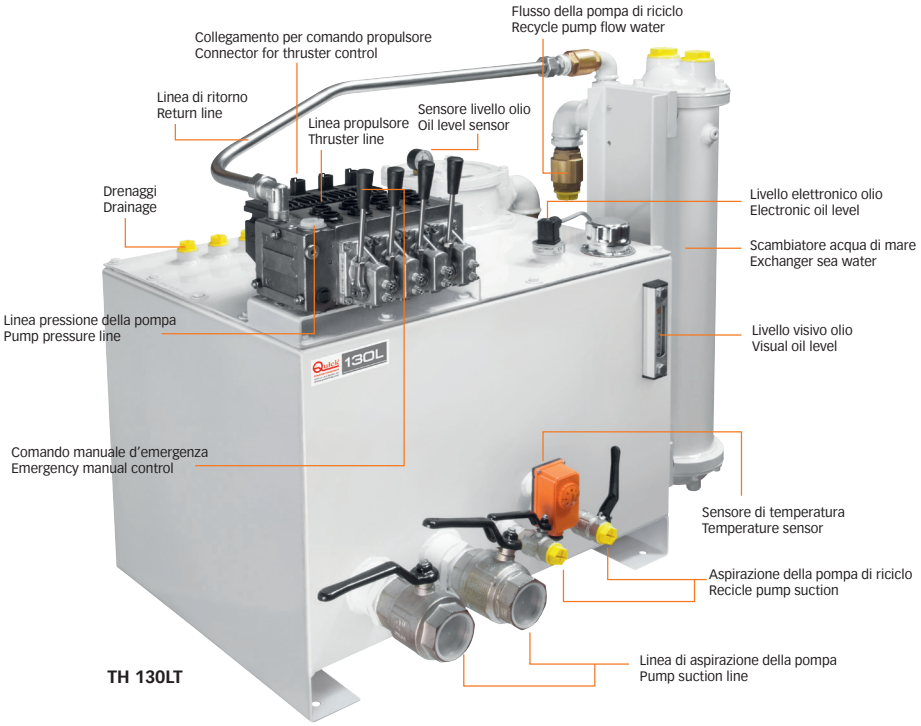





IL SERBATOIO IDRAULICO
Il serbatoio Quick ha il compito di immagazzinare, raffreddare e filtrare l'olio.
La sua capacità dipende dalla portata totale dell'impianto che dipenda da quanti utilizzatori sono previsti e quali devono essere usati assieme.
Tipicamente di sceglie il litraggio pari alla portata della pompa al regime di utilizzo (Cilindrata pompa per RPM).
Principali caratteristiche
- Completamente in inox AISI316
- Verniciati bianchi
- Scambiatore acqua marina olio pre-assemblato
- Filtro in ritorno pre-assemblato
- Protezione termica
- Protezione livello minimo olio
- Staffabile a terra

LE VALVOLE DISTRIBUTRICI
Il distributore va a sostituire le convenzionali elettrovalvole e viene montato sul serbatoio (per poter pre-assemblare alcune linee). Il controllo su portata e pressione per ogni linea indipendentemente da quelle di ingresso. Il risultato è la possibilità di collegare, allo stesso impianto, utilizzatori con requisiti di portata e pressione molto diversi tra loro (es. thusters e salpa ancora). Per standard è previsto con l'interfaccia per pompe **Load Sensing**. Ogni 'modulo' che compone il distributore è provvisto di un comando manuale di emergenza.
Principali caratteristiche
- In ghisa marina
- Proporzionale o on/off
- Modulabile (anche dopo l'acquisto)
- Load sensing
- Totalmente configurabile per pressione e portata (indipendentemente da quelle di ingresso)
- Comando manuale d'emergenza

THE HYDRAULIC TANK
A Quick tank stores, cools and filters oil.
Its capacity depends on the total flow rate of the system that depends on how many devices are provided (and which must be used at the same time).
Typically a litre capacity equal to the capacity of the pump at work rpm is chosen (Pump displacement for RPM).
Main characteristics
- Fully made of AISI316 stainless steel
- White painted
- Sea water oil exchanger pre-assembled
- Return filter pre-assembled
- Thermal protection
- Low oil level protection
- Can be fixed with brackets to the ground

THE CONTROL VALVES
The distributor replaces traditional solenoid valves and is fitted on the tank (to be able to pre-assemble some lines).
The flow and pressure for each line can be controlled independently from the input ones. The result is that devices with quite different flow and pressure requirements can be connected to the same system (e.g. thrusters and windlasses).
As standard there is an interface for **Load Sensing** pumps.
Each 'module' that makes up the distributor has an emergency manual control.
Main characteristics
- Marine cast iron
- Proportional or ON/OFF
- Modular (even after purchase)
- Load Sensing
- Fully configurable for pressure and flow rate (regardless of the input ones)
- Emergency manual control

Modelli / Models	Descrizione / Description	Dimensioni max / Dimensions max						Peso / Weight	
		larghezza / length		profondità / depth		altezza / height			
HT50LT	Serbatoio idraulico / Hydraulic tank 50 Lt AISI A00	780 mm	30" 45/64 in	575 mm	22" 41/64 in	520 mm	20" 15/32 in	76 Kg	167,5 lb
HT75LT	Serbatoio idraulico / Hydraulic tank 75 Lt AISI A00	770 mm	30" 5/16 in	600 mm	23" 5/8 in	780 mm	30" 45/64 in	91 Kg	200 lb
HT130LT	Serbatoio idraulico / Hydraulic tank 130 Lt AISI A00	930 mm	36" 5/8 in	715 mm	28" 5/32 in	860 mm	33" 55/64 in	107 Kg	236 lb

ENERGY RANGE



ENERGY RANGE ENERGY RANGE ENERG

GAMMA ENERGIA
ENERGY RANGE

CARICA BATTERIE SBC NRG+

Più di 30 anni di esperienza nella progettazione e nella costruzione di carica batterie e sempre un passo avanti rispetto agli standard di mercato, prima con la serie SBC NRG ora con SBC NRG+.

L'affidabilità e i vantaggi già testati con le precedenti serie e tutti i livelli di protezione atti a garantire la massima salvaguardia delle batterie sono la condizione costante di ogni upgrade di questo tipo di prodotto.

Con la serie SBC NRG+ i modelli sono più compatti, ancora più efficienti e dotati di connettori che rendono pratico e rapido il collegamento.

HSI INVERTER PURE SINE WAVE

Gli Inverter Quick HSI, sono apparecchi che convertono la tensione continua (12 o 24V) in una tensione alternata monofase di 230V/50Hz, permettendo di utilizzare a bordo qualsiasi dispositivo elettrico che si alimenta dalla tensione di rete domestica come per esempio la macchina da caffè, l'asciugacapelli e il forno microonde.

Gli Inverter Quick HSI, progettati per offrire la massima efficienza, sono dotati di funzionalità di comunicazione evolute che consentono di monitorare i consumi energetici delle utenze collegate.

La GAMMA ENERGIA QUICK comprende altri prodotti di qualità come i separatori di carica della serie ECS con tecnologia Mosfet, i riduttori di tensione ed altri utili accessori.

SBC NRG+ BATTERY CHARGERS

Quick has designed and manufactured battery chargers for more than 30 years and continues to be an innovator with the new SBC NRG+.

Maintaining reliability and advantages proven in the previous charger series, including protections aimed at safeguarding batteries, have remained Quick's paramount objective when upgrading designs for the new SBC NRG+.

The new models are more compact, more efficient and equipped with modular cable connectors, making installation easy and practical.

HSI INVERTER PURE SINE WAVE

Quick HSI inverters are devices which convert direct current (12 or 24V) in single-phase alternate current (230V/50Hz), allowing the use onboard of any electrical device which is supplied by mains voltage, such as coffee machine, hair-dryer or microwave oven.

Quick HSI inverters, designed to provide the highest efficiency, are supplied with advanced communication functions which allow to monitor the power consumption of the connected devices.

The QUICK ENERGY LINE includes other high quality products like the ECS series charge separators with Mosfet technology, voltage reducers, and other useful accessories.

GAMMA ENERGIA
ENERGY RANGE

CARICA BATTERIE / BATTERY CHARGERS

SBC NRG+ Mini and Low Power series

SBC NRG+	140 FR	12 A	12 V	p. 267
SBC NRG+	250 FR	25 A	12 V	p. 267
SBC NRG+	300 FR	30 A	12 V	p. 267
SBC NRG+	500 FR	40 A	12 V	p. 267

SBC NRG + Low

SBC NRG+	365 FR	15 A	24 V	p. 268

SBC NRG+ Medium Power series

SBC NRG+	700 FR	60 A	12 V	p. 269
SBC NRG+	950 FR	40 A	24 V	p. 269

SBC NRG+ HI Power series

SBC NRG+	1100 FR	80 A	12 V	p. 270
SBC NRG+	1200 FR	100 A	12 V	p. 270
SBC NRG+	1450 HR	60 A	24 V	p. 270
SBC NRG+	1950 HR	80 A	24 V	p. 270
SBC NRG+	2450 HR	100 A	24 V	p. 270



ACCESSORI PER CARICA BATTERIE
BATTERY CHARGERS ACCESSORIES

RDS 1562 - Pannello Remoto per SBC NRG+
RDS 1562 - Remote Display for SBC NRG+ p. 273

KTB4N - Sistema di compensazione di carica delle batterie
KTB4N - Batteries' charge compensation system p. 274

KTBS - Sensore di temperatura
KTBS - Temperature sensor p. 274

Staccabatteria con chiave estraibile
Battery isolator with removable key p. 283



INVERTERS

HSI	1208 HR	800 VA	12 V	p. 276
HSI	1212 HR	1200 VA	12 V	p. 276
HSI	1216 HR	1600 VA	12 V	p. 276
HSI	2408 HR	800 VA	24 V	p. 276
HSI	2412 HR	1200 VA	24 V	p. 276
HSI	2416 HR	1600 VA	24 V	p. 276
HSI	1220 HR	2000 VA	12 V	p. 277
HSI	2420 HR	2000 VA	24 V	p. 277
HSI	2425 HR	2500 VA	24 V	p. 277
HSI	2430 HR	3000 VA	24 V	p. 277
HSI	1204 LR	410 VA	12 V	p. 278
HSI	1206 LR	620 VA	12 V	p. 278
HSI	1208 LR	830 VA	12 V	p. 278
HSI	2404 LR	410 VA	24 V	p. 278
HSI	2406 LR	620 VA	24 V	p. 278
HSI	2408 LR	830 VA	24 V	p. 278
HSI	1210 LR	990 VA	12 V	p. 279
HSI	2410 LR	990 VA	24 V	p. 279
HSI	2413 LR	1230 VA	24 V	p. 279
HSI	2415 LR	1460 VA	24 V	p. 279



ACCESSORI PER INVERTER
INVERTER ACCESSORIES

RDH 1660 - Pannello Remoto per HSI / Remote Display for HSI p. 280

HPB INTERFACE p. 280



SEPARATORI DI CARICA / CHARGE SEPARATORS

ECS

ECS 162	120/160 A	2 Uscite / 2 Outputs	p. 281
ECS 163	120/160 A	3 Uscite / 3 Outputs	p. 281
ECS 222	180/220 A	2 Uscite / 2 Outputs	p. 281
ECS 223	180/220 A	3 Uscite / 3 Outputs	p. 281

RIDUTTORI DI TENSIONE / VOLTAGE REDUCER

VRS 10	10 A	p. 282
VRS 16	16 A	p. 282
VRS 23	23 A	p. 282
VRS HE 30	30 A	p. 282

BATTERY CHARGERS

SBC NRG+
MINI and LOW POWER series



SBC 500 NRG+ FR

SBC 140 NRG+ FR

SBC 250 NRG+ FR
SBC 300 NRG+ FR

VANTAGGI
- Caratteristica di carica a tre stadi IUoU.
- Elevata efficienza.
- Uscite multiple per caricare più gruppi di batterie.
- Carica differenziata per batterie ad elettrolita liquido (aperte o sigillate), Gel, AGM, Optima®
- Fusibile di uscita integrato all'interno del caricabatterie.
- Capacità di erogare piena potenza con bassa tensione di alimentazione di rete AC.
- Bassa ondulazione residua sull'uscita.
- Ingresso rete AC Universale
- Fattore di potenza (cos φ) pari a 1.
- Velocità variabile della ventola di raffreddamento.
- Compatibilità con i generatori.
- Protezioni di corto circuito, sovraccarico, sovratensione di uscita e surriscaldamento.
- Funzionamento in un ampio intervallo di temperature ambiente.

ADVANTAGES
- Three stage IUoU battery charging.
- High efficiency.
- Multiple outputs in order to charge more groups of batteries.
- Differentiated charging for liquid electrolite (open or sealed), Gel, AGM or Optima® batteries.
- Integrated output fuse inside the battery charger.
- Capacity of supplying full power with low AC mains voltage.
- Low residual ripple on output.
- Universal AC supply input
- Power factor (cos φ) equal to 1.
- Variable speed of the cooling fan.
- Compatible with the generators.
- Short circuit, overloading, output overvoltage and overheating protection.
- Can work in a wide range of ambient temperatures.



Classe di sicurezza EN 60335-2-29 / Classe EMC EN 55032/B - FCC TITLE 47 PART 15 SUBPART B CLASS B
Safety classification EN 60335-2-29 / EMC Class EN 55032/B - FCC TITLE 47 PART 15 SUBPART B CLASS B

Modelli / Models	SBC 140 NRG+ FR	SBC 250 NRG+ FR	SBC 300 NRG+ FR	SBC 500 NRG+ FR
Corrente di uscita massima (1) / Max output current (1)	12 A	25 A	30 A	40 A
Tensione di carica in absorption | Charge absorption voltage	**14,1 Vdc** OL • **14,4 Vdc** SL / Gel / AGM • **14,7 Vdc** Optima®			
Tensione di carica in float | Charge float absorption	**13,4 Vdc** OL • **13,6 Vdc** AGM • **13,8 Vdc** SL / Gel / Optima®			
Numero uscite (2) | Number of outputs (2)	2	3	3	3
Tensione di alimentazione | Supply voltage	264÷83 Vac, con riduzione di potenza sotto 108 Vac / 264÷83 Vac, with power reduction under 108 Vac			
Frequenza | Frequency	45÷66 Hz			
Efficienza (3) | Efficiency (3)	≥ 83%	≥ 84%	≥ 85%	≥ 87%
Assorbimento max (230/240 Vac) (3)| Max absorption (230/240 Vac) (3)	0,9 A	1,8 A	2,2 A	2,7 A
Assorbimento max (120 Vac) (4) | Max absorption (120 Vac) (4)	1,7 A	3,4 A	4,2 A	5,3 A
Temperatura operativa / Operating temperature	-15 ÷ +70 °C, con riduzione di potenza lineare sopra +45 °C / +5°F ÷ +158°F, with power reduction over +113°F			
Rumorosità (acustica) / Noise level	< 43 dbA @ 1 m	< 45 dbA @ 1 m		
Peso / Weight	1,1 kg / 2,4 lb	1,6 kg / 3,5 lb		1,8 kg
Dimensioni (LxAxP) / Dimensions (WxHxD)	114 x 187 x 71 mm	114 x 252 x 71 mm		114 x 276 x 71 mm

(1) Valore massimo nominale in funzionamento normale o in corto circuito. / Maximum rated value at normal use or in short circuit.
(2) Ogni uscita è in grado di erogare il valore massimo di corrente nominale. La somma delle correnti erogate da ogni uscita non può superare il valore massimo nominale dell'apparecchio. Each output can supply the maximum value of nominal current. The sum of the currents supplied from each output can not exceed the maximum nominal value of the equipment.
(3) Con tensione di rete pari a 230 Vac e corrente di uscita pari al valore nominale massimo. / With supply voltage equal to 230 Vac and output current equal to the maximum nominal value.
(4) Con tensione di rete pari a 120 Vac e corrente di uscita pari al valore nominale massimo. / With supply voltage equal to 120 Vac and output current equal to the maximum nominal value.

BATTERY CHARGERS

SBC NRG+
LOW POWER series



SBC 365 NRG+ FR

VANTAGGI
- Caratteristica di carica a tre stadi IUoU.
- Elevata efficienza.
- Uscite multiple per caricare più gruppi di batterie.
- Carica differenziata per batterie ad elettrolita liquido (aperte o sigillate), Gel, AGM, Optima®
- Fusibile di uscita integrato all'interno del caricabatterie.
- Capacità di erogare piena potenza con bassa tensione di alimentazione di rete AC.
- Bassa ondulazione residua sull'uscita.
- Ingresso rete AC Universale
- Fattore di potenza (cos φ) pari a 1.
- Velocità variabile della ventola di raffreddamento.
- Compatibilità con i generatori.
- Protezioni di corto circuito, sovraccarico, sovratensione di uscita e surriscaldamento.
- Funzionamento in un ampio intervallo di temperature ambiente.

ADVANTAGES
- Three stage IUoU battery charging.
- High efficiency.
- Multiple outputs in order to charge more groups of batteries.
- Differentiated charging for liquid electrolite (open or sealed), Gel, AGM or Optima® batteries.
- Integrated output fuse inside the battery charger.
- Capacity of supplying full power with low AC mains voltage.
- Low residual ripple on output.
- Universal AC supply input
- Power factor (cos φ) equal to 1.
- Variable speed of the cooling fan.
- Compatible with the generators.
- Short circuit, overloading, output overvoltage and overheating protection.
- Can work in a wide range of ambient temperatures.



Classe di sicurezza EN 60335-2-29 / Classe EMC EN 55032/B - FCC TITLE 47 PART 15 SUBPART B CLASS B
Safety classification EN 60335-2-29 / EMC Class EN 55032/B - FCC TITLE 47 PART 15 SUBPART B CLASS B

Modelli / Models	SBC 365 NRG+ FR
Corrente di uscita massima (1) / Max output current (1)	15 A
Tensione di carica in absorption | Charge absorption voltage	**28,2 Vdc** OL • **28,8 Vdc** SL / Gel / AGM • **29,4 Vdc** Optima®
Tensione di carica in float | Charge float absorption	**26,8 Vdc** OL • **27,2 Vdc** AGM • **27,6 Vdc** SL / Gel / Optima®
Numero uscite (2) | Number of outputs (2)	3
Tensione di alimentazione | Supply voltage	264÷83 Vac, con riduzione di potenza sotto 108 Vac / 264÷83 Vac, with power reduction under 108 Vac
Frequenza | Frequency	45÷66 Hz
Efficienza (3) | Efficiency (3)	≥ 86%
Assorbimento max (230/240 Vac) (3)| Max absorption (230/240 Vac) (3)	2 A
Assorbimento max (120 Vac) (4) | Max absorption (120 Vac) (4)	4 A
Temperatura operativa / Operating temperature	-15 ÷ +70 °C, con riduzione di potenza lineare sopra +45 °C / +5°F ÷ +158°F, with power reduction over +113°F
Rumorosità (acustica) / Noise level	< 45 dbA @ 1 m
Peso / Weight	1,6 kg / 3,5 lb
Dimensioni (LxAxP) / Dimensions (WxHxD)	114 x 252 x 71 mm

(1) Valore massimo nominale in funzionamento normale o in corto circuito. / Maximum rated value at normal use or in short circuit.
(2) Ogni uscita è in grado di erogare il valore massimo di corrente nominale. La somma delle correnti erogate da ogni uscita non può superare il valore massimo nominale dell'apparecchio.
Each output can supply the maximum value of nominal current. The sum of the currents supplied from each output can not exceed the maximum nominal value of the equipment.
(3) Con tensione di rete pari a 230 Vac e corrente di uscita pari al valore nominale massimo. / With supply voltage equal to 230 Vac and output current equal to the maximum nominal value.
(4) Con tensione di rete pari a 120 Vac e corrente di uscita pari al valore nominale massimo. / With supply voltage equal to 120 Vac and output current equal to the maximum nominal value.

BATTERY CHARGERS

SBC NRG+
MEDIUM POWER series



HIGH EFFICIENCY ≥92%

SBC 700 NRG+ FR
SBC 950 NRG+ FR

Dotati di connettori che rendono pratico e veloce il collegamento.

Equipped with modular cable connectors

VANTAGGI
- Caratteristica di carica a tre stadi IUoU.
- Elevata efficienza.
- Uscite multiple per caricare più gruppi di batterie (separatore di carica a mosfet interno).
- Carica differenziata per batterie ad elettrolita liquido (aperte o sigillate), Gel, AGM, Li-Ion, Optima®.
- Fusibili di uscita integrati all'interno del caricabatterie (per ogni uscita).
- Capacità di erogare piena potenza con bassa tensione di alimentazione di rete AC.
- Bassa ondulazione residua sull'uscita.
- Ingresso rete AC Universale.
- Fattore di potenza (cos φ) pari a 1.
- Compatibilità con i generatori.
- Funzionamento in un ampio intervallo di temperature ambiente.
- Velocità variabile delle ventole di raffreddamento.
- Interfaccia utente a LED indicanti lo stato, gli errori e la corrente in uscita.
- Modalità di potenza ridotta automatica e manuale (via CAN bus).
- Interfaccia CAN bus per il trasferimento dati.
- Compensazione di carica in funzione della temperatura delle batterie (1 sensore in dotazione, più sensori opzionali)
- **Protezione contro il surriscaldamento delle batterie (con sensori opzionali).**
- **Protezioni di corto circuito in uscita, sovraccarico, sovratensione di uscita e surriscaldamento.**

ADVANTAGES
- Three stage IUoU battery charging.
- High efficiency.
- Multiple outputs in order to charge more groups of batteries (Electronic mosfet charge separator inside).
- Differentiated charging for open or sealed liquid electrolite, Gel, AGM, Li-Ion, Optima® batteries.
- Integrated output fuses inside the battery charger (for each output).
- Capacity of supplying full power with low AC network supply voltage.
- Low residual fluctuation on output.
- Universal AC supply input.
- Power factor (cos φ) equal to 1.
- Compatible with the generators.
- Can work in a wide range of ambient temperatures.
- Variable speed of the cooling fans.
- User interface via LEDs that signal the status, errors and the output current.
- Automatic and manual power derating (via CAN bus).
- CAN bus interface for data transfer.
- Charge is compensated according to the temperature of the batteries (1 sensor supplied; more sensors optional).
- **Thermal battery protection (with optional sensors).**
- **Short circuit, overloading, output overvoltage and overheating protection.**

Classe di sicurezza EN 60335-2-29 / Classe EMC EN 55032/A / FCC TITLE 47 PART 15 SUBPART B CLASS A
Safety classification EN 60335-2-29 / EMC Class EN 55032/A / FCC TITLE 47 PART 15 SUBPART B CLASS A

Modelli / Models	SBC 700 NRG+ FR	SBC 950 NRG+ FR
Corrente di uscita massima (1) | Max output current (1)	60 A	40 A
Tensione di carica in absorption | Charge absorption voltage	**14,1 Vdc** OL • **14,2 Vdc** Li-Ion **14,4 Vdc** SL / Gel / AGM • **14,7 Vdc** Optima®	**28,2 Vdc** OL • **28,4 Vdc** Li-Ion **28,8 Vdc** SL / Gel / AGM • **29,4 Vdc** Optima®
Tensione di carica in float | Charge float absorption	**13,4 Vdc** OL • **13,5 Vdc** Li-Ion • **13,6 Vdc** AGM **13,8 Vdc** SL / Gel / Optima®	**26,8 Vdc** OL • **27,0 Vdc** Li-Ion • **27,2 Vdc** AGM **27,6 Vdc** SL / Gel / Optima®
Numero uscite (2) | Number of outputs (2)	3	3
Tensione di alimentazione | Supply voltage	264÷83 Vac con riduzione di potenza sotto 108 Vac / 264÷83 Vac with power reduction under 108 Vac	
Frequenza | Frequency	45÷66 Hz	
Efficienza (3) | Efficiency (3)	≥ 90%	≥ 92%
Assorbimento max (230/240 Vac) (3)| Max absorption (230/240 Vac) (3)	3,9A	5,1 A
Assorbimento max (120 Vac) (4) | Max absorption (120 Vac) (4)	7,5 A	10 A
Temperatura operativa | Operating temperature	-15 ÷ +70 °C, con riduzione di potenza lineare sopra +50 °C / +5°F ÷ +158°F, with power reduction over +122°F	
Raffreddamento | Cooling	Forzato, con velocità ventole variabili / Forced, by variable speed cooling fans	
Peso | Weight	3,1 kg / 6,8 lb	
Dimensioni (LxAxP) / Dimensions (WxHxD)	170 x 391 x 82 mm	

(1) Valore massimo nominale in funzionamento normale o in corto circuito. / Maximum rated value at normal use or in short circuit.
(2) Ogni uscita è in grado di erogare il valore massimo di corrente nominale. La somma delle correnti erogate da ogni uscita non può superare il valore massimo nominale dell'apparecchio. Each output can supply the maximum value of nominal current. The sum of the currents supplied from each output can not exceed the maximum nominal value of the equipment.
(3) Con tensione di rete pari a 230 Vac e corrente di uscita pari al valore nominale massimo. / With supply voltage equal to 230 Vac and output current equal to the maximum nominal value.
(4) Con tensione di rete pari a 120 Vac e corrente di uscita pari al valore nominale massimo. / With supply voltage equal to 120 Vac and output current equal to the maximum nominal value.

BATTERY CHARGERS

SBC NRG+
HI POWER series



Dotati di connettori che rendono pratico e veloce il collegamento.

Equipped with modular cable connectors

SBC 1100 NRG+ FR
SBC 1200 NRG+ FR
SBC 1450 NRG+ HR
SBC 1950 NRG+ HR
SBC 2450 NRG+ HR

HIGH EFFICIENCY ≥92%

VANTAGGI
- Caratteristica di carica a tre stadi IUoU.
- Elevata efficienza.
- Uscite multiple per caricare più gruppi di batterie (separatore di carica a mosfet interno).
- Carica differenziata per batterie ad elettrolita liquido aperte o sigillate, Gel, AGM Optima®, Li-Ion.
- Fusibili di uscita integrati all'interno del caricabatterie (per ogni uscita).
- Capacità di erogare piena potenza con bassa tensione di alimentazione di rete AC.
- Bassa ondulazione residua sull'uscita.
- Ingresso rete AC Universale (esclusi modelli HR)
- Fattore di potenza (cos φ) pari a 1.
- Compatibilità con i generatori.
- Funzionamento in un ampio intervallo di temperature ambiente.
- Velocità variabile delle ventole di raffreddamento.
- Interfaccia utente a LED indicanti lo stato, gli errori e la corrente in uscita.
- Modalità di potenza ridotta automatica e manuale (via CAN bus).
- Interfaccia CAN bus per il trasferimento dati.
- Possibilità di collegare in parallelo fino a tre caricabatterie dello stesso modello tramite controllo digitale per la ripartizione di corrente.
- Compensazione di carica in funzione della temperatura delle batterie (1 sensore in dotazione, più sensori opzionali)
- **Protezione contro il surriscaldamento delle batterie (con sensori opzionali).**
- **Protezioni di corto circuito in uscita, sovraccarico, sovratensione di uscita e surriscaldamento.**

ADVANTAGES
- Three stage IUoU battery charging.
- High efficiency.
- Multiple outputs in order to charge more groups of batteries (Electronic mosfet charge separator inside).
- Differentiated charging for open or sealed liquid electrolite, Gel, AGM, Optima®, Li-Ion batteries.
- Integrated output fuses inside the battery charger (for each output).
- Capacity of supplying full power with low AC network supply voltage.
- Low residual fluctuation on output.
- Universal AC supply input (HR models escluded).
- Power factor (cos φ) equal to 1.
- Compatible with the generators.
- Can work in a wide range of ambient temperatures.
- Variable speed of the cooling fans.
- User interface via LEDs that signal the status, errors and the output current.
- Automatic and manual power derating (via CAN bus).
- CAN bus interface for data transfer.
- Possibility to connect up to three battery chargers of the same model in parallel, by means of digital control, for current sharing.
- Charge is compensated according to the temperature of the batteries (1 sensor supplied; more sensors optional).
- Thermal battery protection (with optional sensors).
- Short circuit, overloading, output overvoltage and overheating protection.

BATTERY CHARGERS

SBC NRG+
HI POWER series



Classe di sicurezza EN 60335-2-29 / Classe EMC EN 55032/A / FCC TITLE 47 PART 15 SUBPART B CLASS A
Safety classification EN 60335-2-29 / EMC Class EN 55032/A / FCC TITLE 47 PART 15 SUBPART B CLASS A

Modelli / Models	SBC 1100 NRG+ FR	SBC 1200 NRG+ FR	SBC 1450 NRG+ HR	SBC 1950 NRG+ HR	SBC 2450 NRG+ HR
Corrente di uscita massima (1) | Max output current (1)	80 A	100 A	60 A	80 A	100 A
Tensione di carica in absorption | Charge absorption voltage	**14,1 Vdc** OL • **14,2 Vdc** Li-Ion **14,4 Vdc** SL / Gel / AGM • **14,7 Vdc** Optima®		**28,2 Vdc** OL • **28,4 Vdc** Li-Ion **28,8 Vdc** SL / Gel / AGM • **29,4 Vdc** Optima®		
Tensione di carica in float | Charge float absorption	**13,4 Vdc** OL • **13,5 Vdc** Li-Ion • **13,6 Vdc** AGM **13,8 Vdc** SL / Gel / Optima®		**26,8 Vdc** OL • **27,0 Vdc** Li-Ion • **27,2 Vdc** AGM **27,6 Vdc** SL / Gel / Optima®		
Numero uscite (2) | Number of outputs (2)	3	3	3	3	3
Tensione di alimentazione | Supply voltage	264÷83 Vac con riduzione di potenza <108 Vac 264÷83 Vac with power reduction <108 Vac		264÷161 Vac con riduzione di potenza <207 Vac 264÷161 Vac with power reduction <207 Vac		
Frequenza | Frequency	45÷66 Hz				
Efficienza (3) | Efficiency (3)	≥ 88%		≥ 92%		
Assorbimento max (230/240 Vac) (3)| Max absorption (230/240 Vac) (3)	5,4 A	6,5 A	7,5 A	10,1 A	12,5 A
Assorbimento max (120 Vac) (4) | Max absorption (120 Vac) (4)	10,6 A	12,7 A	-		
Temperatura operativa | Operating temperature	-15 ÷ +70 °C, con riduzione di potenza lineare sopra +50 °C / +5°F ÷ +158°F, with power reduction over +122°F				
Raffreddamento | Cooling	Forzato, con velocità ventole variabili / Forced, by variable speed cooling fans				
Peso | Weight	4,2 kg / 9,3 lb				
Dimensioni (LxAxP) / Dimensions (WxHxD)	170 x 481 x 82 mm				

(1) Valore massimo nominale in funzionamento normale o in corto circuito. / Maximum rated value at normal use or in short circuit.
(2) Ogni uscita è in grado di erogare il valore massimo di corrente nominale. La somma delle correnti erogate da ogni uscita non può superare il valore massimo nominale dell'apparecchio.
Each output can supply the maximum value of nominal current. The sum of the currents supplied from each output can not exceed the maximum nominal value of the equipment.
(3) Con tensione di rete pari a 230 Vac e corrente di uscita pari al valore nominale massimo. / With supply voltage equal to 230 Vac and output current equal to the maximum nominal value.
(4) Con tensione di rete pari a 120 Vac e corrente di uscita pari al valore nominale massimo. / With supply voltage equal to 120 Vac and output current equal to the maximum nominal value.

BATTERY CHARGERS

Guida alla scelta del carica batterie
Which Battery charger to choose.

La scelta di un carica batterie é determinata in base alla capacità delle batterie.
The choice of battery charger is determined by the batteries' capacity.

Modelli / Models		Tensione batterie Voltage	Corrente di uscita massima Max Output Current	N° di uscite N° of Output	(Ah) Capacità Batterie / Battery Capacity		
					1 unità Single charger	2 unità in parallelo 2 chargers in parallel	3 unità in parallelo 3 chargers in parallel
MINI AND LOW POWER							
	SBC 140 NRG+	12 V	12 A	2	55 - 120	-	-
	SBC 250 NRG+	12 V	25 A	3	110 - 250	-	-
	SBC 300 NRG+	12 V	30 A	3	140 - 300	-	-
	SBC 365 NRG+	24 V	15 A	3	65 - 150	-	-
	SBC 500 NRG+	12 V	40 A	3	180 - 400	-	-
MEDIUM POWER							
	SBC 700 NRG+	12 V	60 A	3	270 - 600	-	-
	SBC 950 NRG+	24 V	40 A	3	180 - 400	-	-
HIGH POWER							
	SBC 1100 NRG+	12 V	80 A	3	360 - 800	720 - 1600	1080 - 2400
	SBC 1200 NRG+	12 V	100 A	3	450 - 1000	900 - 2000	1350 - 3000
	SBC 1450 NRG+	24 V	60 A	3	270 - 600	540 - 1200	810 - 1800
	SBC 1950 NRG+	24 V	80 A	3	360 - 800	720 - 1600	1080 - 2400
	SBC 2450 NRG+	24 V	100 A	3	450 - 1000	900 - 2000	1350 - 3000

REMOTE DISPLAY

RDS 1562

PANNELLO REMOTO PER SBC NRG+
REMOTE DISPLAY FOR SBC NRG+

Il pannello remoto RDS è uno strumento che permette di monitorare lo stato dei caricabatterie SBC NRG+, tramite l'interfaccia CAN BUS.
RDS remote control panel allows you to monitor the status of SBC NRG+ battery chargers by means of a CAN BUS interface.



RDS 1562 per SBC NRG+ Medium e Hi-power

- Display LCD alfanumerico. Interfaccia utente multilingua.
- Visualizzazione contemporanea delle tre tensioni d'uscita del carica batterie.
- Visualizzazione della corrente totale erogata dal carica batterie.
- Illuminazione display impostabile su 6 livelli di intensità.
- Contrasto display impostabile su 5 livelli di intensità.
- Buzzer utilizzato per segnalazioni acustiche.
- Possibilità di impostare i parametri sul carica batterie (esclusi parametri CAN).
- Interfaccia CAN bus per il trasferimento dati.
- Facilità di installazione.
- Funzionamento in un ampio intervallo di temperature ambiente.
- Protezione contro l'inversione di polarità.

RDS 1562 for SBC NRG+ Medium and Hi-power

- Alphanumeric LCD display. Multi-language user interface.
- Displays at the same time the three output voltages of the battery charger.
- Display the total current supplied by the battery charger.
- Displays which can be set on 6 different intensity levels.
- Display contrast which can be set on 5 intensity levels.
- Buzzer used for acoustic signaling.
- Possibility of setting the parameters on the battery charger (CAN parameters excluded).
- CAN bus interface for data transfer.
- Easy installation.
- Can work in a wide range of ambient temperatures.
- Reverse polarity protection.

Modelli / Models	RDS 1562
Tensione di alimentazione / Supply voltage (1)	da 9 a 32 Vdc / from 9 to 32 Vdc
Assorbimento massimo / Max absorption (2)	50 mA
Temperatura operativa / Operating temperature	da -20 a + 70°C / from -4 to 158°F*
Interfaccia di comunicazione / Communication interface	CAN bus con trasceiver differenziale / CAN bus with differential transceiver
Dimensioni L x A x P / Dimensions W x H x D - mm (inch)	60 x 65 x 27 (2"3/8 x 2"9/16 x 25/32")
Peso / Weight	60 g / 0,13 lb

(1) Lo strumento può resettarsi con una tensione di alimentazione inferiore agli 9 Vdc / The instrument can reset itself at a voltage less than 9 Vdc.
(2) Valore tipico con retro-illuminazione attiva ad intensità alta / Typical reading with backlighting on at high intensity.
(*) Con temperature inferiori a 0°C (+32°F) i cristalli del display rallentano il loro movimento / At temperatures below 0°C (+32°F) the movement of the display crystals slows down.

CHARGE COMPENSATION SYSTEM

KTB4N

SISTEMA DI COMPENSAZIONE DI CARICA DELLE BATTERIE
BATTERIES' CHARGE COMPENSATION SYSTEM

L'interfaccia KTB4N permette ai carica batterie della serie NRG+ Medium e High Power di effettuare la compensazione della tensione di carica in funzione della temperatura delle batterie collegate.

The KTB4N interface allows NRG+ Medium and High Power battery chargers to compensate for charging voltage in accordance with the temperature of the connected batteries.



KTB4N per SBC NRG+ Medium e Hi-power

- Possibilità di misurare la temperatura di una, due, tre o quattro batterie (secondo il numero di sensori collegati).
- Possibilità di collegare fino a 32 interfacce KTB4N allo stesso caricabatterie.
- Alimentazione universale (12/24 Vdc).
- Interfaccia CAN bus per il trasferimento dati.
- Facilità di installazione.

KTB4N for SBC NRG+ Medium and Hi-power

- Possibility of measuring the temperature of one, two, three or four batteries (according to the number of sensors connected).
- Possibility of connecting up to 32 KTB4N interfaces to the same battery charger.
- Universal power supply (12/24Vdc).
- CAN bus interface for data transfer.
- Easy installation.

Modello / Model	KTB4N
Tensione di alimentazione / Supply voltage (1)	da 8 a 30 Vdc / from 8 to 30 Vds
Assorbimento massimo / Max absorption	60 mA
Temperatura operativa / Operating temperature	da -20 a + 70°C / from -4 to 158°F
Interfaccia di comunicazione / Communication interface	CAN bus con trasceiver differenziale / CAN bus with differential transceiver
Dimensioni L x A x P / Dimensions W x H x D - mm (inch)	134 x 63 x 94 (5"9/32 x 2"31/64 x 3"11/16)
Peso / Weight	180 g / 0,40 lb

(1) Lo strumento può resettarsi con una tensione di alimentazione inferiore agli 8 Vdc.
The instrument can reset itself at a voltage less than 8 Vdc.

KTBS

Il KTBS è il sensore di temperatura, ad elevata precisione, da applicare alla batteria.
Questo sensore può essere utilizzato esclusivamente con l'interfaccia KTB4 / KTB4N.

KTBS is an advanced high-precision temperature sensor for use with batteries.
The sensor is compatible exclusively with the KTB4 / KTB4N interface.



INVERTERS

HSI INVERTERS
PURE SINE WAVE

HIGH EFFICIENCY UP TO 94%



Modelli/Models
230 Vac - 50 Hz

HSI 1208 HR
HSI 1212 HR
HSI 1216 HR
HSI 2408 HR
HSI 2412 HR
HSI 2416 HR

Modelli/Models
120 Vac - 60 Hz

HSI 1204 LR
HSI 1206 LR
HSI 1208 LR
HSI 2404 LR
HSI 2406 LR
HSI 2408 LR

Modelli/Models
230 Vac - 50 Hz

HSI 1220 HR
HSI 2420 HR
HSI 2425 HR
HSI 2430 HR

Modelli/Models
120 Vac - 60 Hz

HSI 1210 LR
HSI 2410 LR
HSI 2413 LR
HSI 2415 LR



Gli **Inverter Quick HSI onda sinusoidale pura**, sono apparecchi che convertono la tensione continua (12V o 24V) in una tensione alternata monofase 230 Vac - 50Hz (Modelli HR) oppure 120 Vac - 60 Hz (Modelli LR), permettendo di utilizzare a bordo qualsiasi dispositivo elettrico che si alimenta dalla tensione di rete domestica come per esempio la macchina da caffè, l'asciugacapelli e il forno microonde.
Gli Inverter Quick HSI, progettati per offrire la massima efficienza, sono dotati di funzionalità di comunicazione evolute che consentono di monitorare i consumi energetici delle utenze collegate. Disponibili diversi modelli per il funzionamento in parallelo sia nella versione HR che nella versione LR.

Quick HSI pure sine ware inverters are devices which convert direct current (12V or 24V) in single-phase alternate current (230 Vac - 50 Hz HR models / 120 Vac - 60 Hz LR models), allowing the use onboard of any electrical device which is supplied by mains voltage, such as coffee machine, hair-dryer or microwave oven. Quick HSI inverters, designed to provide the highest efficiency, are supplied with advanced communication functions which allow to monitor the power consumption of the connected devices.
Several models are available for parallel operation in both the HR and LR versions.

INVERTERS

HSI INVERTERS - HR

PURE SINE WAVE - 230 Vac - 50 Hz

HIGH EFFICIENCY UP TO 94%



VANTAGGI

- Onda sinusoidale pura.
- Elevata efficienza.
- Dimensioni contenute e riduzione dei pesi grazie alla tecnologia di conversione di energia ad alta frequenza.
- Funzionamento a piena potenza anche a temperature ambiente elevate.
- Elevata potenza di picco in uscita (200% del valore nominale per 2s).
- Modalità di LP (Basso Consumo) che permette di ridurre i consumi sulle batterie in caso di assenza di carico.
- Interfaccia CAN bus per il trasferimento dati.
- Velocità variabile delle ventole di raffreddamento.
- Interfaccia utente intuitiva.
- Protezioni di Inversione di polarità (tramite fusibile), corto circuito, sovraccarico, sovratensione di uscita e surriscaldamento.

ADVANTAGES

- Pure sine wave.
- High efficiency.
- Small dimension and light weight thanks to high frequency energy switching conversion.
- Full output power operation at high ambient temperature.
- High output peak power (200% of nominal value for 2s).
- LP mode (Low consumption) to save batteries in case of no load condition.
- CAN bus interface for data transfer.
- Variable speed cooling fans.
- User-friendly interface.
- Protected against reverse polarity (by fuse), short circuit, overloading, output overvoltage and overheating.

Classe di sicurezza EN 62368-1 / Classe EMC EN 55032/B - FCC TITLE 47 PART 15 SUBPART B CLASS B
Safety classification EN 62368-1 / EMC Class EN 55032/B - FCC TITLE 47 PART 15 SUBPART B CLASS B

Modelli / Models	HSI 1208 HR	HSI 1212 HR	HSI 1216 HR	HSI 2408 HR	HSI 2412 HR	HSI 2416 HR
Potenza di uscita nominale | Output rated powe *	800 VA	1200 VA	1600 VA	800 VA	1200 VA	1600 VA
Carico di picco nominale (2s) | Rated peak load (2s) *	1600 W	2400 W	3200 W	1600 W	2400 W	3200 W
Tensione nominale di uscita | Rated output voltage	230 Vac ± 2%					
Frequenza di uscita | Output frequency	50 Hz ± 0,1%					
Forma d'onda d'uscita | Output waveform *	Sinusoidale pura / Pure sine wave (THD < 1,5%)					
Efficienza massima | Max Efficiency *	92%	93%			94%	
Tensione di ingresso nominale | Rated input voltage *	10,5 ÷ 16 Vdc			21 ÷ 32 Vdc		
Corrente di ingresso a vuoto (modalità ON) No-load input current (ON mode) *	0,54 A @ 12 V			0,28 A @ 24 V		
Temperatura operativa / Operating temperature *	-15 ÷ +70 °C / +5°F ÷ +158°F					
Raffreddamento / Cooling	Ventilazione controllata in temperatura e assorbimento / Temperature-controlled ventilation and absorption					
Peso / Weight	2,6 kg / 5.7 lb	3,1 kg / 6.8 lb	3,1 kg / 6.8 lb	2,6 kg / 5.7 lb	3,1 kg / 6.8 lb	3,1 kg / 6.8 lb

* Per ulteriori dettagli consultare il manuale d'installazione ed uso / For more details, see the installation and use manual.



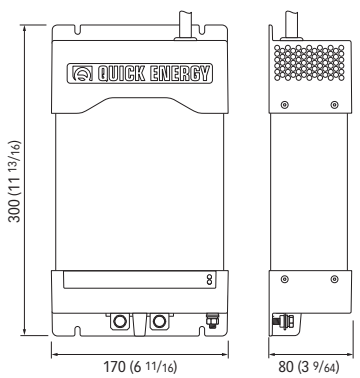

Dimensioni in mm (pollici) / Dimensions in mm (inch)

INVERTERS

HSI INVERTERS - HR

PURE SINE WAVE - 230 Vac - 50 Hz

HIGH EFFICIENCY UP TO 94%



VANTAGGI

- Onda sinusoidale pura.
- Elevata efficienza.
- Dimensioni contenute e riduzione dei pesi grazie alla tecnologia di conversione di energia ad alta frequenza.
- Funzionamento a piena potenza anche a temperature ambiente elevate.
- Elevata potenza di picco in uscita (200% del valore nominale per 2s).
- Modalità di LP (Basso Consumo) che permette di ridurre i consumi sulle batterie in caso di assenza di carico.
- **Modalità di funzionamento in parallelo**
- Interfaccia CAN bus per il trasferimento dati.
- Velocità variabile delle ventole di raffreddamento.
- Interfaccia utente intuitiva.
- Protezioni di Inversione di polarità (tramite fusibile), corto circuito, sovraccarico, sovratensione di uscita e surriscaldamento.

ADVANTAGES

- Pure sine wave.
- High efficiency.
- Small dimension and light weight thanks to high frequency energy switching conversion.
- Full output power operation at high ambient temperature.
- High output peak power (200% of nominal value for 2s).
- LP mode (Low consumption) to save batteries in case of no load condition.
- **Parallel operation mode**
- CAN bus interface for data transfer.
- Variable speed cooling fans.
- User-friendly interface.
- Protected against reverse polarity (by fuse), short circuit, overloading, output overvoltage and overheating.

Classe di sicurezza EN 62368-1 / Classe EMC EN 55032/B - FCC TITLE 47 PART 15 SUBPART B CLASS B
Safety classification EN 62368-1 / EMC Class EN 55032/B - FCC TITLE 47 PART 15 SUBPART B CLASS B

Modelli / Models	HSI 1220 HR	HSI 2420 HR	HSI 2425 HR	HSI 2430 HR
Potenza di uscita nominale | Output rated powe *	2000 VA	2000 VA	2500 VA	3000 VA
Carico di picco nominale (2s) | Rated peak load (2s) *	4000 W	4000 W	5000 W	6000 W
Tensione nominale di uscita | Rated output voltage	230 Vac ± 3%			
Frequenza di uscita | Output frequency	50 Hz ± 0,1%			
Forma d'onda d'uscita | Output waveform *	Sinusoidale pura / Pure sine wave (THD < 2%)			
Efficienza massima | Max Efficiency *	93%	94%		
Tensione di ingresso nominale | Rated input voltage *	10,5 ÷ 16 Vdc	21 ÷ 32 Vdc		
Corrente di ingresso a vuoto (modalità ON) No-load input current (ON mode) *	0,6 A @ 12 V	0,25 A @ 24 V		
Temperatura operativa / Operating temperature *	-15 ÷ +70 °C / +5°F ÷ +158°F			
Raffreddamento / Cooling	Ventilazione controllata in temperatura e assorbimento / Temperature-controlled ventilation and absorption			
Peso / Weight	4,3 kg / 9.5 lb			

* Per ulteriori dettagli consultare il manuale d'installazione ed uso / For more details, see the installation and use manual.





HPB INTERFACE

Interfaccia per modalità di funzionamento in parallelo a pagina 280
Interface for parallel operation mode on page 280

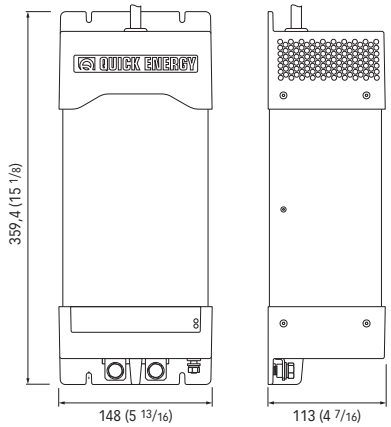

Dimensioni in mm (pollici) / Dimensions in mm (inch)

INVERTERS

HSI INVERTERS - LR
PURE SINE WAVE - 120 Vac / 60 Hz



VANTAGGI
- Onda sinusoidale pura.
- Elevata efficienza.
- Dimensioni contenute e riduzione dei pesi grazie alla tecnologia di conversione di energia ad alta frequenza.
- Funzionamento a piena potenza anche a temperature ambiente elevate.
- Elevata potenza di picco in uscita (200% del valore nominale per 2s).
- Modalità di LP (Basso Consumo) che permette di ridurre i consumi sulle batterie in caso di assenza di carico.
- Interfaccia CAN bus per il trasferimento dati.
- Velocità variabile delle ventole di raffreddamento.
- Interfaccia utente intuitiva.
- Protezioni di Inversione di polarità (tramite fusibile), corto circuito, sovraccarico, sovratensione di uscita e surriscaldamento.

ADVANTAGES
- Pure sine wave.
- High efficiency.
- Small dimension and light weight thanks to high frequency energy switching conversion.
- Full output power operation at high ambient temperature.
- High output peak power (200% of nominal value for 2s).
- LP mode (Low consumption) to save batteries in case of no load condition.
- CAN bus interface for data transfer.
- Variable speed cooling fans.
- User-friendly interface.
- Protected against reverse polarity (by fuse), short circuit, overloading, output overvoltage and overheating.

Classe di sicurezza EN 62368-1 / Classe EMC EN 55032/B - FCC TITLE 47 PART 15 SUBPART B CLASS B
Safety classification EN 62368-1 / EMC Class EN 55032/B - FCC TITLE 47 PART 15 SUBPART B CLASS B

Modelli / Models	HSI 1204 LR	HSI 1206 LR	HSI 1208 LR	HSI 2404 LR	HSI 2406 LR	HSI 2408 LR
Potenza di uscita nominale | Output rated powe *	410 VA	620 VA	830 VA	410 VA	620 VA	830 VA
Carico di picco nominale (2s) | Rated peak load (2s) *	820 W	1240 W	1660 W	820 W	1240 W	1660 W
Tensione nominale di uscita | Rated output voltage	120 Vac ± 1,5%					
Frequenza di uscita | Output frequency	60 Hz ± 0,1%					
Forma d'onda d'uscita | Output waveform *	Sinusoidale pura / Pure sine wave (THD < 2,5%)					
Efficienza massima | Max Efficiency *	90%			92%		91%
Tensione di ingresso nominale | Rated input voltage *	10,5 ÷ 16 Vdc			21 ÷ 32 Vdc		
Corrente di ingresso a vuoto (modalità ON) No-load input current (ON mode) *	0,52 A @ 12V			0,27 A @ 24V		
Temperatura operativa / Operating temperature *	-15 ÷ +70 °C / +5°F ÷ +158°F					
Raffreddamento / Cooling	Ventilazione controllata in temperatura e assorbimento / Temperature-controlled ventilation and absorption					
Peso / Weight	2,6 kg / 5.7 lb	3,1 kg / 6.8 lb	3,1 kg / 6.8 lb	2,6 kg / 5.7 lb	3,1 kg / 6.8 lb	3,1 kg / 6.8 lb

* Per ulteriori dettagli consultare il manuale d'installazione ed uso / For more details, see the installation and use manual.



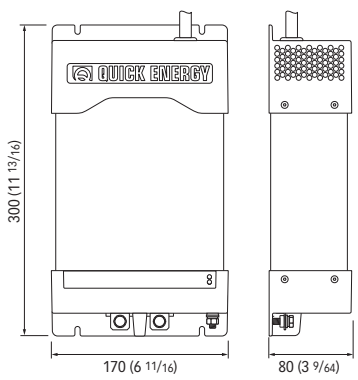

Dimensioni in mm (pollici) / Dimensions in mm (inch)

INVERTERS

HSI INVERTERS - LR
PURE SINE WAVE - 120 Vac / 60 Hz



VANTAGGI
- Onda sinusoidale pura.
- Elevata efficienza.
- Dimensioni contenute e riduzione dei pesi grazie alla tecnologia di conversione di energia ad alta frequenza.
- Funzionamento a piena potenza anche a temperature ambiente elevate.
- Elevata potenza di picco in uscita (200% del valore nominale per 2s).
- Modalità di LP (Basso Consumo) che permette di ridurre i consumi sulle batterie in caso di assenza di carico.
- **Modalità di funzionamento in parallelo**
- Interfaccia CAN bus per il trasferimento dati.
- Velocità variabile delle ventole di raffreddamento.
- Interfaccia utente intuitiva.
- Protezioni di Inversione di polarità (tramite fusibile), corto circuito, sovraccarico, sovratensione di uscita e surriscaldamento.

ADVANTAGES
- Pure sine wave.
- High efficiency.
- Small dimension and light weight thanks to high frequency energy switching conversion.
- Full output power operation at high ambient temperature.
- High output peak power (200% of nominal value for 2s).
- LP mode (Low consumption) to save batteries in case of no load condition.
- **Parallel operation mode**
- CAN bus interface for data transfer.
- Variable speed cooling fans.
- User-friendly interface.
- Protected against reverse polarity (by fuse), short circuit, overloading, output overvoltage and overheating.

Classe di sicurezza EN 62368-1 / Classe EMC EN 55032/B - FCC TITLE 47 PART 15 SUBPART B CLASS B
Safety classification EN 62368-1 / EMC Class EN 55032/B - FCC TITLE 47 PART 15 SUBPART B CLASS B

Modelli / Models	HSI 1210 LR	HSI 2410 LR	HSI 2413 LR	HSI 2415 LR
Potenza di uscita nominale | Output rated powe *	990 VA	990 VA	1230 VA	1460 VA
Carico di picco nominale (2s) | Rated peak load (2s) *	1980 W	1980 W	2460 W	2920 W
Tensione nominale di uscita | Rated output voltage	120 Vac ± 6%		120 Vac ± 7%	
Frequenza di uscita | Output frequency	60 Hz ± 0,1%			
Forma d'onda d'uscita | Output waveform *	Sinusoidale pura THD / Pure sine wave THD <2%			
Efficienza massima | Max Efficiency *	91%			92%
Tensione di ingresso nominale | Rated input voltage *	10,5 ÷ 16 Vdc	21 ÷ 32 Vdc		
Corrente di ingresso a vuoto (modalità ON) No-load input current (ON mode) *	0,5 A @ 12V	0,25 A @ 24V		
Temperatura operativa / Operating temperature *	-15 ÷ +70 °C / +5°F ÷ +158°F			
Raffreddamento / Cooling	Ventilazione controllata in temperatura e assorbimento / Temperature-controlled ventilation and absorption			
Peso / Weight	4,3 kg / 9.5 lb			

* Per ulteriori dettagli consultare il manuale d'installazione ed uso / For more details, see the installation and use manual.





HPB INTERFACE
Interfaccia per modalità di funzionamento in parallelo a pagina 280
Interface for parallel operation mode on page 280

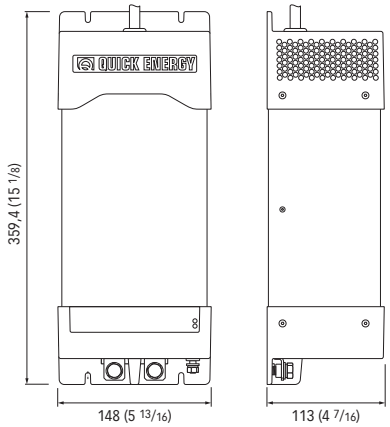

Dimensioni in mm (pollici) / Dimensions in mm (inch)

INVERTER ACCESSORIES

RDH 1660

PANNELLO REMOTO PER HSI
REMOTE DISPLAY FOR HSI

Il pannello remoto RDH è uno strumento che permette di monitorare lo stato degli Inverter HSI, tramite l'interfaccia CAN BUS.

RDH remote control panel allow you to monitor the status of HSI inverter by means of a CAN BUS interface.



RDH 1660 per HSI

- Display LCD alfanumerico. • Interfaccia utente multilingua.
- Visualizzazione della tensione di alimentazione dell'inverter.
- Visualizzazione della tensione di uscita dell'inverter.
- Visualizzazione della potenza di uscita dell'inverter.
- Retroilluminazione display impostabile su 6 livelli di intensità.
- Contrasto display impostabile su 5 livelli di intensità.
- Buzzer utilizzato per segnalazioni acustiche.
- Possibilità di modificare la modalità operativa e i parametri dell'inverter.
- Alimentazione universale 12/24 Vdc (alimentazione tramite porta CAN1 dell'inverter).
- Interfaccia CAN bus per il trasferimento dati.
- Facilità di installazione.
- Funzionamento in un ampio intervallo di temperature ambiente.
- Protetto contro l'inversione di polarità.

RDH 1660 for HSI

- Alphanumeric LCD display. • Multi-language user interface.
- Display of the inverter power supply voltage.
- Display of the inverter output voltage.
- Display of the inverter output power.
- Display backlight which can be set on 6 intensity levels
- Display contrast which can be set on 5 intensity levels.
- Buzzer used for acoustic signaling.
- Ability to change the operating mode and parameters of the inverter.
- Universal power supply 12/24 Vdc (power supply by inverter CAN1 port)
- CAN bus interface for data transfer.
- Easy installation.
- Can work in a wide range of ambient temperatures.
- Reverse polarity protection.

Modelli / Models	RDH 1660
Tensione di alimentazione / Supply voltage (1)	da 9 a 32 Vdc / from 9 to 32 Vdc
Assorbimento massimo / Max absorption (2)	50 mA
Temperatura operativa / Operating temperature	da -15 a +70°C / from +5 to +158°F*
Interfaccia di comunicazione / Communication interface	CAN bus con transceiver differenziale / CAN bus with differential transceiver
Dimensioni L x A x P / Dimensions W x H x D - mm (inch)	116,5 x 77,2 x 27,2 (4" 19/32 x 3" 1/32 x 1" 1/16)
Peso / Weight	105 g / 0,23 lb

(1) Lo strumento può resettarsi con una tensione di alimentazione inferiore agli 9 Vdc / The instrument can reset itself at a voltage less than 9 Vdc.
(2) Valore tipico con retro-illuminazione attiva ad intensità alta / Typical reading with backlighting on at high intensity.
(*) Con temperature inferiori a 0°C (+32°F) i cristalli del display rallentano il loro movimento / At temperatures below 0°C (+32°F) the movement of the display crystals slows down.

HPB INTERFACE

Il disposivo **HPB INTERFACE** permette il collegamento in parallelo dei seguenti modelli HR/LR

The HPB INTERFACE device allows the parallel connection of the following models HR/LR

Temperatura operativa da -15 a + 70°C
Operating temperature from +5 to +158°F

Peso 100 g / Weight 0,23 lb

Dimensioni in mm (pollici) / Dimensions in mm (inch)
105 x 63 x 36 mm (4" 9/64 x 2" 31/64 x 1" 27/64)



HR MODELS	Tensione di ingresso nominale Rated input voltage	Tensione di uscita nominale Rated output voltage	Frequenza di uscita Output frequency	2 unità in parallelo 2 unit in parallel	3 unità in parallelo 3 unit in parallel
HSI 1220 HR	10,5 - 16 V cc	230 Vac	50 Hz	**3800 VA**	**5700 VA**
HSI 2420 HR	21 - 32 V cc	230 Vac	50 Hz	**3800 VA**	**5700 VA**
HSI 2425 HR	21 - 32 V cc	230 Vac	50 Hz	**4750 VA**	**7100 VA**
HSI 2430 HR	21 - 32 V cc	230 Vac	50 Hz	**5700 VA**	**8550 VA**
LR MODELS	Tensione di ingresso Rated input voltage	Tensione di uscita Rated output voltage	Frequenza di uscita Output frequency	2 unità in parallelo 2 unit in parallel	3 unità in parallelo 3 unit in parallel
HSI 1210 LR	10,5 ÷ 16 Vdc	120 Vac	60 Hz	**1950 VA**	**2900 VA**
HSI 2410 LR	21 ÷ 32 Vdc	120 Vac	60 Hz	**1950 VA**	**2900 VA**
HSI 2413 LR	21 ÷ 32 Vdc	120 Vac	60 Hz	**2450 VA**	**3650 VA**
HSI 2415 LR	21 ÷ 32 Vdc	120 Vac	60 Hz	**2950 VA**	**4400 VA**

CHARGE SEPARATORS

ECS SEPARATORE DI CARICA ELECTRONIC CHARGE SEPARATOR

Il separatore di carica consente di aumentare il numero dei possibili collegamenti alle batterie, salvaguardando singolarmente la carica di ognuna come avviene di solito con i carica batterie ad uscite multiple. **Il separatore di carica ECS Quick** è stato costruito con la tecnologia a mosfet che permette di ripartire la carica senza dannose cadute di tensione.
The charge separator allows to increase the number of possible connections to the batteries, individually preserving each one's charge, as usually occurs with multiple output battery chargers.
The Quick ECS charge separator has been built using MOSFET technology, which makes it possible to distribute the charge without harmful voltage drops.



VANTAGGI

- Caduta di tensione trascurabile.
- Bassa dissipazione di potenza.
- Risparmio di energia di 6 volte superiore rispetto al sistema tradizionale a diodi.
- Funzionamento in un ampio intervallo di temperature ambiente.
- Funzionamento con impianti elettrici sia a 12 che a 24V in modo automatico.

ADVANTAGES

- Negligible voltage drop.
- Low power dissipation.
- Energy saving 6 times greater than the one given by traditional diode devices available on the market.
- Capable of operating in a wide range of ambient temperatures.
- Suitable for both 12 and 24V operation automatically.

Modelli / Models	ECS 162	ECS 163	ECS 222	ECS 223
Tensione in ingresso | Input voltage	5 ÷ 31 Vdc			
Caduta di tensione (1) | Loss of voltage (1)	< 0,26 Vdc (0,04 Vdc @ 20A)			
Numero di ingressi | Number of inputs	1			
Numero di uscite | Number of outputs	2	3	2	3
Corrente di carica da carica batteria (2) | Battery charger current (2)	120 A		180 A	
Corrente di carica da alternatore (2) | Charge current from alternator (2)	160 A		220 A	
Raffreddamento / Cooling	Naturale / Natural			
Dimensioni L x A x P | Dimensions W x H x D - mm (inch)	195 x 68 x 135 (10"23/32 x 19"1/2 x 5")			
Peso | Weight	1200 g / 2,64 lb	1250 g / 2,75 lb	1200 g / 2,64 lb	1250 g / 2,75 lb

(1) Valori tipici / Typical values. (2) Corrente totale massima ripartita sulle uscite / Total maximum current divided over output points.

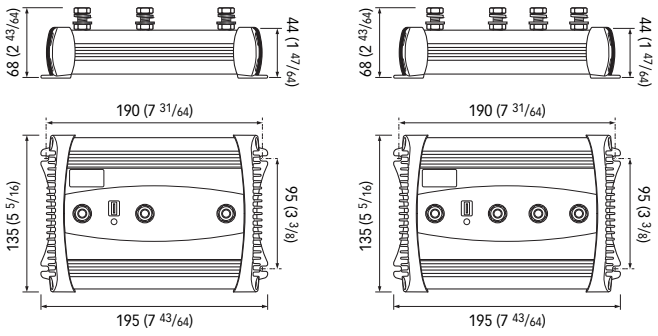

Dimensioni in mm (pollici) / Dimensions in mm (inch)

SWITCHING VOLTAGE REDUCERS

VRS

RIDUTTORI DI TENSIONE SWITCHING
SWITCHING VOLTAGE REDUCERS

La lunga esperienza maturata nel settore della nautica ci ha permesso di realizzare una gamma di riduttori di tensione con prestazioni superiori rispetto allo standard di mercato.

Our long experience in the nautical field has enabled us to develop a line of voltage reducers that guarantee superior performance levels with respect the standards normally available on the market.



VANTAGGI

- Bassa ondulazione residua sull'uscita (ripple inferiore a 50mV RMS)
- Protezioni contro il corto circuito, sovratensione d'uscita, inversione di polarità in uscita.

ADVANTAGES

- Low residual output fluctuation (ripple lower than 50mV RMS).
- Protections against short circuit, output overvoltage, reverse output polarity.

Modelli / Models	VRS 10	VRS 16	VRS 23
Corrente di uscita massima (1) | Maximum output current (1)	8 A	12 A	18 A
Carico di uscita massimo | Maximum output load (2)	10 A	16 A	23 A
Tensione nominale in uscita | Rated output voltage	13,5 Vdc ± 0,5 Vdc		
Stabilità di tensione in uscita | Voltage stability	1 %		
Ondulazione residua | Residual ripple	30mV max RMS		
Tensione di alimentazione | Supply voltage	20 ÷ 30 Vdc		
Assorbimento massimo | Maximum absorption	8,3 A	11,9 A	17,8 A
Raffreddamento | Cooling	Naturale / Natural		
Materiale contenitore | Case material	Alluminio / Aluminium		
Dimensioni L x A x P | Dimensions W x H x D - mm (inch)	160 x 75 x 35 (6" 19/64 x 2" 61/64 x 1" 3/8)	170 x 105 x 35 (6" 11/16 x 4" 9/64 x 1" 3/8)	200 x 116 x 41 (7"7/8 x 4" 9/16 x 1" 39/64)
Peso | Weight	390 g / 0,86 lb	550 g / 1,2 lb	780 g / 1,72 lb

(1) Valore in funzionamento continuo / For continuous operation.
(2) Valore in funzionamento intermittente (1' ON 1' OFF alla temperatura ambiente di 21°C / 69.8°F) / For intermittent operation (1 min ON, 1 min OFF at an ambient temperature of 21°C / 69,8°F).

VRS HE

RIDUTTORI DI TENSIONE SWITCHING AD ALTA EFFICIENZA
SWITCHING VOLTAGE REDUCER HIGH EFFICIENCY



Modello / Model	VRS 30 HE
Corrente di uscita massima nominale (1) | Maximum nominal output current (1)	30 A
Tensione nominale in uscita | Rated output voltage	13,5 Vdc
Stabilità di tensione in uscita | Voltage stability	1 %
Ondulazione residua | Residual ripple	< 15mV RMS
Intervallo tensione d'ingresso | Input voltage range	18 ÷ 32 Vdc
Tensione nominale di ingresso | Rated input voltage	24 Vdc
Assorbimento massimo | Maximum absorption	25 A
Temperatura operativa (2) | Operating temperature (2)	da -20 a + 55°C / from -4 to 131°F
Raffreddamento | Cooling	Naturale / Natural
Efficienza (3) | Efficiency (3)	> 95%
Materiale contenitore | Case material	Alluminio / Aluminium
Dimensioni L x A x P (4) | Dimensions W x H x D (4) - mm (inch)	120 x 157 x 40 / (4"23/32 x 6"3/16 x 1"37/64)
Peso | Weight	500 g / 1,1 lb

(1) Valore in funzionamento continuo / For continuous operation (2) Riduzione di potenza con temperatura > 40°C / Derating with temperature > 40°C.
(3) Alla tensione nominale di ingresso e corrente nominale massima di uscita / At the rated input voltage and maximum nominal output current.
(4) Incluso ingombro connettori / Included connectors dimensions.

BATTERY ISOLATOR

STACCABATTERIA CON CHIAVE ESTRAIBILE
BATTERY ISOLATOR WITH REMOVABLE KEY



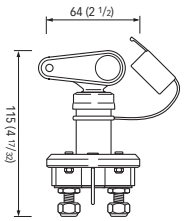

100 A **Unipolare / Unipolar**
Materiale plastico nero / Black plastic material

Modello / Model	S10 N
Tensione nominale / Rated voltage	24 V
Corrente max funzionamento continuo / Max current continuous operation	100 A
Corrente massima / Max current	2000 A / 3"
Contatti / contacts	Rame argentato / Silver-plated copper



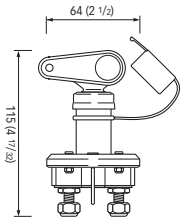

140 A **Unipolare / Unipolar**
200 A **Materiale plastico nero / Black plastic material**

UNI EN 28846
Solo modelli S14 NG - S20 NG
Only models S14 NG - S20 NG

Modelli / Models	S14 N - S14 NG	S20 N - S20 NG
Tensione nominale / Rated voltage	24 V	
Corrente max funzionamento continuo / Max current continuous operation	140 A	200 A
Corrente massima / Max current	2000 A / 3"	
Contatti / contacts	Rame argentato / Silver-plated copper	



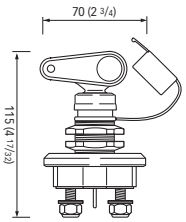

140 A **Unipolare / Unipolar**
Materiale plastico nero e ottone cromato
200 A **Black plastic and chrome-plated brass material**

Modelli / Models	S14 C	S20 C
Tensione nominale / Rated voltage	24 V	
Corrente max funzionamento continuo / Max current continuous operation	140 A	200 A
Corrente massima / Max current	2000 A / 3"	
Contatti / contacts	Rame argentato / Silver-plated copper	



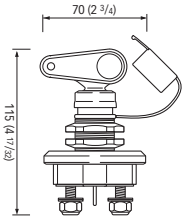

140 A **Unipolare / Unipolar**
Materiale plastico nero e ottone cromato
200 A **Black plastic and chrome-plated brass material**

UNI EN 28846
Solo modelli S14 DG - S20 DG
Only models S14 DG - S20 DG

Modelli / Models	S14 D - S14 DG	S20 D - S20 DG
Tensione nominale / Rated voltage	24 V	
Corrente max funzionamento continuo / Max current continuous operation	140 A	200 A
Corrente massima / Max current	2000 A / 3"	
Contatti / contacts	Rame argentato / Silver-plated copper	

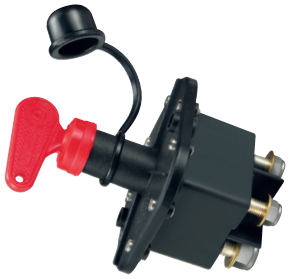

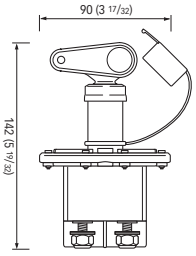

120 A **Bipolare / Bipolar**
Materiale plastico nero / Black plastic material

UNI EN 28846

Modello / Model	S12 NB
Tensione nominale / Rated voltage	24 V
Corrente max funzionamento continuo / Max current continuous operation	120 A
Corrente massima / Max current	2000 A / 3"
Contatti / contacts	Rame argentato / Silver-plated copper

Dimensioni in mm (pollici) / Dimensions in mm (inch)

WATER HEATERS



WATER HEATERS WATER HEATERS WAT

SCALDA ACQUA
WATER HEATERS

Quick dispone della più vasta gamma di scalda acqua per imbarcazioni presente sul mercato nazionale ed estero.

Gli scalda acqua Quick sono proposti in 5 linee, B3, BX, BXS, BK2 e BK3, con modelli da 15 a 200 litri.

I Nautic Boiler Quick offrono diversi vantaggi e tra questi: l'ottima qualità dei materiali, lo scambiatore di calore ad elevata superficie di scambio, la possibilità di produrre acqua calda anche con la resistenza elettrica, la valvola di sicurezza e di ritegno che permette di scaricare l'acqua del boiler in caso di inutilizzo. I serbatoi sono tutti in acciaio inox Aisi 316, saldato in atmosfera protetta di gas Argon, quindi particolarmente resistente agli agenti corrosivi. L'isolamento termico è assicurato da una schiumatura a iniezione di poliuretano ad elevato spessore, fornendo così una migliore e più lunga ritenzione termica.

I rivestimenti esterni sono proposti in acciaio inox nella serie BX-BXS e in materiale composito nella serie B3. Entrambi i materiali offrono durata e resistenza. La serie B3 è particolarmente resistente agli urti e agli inconvenienti dell'ambiente marino, oltre che a favorire una migliore maneggevolezza durante l'installazione.

Quick boasts the widest range of nautical water heaters available on the domestic and foreign market.

Quick water heaters are divided into 5 product lines, B3, BX, BXS, BK2 e BK3, with models from 15 to 200 liters.

Quick Nautic boilers offer several advantages and among these: high quality materials, heat exchanger with wide exchange surface, the possibility to produce hot water from electric element, the relief/non-return valve that allows discharging of the water heater in cases of disuse.
All the tanks are made in Aisi 316 stainless steel, welded with Argon shielding gas and hence highly resistant to corrosive agents. Thermal insulation is ensured by the injection of high density polyurethane foam, which grants excellent and long-lasting heat retention properties.

External covers are either in stainless steel (BX-BXS series) or in composite material (B3 series). Both materials are long-lasting and resistant. B3 series is particularly resistant to both bumps and the marine environment characteristics, besides being easier to handle during installation.

Tutti gli scalda acqua Quick sono garantiti 3 anni
All Quick water heater come with a 3 years warranty

SCALDA ACQUA
WATER HEATERS



SCALDA ACQUA
WATER HEATERS

B3 series

B3	**15 Litri** / Litres	p. 290
B3	**20 Litri** / Litres	p. 290
B3	**25 Litri** / Litres	p. 290
B3	**30 Litri** / Litres	p. 290
B3	**40 Litri** / Litres	p. 290
B3	**60 Litri** / Litres	p. 290
B3	**80 Litri** / Litres	p. 290



BX series

BX	**15 Litri** / Litres	p. 291
BX	**20 Litri** / Litres	p. 291
BX	**25 Litri** / Litres	p. 291
BX	**30 Litri** / Litres	p. 291
BX	**40 Litri** / Litres	p. 291
BX	**50 Litri** / Litres	p. 291
BX	**60 Litri** / Litres	p. 291
BX	**80 Litri** / Litres	p. 291
BX	**100 Litri** / Litres	p. 291



BXS series

BX	**16 Litri** / Litres	p. 292
BXS	**25 Litri** / Litres	p. 292
BXS	**40 Litri** / Litres	p. 292



BK series

BK2	**160 Litri** / Litres	p. 294
BK2	**200 Litri** / Litres	p. 294
BK3	**200 Litri** / Litres	p. 295

NAUTIC BOILER

NAUTIC BOILER B3 NAUTIC BOILER BX NAUTIC BOILER BXS

I vantaggi e caratteristiche
- Elevata qualità dei materiali.
- **Scambiatore di calore ad elevata superficie di scambio.**
- **Scambiatore** di calore in **acciaio inox AISI 316**.
- **Serbatoio** in **acciaio inox Aisi 316 L,** saldato in atmosfera protetta di gas Argon, quindi particolarmente resistente agli agenti corrosivi.
- **L'isolamento termico** con schiumatura a iniezione di poliuretano ad alto spessore che offre una migliore e più lunga ritenzione termica.
- **Resistenza elettrica in Incoloy®.**
- Possibilità di produrre acqua calda anche con la resistenza elettrica, completa di termostato di sicurezza regolabile.
- Valvola di sicurezza e di ritegno che permette di scaricare l'acqua del boiler in caso di inutilizzo.

Accessori optional
- **Protezione antideflagrante.**

La resistenza elettrica può essere dotata su richiesta di un carter in alluminio anodizzato che rende il boiler protetto negli ambienti potenzialmente esplosivi **(ISO 8846).**

- **Premiscelatore dell'acqua in kit.**

Benefits and features
- High quality materials.
- **Heat exchanger with wide exchange surface.**
- **Heat exchanger** in **AISI 316 stainless steel.**
- **The tank** is made in **316 L AISI stainless steel** welded with Argon shielding gas and hence highly resistant to corrosive agents.
- **The thermal insulation** is high thickness polyurethane foam injected between the cover and tank giving excellent heat retention properties.
- **The electrical heating element is made of Incoloy®.**
- Produces hot water from the electric element, that is fitted with an adjustable safety thermostat.
- Relief/non-return vale that allows discharging of the water heater in case of disuse.

Optional accessories
- **Anti-flare protection.**

The heating element can be provided with an anodized aluminium case that protects the water heater in potentially explosive environments **(ISO 8846).**

- **Thermostatic mixing valve kit.**



Linea B3 da 15 a 80 litri.
B3 product line from 15 to 80 litres.

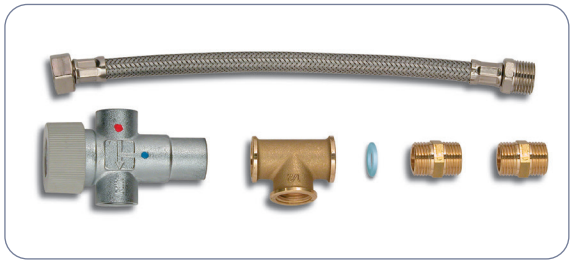

Premiscelatore dell'acqua in kit. / Thermostatic mixing valve kit.





ISO 8846

Protezione antideflagrante. / Anti-flare protection

NAUTIC BOILER B3

Contenitore in materiale composito
Serbatoio in acciaio inox AISI 316

Casing in composite material
Tank in stainless steel AISI 316



Selle e fasce per l'installazione a parete o su piano sono in acciaio inox AISI 316 e vengono fornite di serie in ogni confezione.

Tank mounting brackets or wall or floor-mounted are in stainless steel AISI 316 and are supplied as standard in each package.

NAUTIC BOILER B3	
Pressione serbatoio (collaudo) / Tank pressure (running test)	800 kPa (1)
Pressione massimo esercizio / Maximum working pressure	600 kPa (1)
Tensione elemento riscaldante / Electric element voltage rating (2)	12 Vac / 220 Vac ± 10% [-] / 110 Vac ± 10% [L]
Potenza elemento riscaldante / Electric element power (2)	300 W - 500 W - 600 W - 1200 W
Diametro raccordi / Outputs diameter	1/2"

(1) 1 Bar = 100 kPa / 1 Bar = 100 kPa / (2) Disponibile su richiesta / Available on request

Capacità serbatoio / Tank capacity			Diametro / Diameter		Lunghezza / Length		Peso (3) / Weight (3)		Resistenza elettrica Heating element		Modelli / Models
NAUTIC BOILER B3	L	Gal.	mm	inch	mm	inch	Kg	lb	Watt	Vac	cod. / code
	**15**	3,9	**300**	11" 13/16	**405**	15" 31/32	**7**	15.4	300	12	**B3 15 03S1**
									500	220	**B3 15 05S**
									600	110	**B3 15 06SL**
									1200	220	**B3 15 12S**
										110	**B3 15 12SL**
	**20**	5,3	**300**	11" 13/16	**500**	19" 11/16	**8,1**	17.8	300	12	**B3 20 03S1**
									500	220	**B3 20 05S**
									600	110	**B3 20 06SL**
									1200	220	**B3 20 12S**
										110	**B3 20 12SL**
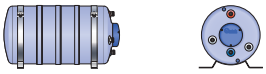	**25**	6,6	**300**	11" 13/16	**605**	23" 27/32	**8,5**	18.7	500	220	**B3 25 05S**
									600	110	**B3 25 06SL**
									1200	220	**B3 25 12S**
										110	**B3 25 12SL**
	**30**	7,9	**360**	14" 3/16	**495**	19" 1/2	**10,5**	23.1	500	220	**B3 30 05S**
									600	110	**B3 30 06SL**
									1200	220	**B3 30 12S**
										110	**B3 30 12SL**
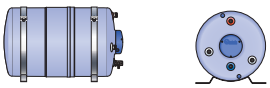	**40**	10,5	**360**	14" 3/16	**620**	24" 7/16	**11,7**	25.8	500	220	**B3 40 05S**
									600	110	**B3 40 06SL**
									1200	220	**B3 40 12S**
										110	**B3 40 12SL**
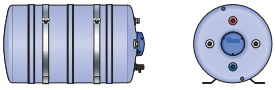	**60**	15,8	**400**	15" 3/4	**721**	28" 3/8	**14,6**	32.2	500	220	**B3 60 05S**
									600	110	**B3 60 06SL**
									1200	220	**B3 60 12S**
										110	**B3 60 12SL**
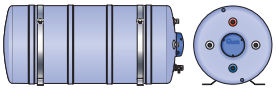	**80**	21,1	**400**	15" 3/4	**921**	36"1/2	**17,8**	39.2	1200	220	**B3 80 12S**
										110	**B3 80 12SL**

(3) A vuoto dell'apparecchio / When empty

NAUTIC BOILER BX



Contenitore in acciaio inox Aisi 304
Casing in stainless steel 304 Aisi

Serbatoio in acciaio inox Aisi 316
Tank in stainless steel 316 Aisi

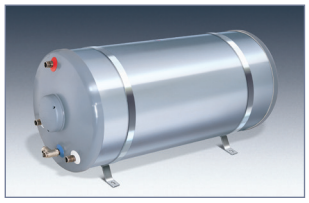

Selle e fasce per l'installazione a parete o su piano sono in acciaio inox AISI 316 e vengono fornite di serie in ogni confezione.

Tank mounting brackets or wall or floor-mounted are in stainless steel AISI 316 and are supplied as standard in each package.

NAUTIC BOILER BX	
Pressione serbatoio (collaudo) / Tank pressure (running test)	800 kPa (1)
Pressione massimo esercizio / Maximum working pressure	600 kPa (1)
Tensione elemento riscaldante / Electric element voltage rating (2)	220 Vac ± 10% [-] / 110 Vac ± 10% [L]
Potenza elemento riscaldante / Electric element power (2)	500 W - 600 W - 1200 W
Diametro raccordi / Outputs diameter	1/2"

(1) 1 Bar = 100 kPa / 1 Bar = 100 kPa / (2) Disponibile su richiesta / Available on request

Capacità serbatoio / Tank capacity			Diametro / Diameter		Lunghezza / Length		Peso (3) / Weight (3)		Resistenza elettrica Heating element		Modelli Models
NAUTIC BOILER BX	L	Gal.	mm	inch	mm	inch	Kg	lb	Watt	Vac	cod. / code
	15	3,9	300	11" 13/16	405	15" 31/32	9,5	20.9	500	220	BX 15 05S
									600	110	BX 15 06SL
									1200	220	BX 15 12S
										110	BX 15 12SL
	20	5,3	300	11" 13/16	500	19" 11/16	10,9	24.0	500	220	BX 20 05S
									600	110	BX 20 06SL
									1200	220	BX 20 12S
										110	BX 20 12SL
	25	6,6	300	11" 13/16	605	23" 27/32	12,3	27.1	500	220	BX 25 05S
									600	110	BX 25 06SL
									1200	220	BX 25 12S
										110	BX 25 12SL
	30	7,9	360	14" 3/16	495	19" 31/64	12,6	27.8	500	220	BX 30 05S
									600	110	BX 30 06SL
									1200	220	BX 30 12S
										110	BX 30 12SL
	40	10,5	360	14" 3/16	620	24"13/32	14,7	32.6	500	220	BX 40 05S
									600	110	BX 40 06SL
									1200	220	BX 40 12S
										110	BX 40 12SL
	50	13,2	400	15" 3/4	610	24" 1/64	17	37.5	500	220	BX 50 05S
									600	110	BX 50 06SL
									1200	220	BX 50 12S
										110	BX 50 12SL
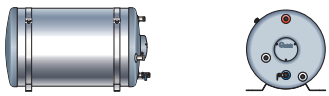	60	15,8	400	15" 3/4	715	28"1/8	19	41.9	500	220	BX 60 05S
									600	110	BX 60 06SL
									1200	220	BX 60 12S
										110	BX 60 12SL
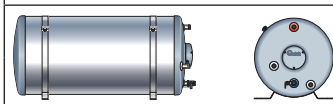	80	21,1	400	15" 3/4	905	35"5/8	22,7	50.0	1200	220	BX 80 12S
										110	BX 80 12SL
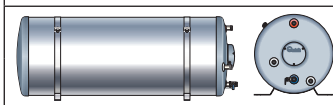	100	26,4	400	15" 3/4	1105	43"1/2	26,4	58.2	1200	220	BX 100 12S
										110	BX 100 12SL

(3) A vuoto dell'apparecchio / When empty

NAUTIC BOILER BX 16

Contenitore in materiale termoformato
Serbatoio in acciaio inox AISI 316

Casing in thermoformed material
Tank in AISI 316 stainless steel



Le dimensioni ridotte e la capacità del serbatoio in acciaio inox Aisi 316 da 16 litri soddisfano una larga parte delle richieste del mercato. E' senza dubbio un prodotto pratico e funzionale da installare e da utilizzare.
The compact dimensions and capacity of the 16 litre stainless steel 316 tank satisfies a large part of the market. The BX16 is easy to install and highly functional.

NAUTIC BOILER BXS 25/40

Contenitore in acciaio inox Aisi 304
Serbatoio in acciaio inox Aisi 316

Casing in 304 Aisi stainless steel
Tank in 316 Aisi stainless steel



Gli scalda acqua serie BXS si distinguono per la forma quadrata che risulta essere molto apprezzata soprattutto per la sua facilità di installazione.

The BXS water heater range is distinguished by the square-shape design, making for particularly easy installation.

	NAUTIC BOILER BX 16	NAUTIC BOILER BXS 25/40
Pressione serbatoio (collaudo) / Tank pressure (running test)	800 kPa (1)	800 kPa (1)
Pressione massimo esercizio / Maximum working pressure	600 kPa (1)	600 kPa (1)
Tensione elemento riscaldante / Electric element voltage rating (2)	12 Vac / 220 Vac ± 10% [-] / 110 Vac ± 10% [L]	220 Vac ± 10% [-] / 110 Vac ± 10% [L]
Potenza elemento riscaldante / Electric element power (2)	300 W - 500 W - 600 W - 1200 W	500 W - 600 W - 1200 W
Diametro raccordi / Outputs diameter	1/2"	1/2"

(1) 1 Bar = 100 kPa / 1 Bar = 100 kPa / (2) Disponibile su richiesta / Available on request

Capacità serbatoio / Tank capacity			A		B		C		Peso(3)/ Weight(3)		Resistenza elettrica Heating element		Modelli Models
NAUTIC BOILER BX/BXS	L	Gal.	mm	inch	mm	inch	mm	inch	Kg	lb	Watt	Vac	cod. / code
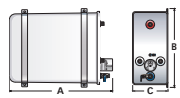	16	4,2	520	20" 15/32	350	15" 25/32	180	7"3/32	10,5	23,5	500	220	BX 16 05S
											600	110	BX 16 06SL
											1200	220	BX 16 12S
												110	BX 16 12SL
	25	6,6	480	18" 57/24	330	12" 63/64	330	12" 63/64	13,5	29,8	500	220	BXS 25 05S
											600	110	BXS 25 06SL
											1200	220	BXS 25 12S
												110	BXS 25 12SL
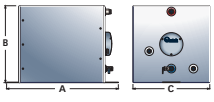	40	10,5	560	22" 57/24	380	14" 31/32	380	14" 31/32	17	37,5	500	220	BXS 40 05S
											600	110	BXS 40 06SL
											1200	220	BXS 40 12S
												110	BXS 40 12SL

(3) A vuoto dell'apparecchio / When empty

NAUTIC BOILER

NAUTIC BOILER
BK



BK2 160/200L

Con scambiatore di calore
Doppia resistenza elettrica

With Heat Exchanger
Double electrical heating element.

I vantaggi e caratteristiche
- Elevata qualità dei materiali.
- **Scambiatore di calore ad elevata superficie di scambio.**
- **Scambiatore** di calore in **acciaio inox AISI 316**.
- **Serbatoio** in **acciaio inox Aisi 316 L,** saldato in atmosfera protetta di gas Argon, quindi particolarmente resistente agli agenti corrosivi.
- **L'isolamento termico** con schiumatura a iniezione di poliuretano ad alto spessore che offre una migliore e più lunga ritenzione termica.
- **Resistenza elettrica in Incoloy®.**
- **Doppia resistenza elettrica**
- Possibilità di produrre acqua calda anche con la resistenza elettrica, completa di termostato di sicurezza regolabile.
- Valvola di sicurezza e di ritegno che permette di scaricare l'acqua del boiler in caso di inutilizzo.
- **Indicatore di temperatura acqua in accumulo.**
- Piedini di appoggio a pavimento regolabili.

Benefits and features
- High quality materials.
- **Heat exchanger with wide exchange surface.**
- **Heat exchanger** in **AISI 316 stainless steel.**
- **The tank** is made in **316 L AISI stainless steel** welded with Argon shielding gas and hence highly resistant to corrosive agents.
- **The thermal insulation** is high thickness polyurethane foam injected between the cover and tank giving excellent heat retention properties.
- **The electrical heating element is made of Incoloy®.**
- **Double electrical heating element.**
- Produces hot water from the electric element, that is fitted with an adjustable safety thermostat.
- Relief/non-return vale that allows discharging of the water heater in case of disuse.
- **Temperature control panel.**
- Adjustable levelling feet.

BK3 200 L

Senza scambiatore di calore.
Doppia resistenza elettrica.

Without heat exchanger.
Double electrical heating element.

I vantaggi e caratteristiche
- Elevata qualità dei materiali.
- **Serbatoio** in **acciaio inox Aisi 316 L,** saldato in atmosfera protetta di gas Argon, quindi particolarmente resistente agli agenti corrosivi.
- **L'isolamento termico** con schiumatura a iniezione di poliuretano ad alto spessore che offre una migliore e più lunga ritenzione termica.
- **Resistenza elettrica in Incoloy®.**
- **Doppia resistenza elettrica.**
- Resistenza elettrica completa di termostato di sicurezza regolabile.
- Valvola di sicurezza e di ritegno che permette di scaricare l'acqua del boiler in caso di inutilizzo.
- **Indicatore di temperatura acqua in accumulo.**
- Piedini di appoggio a pavimento regolabili.
- **Staffe di fissaggio integrate.**
- **Flessibilità di montaggio.**

Benefits and features
- High quality materials.
- **The tank is made in 316 L AISI stainless steel** welded with Argon shielding gas and hence highly resistant to corrosive agents.
- **The thermal insulation** is high thickness polyurethane foam injected between the cover and tank giving excellent heat retention properties.
- **The electrical heating element is made of Incoloy®.**
- **Double electrical heating.**
- Electric element is fitted with an adjustable safety thermostat.
- Relief/non-return vale that allows discharging of the water heater in case of disuse.
- **Temperature control panel.**
- Adjustable levelling feet.
- **Integrated mounting brackets.**
- **Mounting flexibility.**

BK2 160/200 L

Con scambiatore di calore
Doppia resistenza elettrica
Serbatoio in acciaio inox AISI 316 L
Coibentato con poliuretano rigido iniettato
Rivestimento esterno in SKI grigio

With Heat Exchanger
Double electrical heating element
The tank is made in 316 L AISI stainless steel
Insulated with injected rigid polyurethane
External covering in gray SKI



• Staffe non incluse.
• Metal bracket not included.

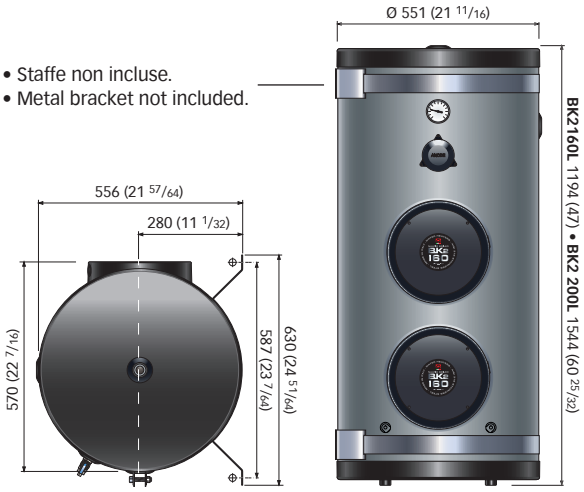

	NAUTIC BOILER BK2 160	NAUTIC BOILER BK2 200	
Pressione serbatoio (collaudo) / Tank pressure (running test)	800 kPa (1)	800 kPa (1)	
Pressione massimo esercizio / Maximum working pressure	1000 kPa (1)	1000 kPa (1)	
Tensione elemento riscaldante / Electric element voltage rating (2)	230 Vac	230 Vac	400/3 Vdc
Potenza singolo elemento riscaldante / Single electric element power (2)	2000 W	2000 W	4000 W
Diametro raccordi / Outputs diameter	3/4"	3/4"	

(1) 1 Bar = 100 kPa / 1 Bar = 100 kPa / (2) Disponibile su richiesta / Available on request

Capacità serbatoio Tank capacity		Peso(3)/ Weight(3)		Resistenza elettrica Heating element		Modelli doppia resistenza elettrica Double electrical heating element models
L	Gal.	Kg	lb	Watt	Vac	cod. / code
160	42,3	44	97	2 X 2000	230	BK2 160 20SD
200	52,8	52	114,6	2 X 2000	230	BK2 200 20SD
				2 X 4000	400	BK2 200 40STD

BK3 200 L

Senza scambiatore di calore
Doppia resistenza elettrica
Serbatoio in acciaio inox AISI 316 L
Coibentato con poliuretano rigido iniettato
Rivestimento esterno in SKI bianco
Staffe di fissaggio integrate
Flessibilità di montaggio:
- verticale e orizzontale a pavimento
- a soffitto

Without heat exchanger
Double electrical heating element
The tank is made in 316 L AISI stainless steel
Insulated with injected rigid polyurethane
External covering in white SKI
Integrated mounting brackets
Possibility of ceiling mounting
Mounting flexibility
- Vertical and horizontal to the floor
- Ceiling



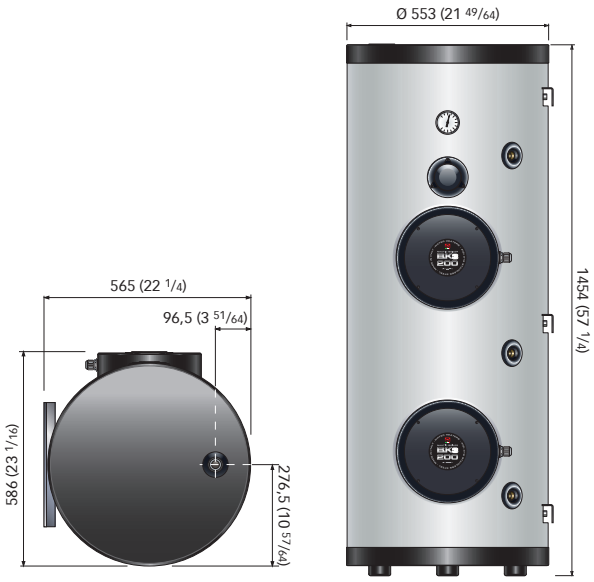

	NAUTIC BOILER BK3 200	
Pressione serbatoio (collaudo) / Tank pressure (running test)	800 kPa (1)	
Pressione massimo esercizio / Maximum working pressure	1000 kPa (1)	
Tensione elemento riscaldante / Electric element voltage rating (2)	230 Vac	400/3 Vdc
Potenza elemento riscaldante / Electric element power (2)	2000 W	4000 W
Diametro raccordi / Outputs diameter	3/4"	

(1) 1 Bar = 100 kPa / 1 Bar = 100 kPa / (2) Disponibile su richiesta / Available on request

Capacità serbatoio Tank capacity		Peso(3)/ Weight(3)		Resistenza elettrica Heating element		Modelli doppia resistenza elettrica Double electrical heating element models
L	Gal.	**Kg**	lb	Watt	Vac	**cod. / code**
200	52,8	**53**	117	2 X 2000	230	**BK3 200 20SD**
				2 X 4000	400	**BK3 200 40STD**

ACCESSORIES

CONNETTORI / CONNECTORS



Contatti dorati
Gold plated contacts

Con contatti "Hypertac"- Struttura di contatto di elevata prestazione.
Essa offre diversi vantaggi rispetto ai contatti spina-boccola convenzionali: alta portata di corrente dovuta alla bassa resistenza di contatto, straordinaria continuità elettrica, distribuzione omogenea della corrente sul contatto, lunga vita del contatto, elevata affidabilità.

Hypertac connectors assure high performance contact structures.
They offer numerous benefits compared to a conventional plug and socket connection: high current rating due to low contact resistance, exceptional electrical continuity, uniform distribution of current on the contact, long contact life, and excellent reliability.

TECHNICAL DATA	7103	7105	7106	7107	7108	7109	7110	7112
N° contatti / N° Contacts	**3**	**5**	**6**	**7**	**8**	**9**	**10**	**12**
Portata in corrente del singolo contatto Current capacity of the single contact	12A	7A	6A	5A	4A	4A	3A	3A
Tensione / Voltage	48 V							
Grado di protezione (1) Protection rating (1)	**IP67**							

(1) With the plug correctly inserted into the socket. Excluding the area of the socket where the exit cable is fixed (IP00).
(1) Con la spina correttamente inserita nella presa. Esclusa la zona della presa dove è saldato il cavo di uscita (IP00).

PASSACAVI / CABLE OUTLETS

I passacavi stagni Quick sono stati appositamente studiati per resistere alla corrosione, all'umidità ed eventuali infiltrazioni d'acqua.
The Quick watertight cable outlets have been expressly designed to withstand corrosion, humidity and any possible seepage.



Modelli / Models Confez. 1 pezzo / Single package	Modelli / Models Confez. 10 pezzi / 10 pieces package	Diametro cavi Cable diameter	Dimensioni L x H - max Dimensions W x H - max
8011	**8111**	5 - 10 mm (3/16"- 13/32")	48 x 38 mm (1" 7/8 - 1" 1/2)
8013	**8113**	7 - 12 mm (9/32" - 15/32)	48 x 39 mm (1" 7/8 - 1" 17/32)
8016	**8116**	10 - 14 mm (13/32" - 9/16")	48 x 40 mm (1" 7/8 - 1" 9/16)
8025	**8125**	10 - 17 mm (25/64" - 9/16")	48 x 42 mm (1" 7/8 - 1" 21/32)

Passaparatia per tutti i modelli di salpa ancora e verricelli da tonneggio
Bulkhead fittings for all windlass and capstan models



Interruttore elettronico per pompe di sentina
Electronic switch for bilge pumps

Questo interruttore consente di azionare la pompa di sentina in presenza di acqua.

This electronic switch allows the bilge pump to be operated in presence of water.



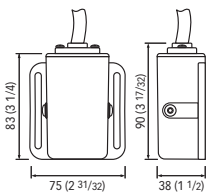

I VANTAGGI
- **Funzionamento gestito da microcontrollore.**
- **Filtro digitale evoluto per discriminare la presenza dell'acqua.**
- **Indicazione remota dello stato di funzionamento tramite led*.**
- Possibilità di attivazione remota manuale della pompa tramite pulsante*.
- Segnalazione attivazione prolungata della pompa di sentina (se installato led).
- Protezione contro l'eccessivo scaricamento della batteria.
- Ritardo nell'attivazione (5 sec) e disattivazione (20 sec) per evitare false attivazioni e disattivazioni dovute al rollìo della barca.

*Led e pulsante non forniti.

THE ADVANTAGES
- **Operation by microcontroller.**
- **Advanced digital filter to detect the presence of water.**
- **Remote indication of operation status by led*.**
- Manual remote pump switch-on by button*.
- Signal for prolonged bilge pump switch on (if led is installed).
- Protection against excessive battery rundown.
- Switch-on (5 sec)/switch-off (20sec) delay to avoid false switch-on/switch-off cycling of the pump caused by the roll of the boat.

* Led and button not supplied.

Modelli Models	Portata max Current max	Tensione di alimentazione Voltage supply	Assorbimento corrente a riposo Current absorbed when idling
EBSN 10	10 A	9 ÷ 31 Vdc	7,5 mA (Valore tipico Typical value)
EBSN 15	15 A		
EBSN 20	20 A		

Dimensioni in mm (pollici) / Dimensions in mm (inch)

ACCESSORIES

ELETTROVALVOLE
SOLENOIDS VALVES



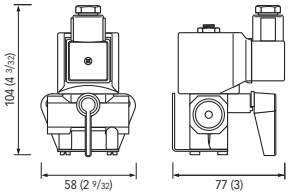

ELETTROVALVOLA 1/2" GAS
SOLENOID VALVES 1/2" GAS

UNI EN 28846

Modelli / Models	EL0511	EL0521	EL0516	EL0526
Tensione nominale / Rated voltage	12 V	24 V	12 V	24 V
Potenza bobina / Coil power	14 W		14 W	
Raccordi / Connectors	1/2" gas		1/2" gas	
Portata carburante / Fuel flowrate	100 L / 1h		600 L / 1h	
By pass / By pass function	SI / YES		SI / YES	
Fluidi / Fluids	Gasolio - Acqua - olii leggeri / Diesel oil - Water - Light oils			

Raccordo per elettrovalvole 1/2" GAS
Connector for solenoid valves 1/2" GAS

Modelli / Models	RC12GG10	RC12GR08	RC12GR10	RC12GR12
Ø Tubo di gomma / Ø Rubber pipe	10 mm (13/32")	-	-	-
Ø Tubo di rame / Ø Copper pipe	-	8 mm (5/16")	10 mm (13/32")	12 mm (15/32")

Dimensioni in mm (pollici) / Dimensions in mm (inch)

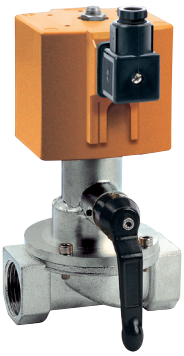

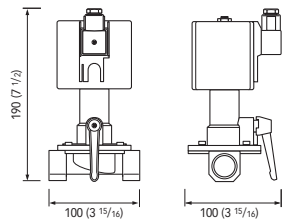

ELETTROVALVOLA 1" GAS
SOLENOID VALVES 1" GAS

UNI EN 28846

Modelli / Models	EL1013	EL1023
Tensione nominale / Rated voltage	12 V	24 V
Potenza bobina / Coil power	43 W	
Raccordi / Connectors	1" gas	
Portata carburante / Fuel flowrate	3350 L / 1h	
By pass / By pass function	SI / YES	
Fluidi / Fluids	Gasolio - Acqua - olii leggeri / Diesel oil - Water - Light oils	

Dimensioni in mm (pollici) / Dimensions in mm (inch)

ESPOSITORI
DISPLAY STANDS

DISPLAY STANDS

Gli Espositori Quick sono estremamente versatili e di effetto, possono accogliere tutti gli articoli della gamma.
La struttura portante ed i supporti sono in ferro verniciato a caldo RAL 9006, i ripiani sono truciolare finemente rivestito in laminato bianco.
Sono componibili e allestibili secondo la tipologia di prodotto da esporre.
Dispongono anche di pannello portablister.

Dimensioni:
Altezza colonna: 195 cm
Larghezza max: 113 cm
Profondità: 45 cm

The Quick Display stands are extremely versatile and can effectively hold all items in the range.
The load bearing structure and supports are in RAL 9006 hot-painted iron; the white shelves are in finely laminated particle board.
They are modular and capable of being fitted according to the type of product to be displayed.
Equipped with blister pack panels.

Dimensions:
Column height: 76,8 inch
Max width: 44,5 inch
Depth: 17,7 inch





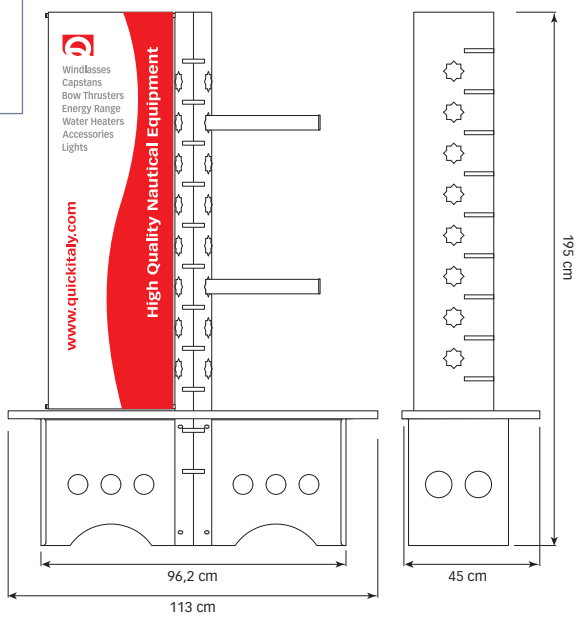

DISPLAY STANDS

Espositore salpa ancora Balder

Dimensioni:
Altezza colonna: 168 cm
Larghezza max: 50 cm
Profondità: 44 cm

The windlass Balder display stand

Dimensions:
Column height: 66,1 inch
Max width: 19,7 inch
Depth: 17,3 inch



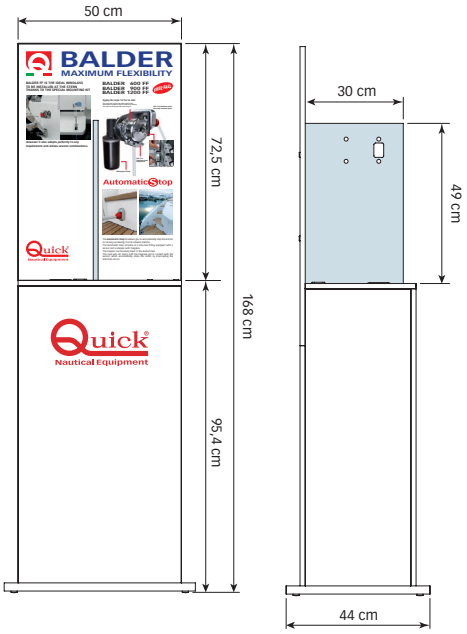



DISTRIBUTORI QUICK NEL MONDO
QUICK'S DISTRIBUTORS IN THE WORLD

		PRODUCT CATEGORIES					
AUSTRALIA	HARROLD MARINE WHOLESALE PTY FOR NT/QLD/NSW/VIC/SA AREAS Acacia Ridge, Brisbane, QLD 4110 - 3/19 Success St. Tel. +61 (07) 3277 6563 - Fax +61 (07) 3277 6567 - sales@harroldmarine.com.au - www.harroldmarine.com.au	•	•		•	•	•
AUSTRALIA	FOR WA AREA - JPW (AUST) PTY LTD - 64 Division St. - Welshpool, WA 6106 Tel. +61 (08) 6253 3000 - Fax +61 (08) 6253 3090 - sales@jpwmarine.com.au - www.jpwmarine.com.au	•	•		•	•	•
AUSTRALIA	GINEICO MARINE - G45, 76-84 Waterway Drive Coomera, Queensland, Australia 4209 Tel. +61 7 5556 0244 - Fax +61 7 5556 0266 - gineico_qld@gineico.com - gineicomarine.com/quickgyrostabilizer/ Pierluigi Gambacorti - pg@gineico.com			•			
AUSTRIA	ALLROUNDMARIN - ALLTECHNIK GMBH - Rheinboldtstrasse 11-13 - A-2362 Biedermannsdorf b. Wien Tel. +43 2236 646 760 - Fax +43 2236 64676 76 office@allroundmarin.at - www.allroundmarin.at - Alexandra Rigal, Christian Rigal	•	•		•	•	•
AUSTRIA	QUICK SPA - Via Piangipane 120A - 48124 Pangipane (RA) - ITALY Tel. +39 0544 415 061 - Fax +39 0544 415 047 - rbacchini@quickitaly.com - www.quickitaly.com - Rita Bacchini			•			
AZERBAIJAN	4 MARINE SUPPLY LLC - I. Chavchavadze Ave,17e - Tbilisi 0179 Azerbaijan Tel. +995 591 656 393 - cb@4marinesupply.com	•	•	•		•	•
BELGIUM	QUICK SPA - Via Piangipane 120A - 48124 Pangipane (RA) - ITALY Tel. +39 0544 415 061 - Fax +39 0544 415 047 - rbacchini@quickitaly.com - www.quickitaly.com - Rita Bacchini	•	•	•	•	•	•
BRAZIL	MARINE EXPRESS - Avenida Chucri Zaidan, 1550 - Cj. 1402/1403 - Chácara Santo Antônio - 04718-050 São Paulo - SP Tel. +55 1 150 357 166 - Fax +55 1 150 357 160 - christiano.sestini@marinexpress.com.br - www.marinexpress.com.br Christiano Sestini	•	•		•	•	•
BRAZIL	Innova Marine Industria e Comercio Ltda - Rua Mario Padilha, 194 - Porto Belo - Santa Catarina - 88210000 Rua João de Almeida, 202 - Guaruja - São Paulo - 11430-370 Tel. +55 47 988 08 2314 - marcelo@innovamarine.com.br - www.innovamarine.com.br - Marcelo Viana			•			
BULGARIA	QUICK SPA - Via Piangipane 120A - 48124 Pangipane (RA) - ITALY Tel. +39 0544 415 061 - Fax +39 0544 415 047 - mpanzavolta@quickitaly.com - www.quickitaly.com - Marco Panzavolta	•	•	•	•	•	•
CANADA	MERMAID MARINE PRODUCTS - 26 Fourth St. West Royalty Ind. Pk Charlottetown - P.E.I - CE1 2B3 - Tel. 902 566 1220 - Fax 902 368 3660 mail@mermaidmarine.com - www.mermaidmarine.com	•	•				
CANADA	STRIGHT-MACKAY LTD.- 209 Terra Cotta Drive, New Glasgow, Nova Scotia - Canada NS B2H 6A8 Tel. +902 928 1900 - Fax +902 928 1905 - Toll Free 1 888 661 714 info@stright-mackay.com - www.stright-mackay.com	•	•		•	•	•
CHINA - TAIWAN	NINETY NINE PRODUCTS INC - No.225, Siwei 3rd Road, Linghya Dist. - Kaohsiung City 802 - Taiwan Tel. + 886 7 536 1001 - Fax + 886 7 536 1031 - Mob. + 886 922 361 939 entingchen@msn.com - Bomar Chen - bomar@jiufang99.com	•	•	•	•	•	•
CROATIA	ELEKTRO YACHT SERVIS d.o.o. - Prgon, 41 - 51521 Punat - Croatia Tel. +385 51 854 874 - Tel +385 51 854 247 - info@eys.hr - www.eys.hr Zeljan Bonifacic	•	•	•	•	•	•
CYPRUS	DAMIANOU MARINE ELECTRONICS LTD - 1 Golgon Street, Oasis Court, Shop 1 & 2 6017 Larnaca Tel. +357 2466 8668 - Fax +357 2463 6373 - damarine@damarine.com.cy - www.damarine.com.cy Costas Damianou	•	•	•	•	•	•
CZECH REPUBLIC	MARINE SPORT - Veslařský ostrov 59 147 00 Praha 4, Podolí - Tel. +420 776 615 554 - info@marinesport.cz	•	•		•	•	•
CZECH REPUBLIC	QUICK SPA - Via Piangipane 120A - 48124 Pangipane (RA) - ITALY Tel. +39 0544 415 061 - Fax +39 0544 415 047 - mpanzavolta@quickitaly.com - www.quickitaly.com - Marco Panzavolta			•			
DENMARK	NAUTEC A/S - DK-2970 Horsholm - Savsvinget 4 - Po Box 379 Tel. +45 4576 4011- Fax +45 4576 4012 - info@nautec.dk	•	•			•	•
DENMARK	SEA-POINT MARINE EQUIPMENT - Sat- ene-vej 68 - 5220 Odense S0 Tel. +45 6612 5568 - mail@marineworld.dk - www.sea-point.dk Berndt Schalman	•	•			•	•
ESTONIA	SIA 'LC SPORTS' LAIVU CENTRS Lv1003 Rīgā - Krasta Street 7 - Lettonia - Tel. +371 26569383 - Tel +371 25736999 info@laivupreces.lv - www.laivupreces.lv - Jānis Boks	•	•	•	•	•	•

LEGEND: WINDLASSES THRUSTERS GYRO STABILIZERS HYDRAULIC SYSTEMS ENERGY RANGE WATER HEATERS

DISTRIBUTORI QUICK NEL MONDO
QUICK'S DISTRIBUTORS IN THE WORLD

		PRODUCT CATEGORIES					
FINLAND	POLAR DIESEL OY - FI-25570 Teijo - Telakkatie 47 Tel. +358 447 700 096 - www.polardiesel.fi	•	•			•	•
FRANCE	KENT MARINE COTE D'AZUR - 1856 Chemin Saint-Bernard Vallauris 06224 Tel. +33 04 9294 8585 - Fax +33 04 9294 8580 - kmca@kent-marine.com - www.kent-marine.com KENT MARINE EQUIPMENT - 13, Rue du Rémouleur 44815 Saint-Herblain Tel. +33 02 4092 1584 - Fax +33 02 4092 1316 - contact@kent-marine.com - www.kent-marine.com	•		•	•	•	•
FRANCE	VDM - REYA - 201 Avenue Joliot Curie - ZI Toulon Est 201 av. Irène et Frédéric Joliot Curie - 83130 La Garde Tel. +33 (0) 4 94 08 68 20 - Fax +33 (0) 4 94 08 26 59 commande@vdm-reya.com - www.vidalmarine.com - Hugo Ferlay		•				
GEORGIA	4 MARINE SUPPLY LLC - I. Chavchavadze Ave,17e - Tbilisi 0179 Azerbaijan Tel. +995 591 656 393 - cb@4marinesupply.com	•	•	•		•	•
GERMANY	ROBERT LINDEMANN KG - Wendenstrasse 455 - 20537 Hamburg Tel. +49 (0) 40 2111 970 - Fax +49 (0) 40 2111 9730 verkauf@lindemann-kg.de - www.lindemann-kg.de - Walter Schlüter	•	•		•	•	•
GIBRALTAR	SHEPPARDS CHANDLERY - 34 Ocean Village Avenue - Waterport - Gibraltar - GX11 1AA Tel. + 350 200 75148 / 77183 admin@sheppard.gi - Christian Sheppard-Capurro	•	•		•	•	•
GREECE	D. DELIYANNIS - G. LILLIS O.E - Piraeus 18543 Tel. +30 210 422 7657 - Fax +30 210 420 3486 - yachtservicegr@hotmail.com - Dimitris Deligiannis			•			
GREECE	MOTOCRAFT S.A - 48 Alimou Av. - 17455 Alimos Athens Tel. +30 210 988 8288 - Fax +30 210 985 0102 - motocraft@motocraft.gr - www.motocraft.gr - Alex Zeis	•	•		•	•	•
GRENADA	ISLAND WATER WORLD - Lagoon Rd - St George - Grenada Tel +1 473 435 2150 - Fax +1 473 435 2152 - sales@islandwaterworld.com - www.islandwaterworld.com ISLAND WATER WORLD - Grenada Marine Boatyard - St Davids - Grenada Tel. +1 473 443 1028 - Fax +1 473 433 1038 - sales@islandwaterworld.com - www.islandwaterworld.com	•	•		•	•	•
HONG KONG	YEE LEE MARINE EQUIPMENT - Shop B, G/F 73-79, Ap Lei Chau, Aberdeen Hong Kong Tel. +852 2552 6784 - Tel. +852 2555 0278 Fax +852 2555 1850 yeeleemarine@yahoo.com - Betty Kwok	•	•		•	•	•
HONG KONG	HARVEST MARINE SERVICES CO LTD No.41 Apleichau Praya Road, Apleichau East Reclamation, Apleichau, Aberdeen, Hong Kong Tel. +852 2552 9231 - Fax +852 2552 9360 info@harvestmarine.com.hk - sammy@harvestmarine.com.hk - www.harvestmarine.com.hk			•			
HUNGARY	PANNON YACHT 1056 Budapest, Belgrád rakpart 12, Hungary Tel. +36 30 300 1240 - office@pannonyacht.hu - www.pannonyacht.hu	•	•		•	•	•
HUNGARY	QUICK SPA - Via Piangipane 120A - 48124 Pangipane (RA) - ITALY Tel. +39 0544 415 061 - Fax +39 0544 415 047 - mpanzavolta@quickitaly.com - www.quickitaly.com Marco Panzavolta			•			
ISRAEL	YAMIT Y.S.B LTD Marina Tel Aviv - 14 Peri Eliezer St. Tel Aviv Tel. +972 3 527 1777 - Fax +972 3 527 1031 - office@yamitysb.co.il - www.yamitysb.co.il	•	•			•	•
JAPAN	BOAT GYRO JAPAN CO. LTD. 2-16 Nishiki-cho - Hiratsuka-city, Kanagawa Tel. +81 (0) 463 20 1920 - Fax +81 (0) 463 20 1921 - info@boatgyro.jp - www.boatgyro.jp			•			
JAPAN	UNIMAT M & C | MARINE PRODUCTS DEPARTMENT - 521 Kobo, Misato-shi, Saitama-ken, 341-0026, Japan Tel. +81 48 949 1117 - Fax +81 48 949 1118 k.kimura@unimatmarine.com - n.kunugiyama@unimatmarine.com - www.unimatmarine.com	•	•		•	•	•
KAZAKHSTAN	MARINE ENGINEERING GROUP 050061 Almaty - Rayimbek av. 348/4, of. - Kazakhstan - Tel. +7 777 124 71 18 info@megkz.com- ts@megkz.com - www.megkz.com	•	•	•	•	•	•
KOREA (SOUTH)	DONG SHIN HYDRAULIC CO. LTD. - 96, Saebyeok-ro 167beon-gil, Sasang-gu - Busan- R.O.Corea - 46979 Tel. +82-51-317-3456 - Fax +82-51-317- 3458 junkang7@naver.com	•	•	•	•	•	•
KUWAIT	AL BOOM MARINE Building No.71, Street No.52 - Block B, P.O.Box-42188 - 70652 SHUWAIKH, KUWAIT Tel. +965 24834916 Ext.30 - Fax. +965 24838293 unni@alboomkuwait.com - www.alboomkuwait.com - Unnikrishnan	•	•		•	•	•

LEGEND: WINDLASSES THRUSTERS GYRO STABILIZERS HYDRAULIC SYSTEMS ENERGY RANGE WATER HEATERS

DISTRIBUTORI QUICK NEL MONDO
QUICK'S DISTRIBUTORS IN THE WORLD

		PRODUCT CATEGORIES					
LEBANON	A-MARINE YACHTING - Senses Resort Ground floor Shop 1 - Kaslik, Sea side road, Jounieh 1000 Lebanon Tel. +961 3 167216 - Fax +961 9 223212 info@amarine.me - Ali Allam	●	●	●		●	●
LETTONIA	SIA 'LC SPORTS' LAIVU CENTRS Lv1003 Rīgā - Krasta Street 7 - Lettonia - Tel. +371 26569383 - Tel +371 25736999 info@laivupreces.lv - www.laivupreces.lv - Jānis Boks	●	●	●	●	●	●
LITHUANIA	SIA 'LC SPORTS' LAIVU CENTRS Lv1003 Rīgā - Krasta Street 7 - Lettonia - Tel. +371 26569383 - Tel +371 25736999 info@laivupreces.lv - www.laivupreces.lv - Jānis Boks				●		
LITHUANIA	LAIVO SANDELIS LTD. - Pramones str 8 - LT-94102 Klaipeda Tel. +370 46 411 421 - Fax +370 46 411 422 e.lubys@laivosandelis.lt - www.laivosandelis.it	●	●			●	●
MALTA	CAMILLERI MARINE ELLCEE NAUTICAL SUPPLIES CO. LTD MRS 1152 Marsa - Mediterranean Maritime Hub - MMH Malta - Xatt il-Mollijiet - Malta Tel. +356 21 341953 - Fax +356 21 346320 - info@camillerimarine.com - www.camillerimarine.com Kenneth Camilleri	●	●	●	●	●	●
NETHERLANDS	COMBI NOORD BV - De Seize 1 Grou Tel. +31 566 620 909 - Fax +31 566 622 577 - info@combinoord.nl - www.combinoord.nl	●	●	●	●	●	●
NETHERLANDS ANTILLES	ISLAND WATER WORLD - 1 Wellsburg Road - Cole Bay - St. Maarten Tel. +599 544 5310 - Fax +599 544 3299 - sean@islandwaterworld.com ISLAND WATER WORLD - Bobby's Marina - Phillipsburg, St.Maarten Tel. +599-542-2675 - Fax +599-543-7119 - Sales@islandwaterworld.com	●	●		●	●	●
NEW ZEALAND	MDL LIMITED T/A TENOB WHOLESALE MARINE - L150 Harris Rd East Tamaki - Botany 2163 - Auckland Tel. +64 (0)9 273 9180 - Fax +64 (0)9 273 9185 - Mob. + 64 (0) 275 739 180 danny@tenob.co.nz - www.marinedirect.co.nz - Danny Bassi	●	●		●	●	●
NEW ZEALAND	GINEICO MARINE - 4209 Coomera G45/76 Waterway Dr, Coomera QLD 4209, Australia Tel. Tel. +61 7 5556 0244 - Fax +61 7 5556 0266 - www.gineicomarine.com/quickgyrostabilizer - pg@gineico.com Pierluigi Gambacorti			●			
NORWAY	FLAK AS - Skibåsen 37 - N-4636 Kristiansand - Norway Tel. +47 380 566 00 - www.flak.no Frank Eidet	●	●			●	●
NORWAY	KGK NORGE AS - Breivollveien 31 - Oslo 0668 Tel. +47 22 88 46 80 - Tel. +47 90 18 25 36 Kent.Gullikstad@kgk.no - Kent Gullikstad			●	●		
NORWAY	SEATRONIC AS - Peer Gynts Vei 140 Tel. +47 6925 0960 - Fax +47 6924 7999 - seatronic@seatronic.no - www.seatronic.no Dag Kaare Nordengen	●	●	●		●	●
PHILIPPINES	HYS-YACHT PHILS. LTD. CO. INC. Bldg. 8429 & 8430 San Bernardino Road Subic Port District, Subic Bay Freeport Zone - Zambales, Philippines 2222 Tel. +63 917-8426166 - www.hys-yachts.com - mark@hys-yachts.com Mark Prangnell			●			
POLAND	TAURUS SEA POWER LTD - Ul. Dzwigowa 13/A - Gdansk 80-414 Tel. +48 58 344 30 50 - Fax +48 58 341 67 62 - taurus@taurus.gda.pl - www.taurus.gda.pl Maciej Skibski	●	●	●	●	●	●
PORTUGAL	NAUTEL - Sistemas Electrónicos, Lda - Rua Fernão Mendes Pinto, n° 15 G 1400-145 Lisboa - Portugal Tel. +351 213 007 030 - Fax. + 351 213 007 039 - www.nautel.pt - geral@nautel.pt Nelson Lima	●	●	●	●	●	●
RUSSIA	MOREMAN - 141703 Dolgoprudniy, Moscow Region 22, Naberezhnaya street Tel. +7 495 9213362 - Fax + 7 495 7392110 - info@moreman.ru - www.moreman.ru Konstantin Kolesov	●	●	●		●	●
SINGAPORE	COMPOLITE PTE LTD. - 87 Defu Lane 10, #03-02, Singapore 539219 Tel. +65 6245 5877 - Hp. +65 9762 8753 - Fax +65 6245 6811 jonavan@compolite.com.sg - Jonavan Lee	●	●	●	●	●	●
SLOVENIA	PLANET MARINE D.O.O. - Trubarjeva Cesta 14 Ljubljana - Slovenia 1000 Tel. +386 41 700 303 - planetmarine@planetmarine.si - www.planetmarine.si Gregor Hrovat	●	●	●	●	●	●

LEGEND: WINDLASSES THRUSTERS GYRO STABILIZERS HYDRAULIC SYSTEMS ENERGY RANGE WATER HEATERS

DISTRIBUTORI QUICK NEL MONDO
QUICK'S DISTRIBUTORS IN THE WORLD

		PRODUCT CATEGORIES					
SLOVENIA SKIPPER	SKIPPER TRGOVINSKO PODJETJE D.O.O. PORTOROZ - Hanger II - Marina - 6320 Portoroz Tel. +386 5 67 770 10 / 67 770 11 - Fax +386 5 67 770 13 skipper@siol.net - www.skipper.si - Parunov Branislav & Marijo Kaspic	•	•	•	•	•	•
SOUTH AFRICA MANEX	MANEX & POWER MARINE - P.O. BOX n°173 - Paarden Eiland 7420 - 5 Industry street Paarden Eiland - Cape Town Tel. +27 021 511 7292 - Fax +27 021 510 1487- gary.sindler@manex.co.za - www.manex.co.za Gary Sindler	•	•			•	•
SPAIN	PRONAUTIC S.L - Miguel Servet 9 - Nave 9 Poligono ind. Cami-Ral - 08850 Gavà (Barcelona) Tel. + 34 93 633 3680 - Fax + 34 93 662 5733 - info@pronautic.net - www.pronautic.net Oscar Roig	•	•	•	•	•	•
SWEDEN navinordic	NAVINORDIC AB - Lundenvägen 2 - 473 31 Henån Tel. +46 (0) 304 360 66 - info@navinordic.com - www.navinordic.com Mikael Andersson	•	•	•	•	•	•
SWEDEN NAUTEC	NAUTEC AB - 20039 Malmo - Kantyxegatan 4 - P.O. BOX 9204 Tel. +464 067 16700 - Fax +464 022 0555 info@nautec.com - www.nautec.com - Johan Dahl	•	•			•	•
SWITZERLAND bamert marinetechnik gmbh	BAMERT MARINETECHNIK GmbH - Baechaustrasse, 69 - 8806 Baech Tel. +41 (0) 44 687 77 00 - Fax +41 (0) 44 687 77 01 info@marinetechnik.ch - www.marinetechnik.ch - Urs Bamert	•	•	•	•	•	•
THAILAND	THAI KOLON COMPANY LIMITED 1093/78 16th Floor Central City Tower, Moo 12, Bangna-Trad Road, Bangna - Bangkok Thailand 10260 Tel. +66 02 7456468 - Fax +66 02 7456152 - thaikolon@thaikolon.co.th - Patrawin Chongvisal	•	•		•	•	•
THAILAND QUICK SPA	QUICK SPA - Via Piangipane 120A - 48124 Pangipane (RA) - ITALY Tel. +39 0544 415 061 - Fax +39 0544 415 047 - mpanzavolta@quickitaly.com - www.quickitaly.com - Marco Panzavolta			•			
TURKEY MARINTEK	MARINTEK DENIZ VE YAT MALZEMELERI TICARET A.S Esentepe Mah. Milangaz Cad. Fusun Sok. No: 1° - 34870 Kartal, Istanbul Tel. +90.216.317.1010 - Fax +90.216.317.5656 - info@marintek.com.tr - www.marintek.com.tr - Murat Sakar	•	•	•	•	•	•
UKRAINE E&E	ELECTRICAL ENGINEERING LTD - Pobedy Str. 15 - 68001 Ilyichevsk Tel. +38 0482 30 4225 - Fax +38 0482 30 716 - Gsm. +38 067 482 2364 eleng@eleng.biz - sergey@eleng.biz - www.eleng.biz - Serguey Lakiza	•	•	•	•	•	•
UNITED ARAB EMIRATES BROOK	BROOK MARINE EQUIPMENT TRADING COMPANY LLC Po Box 98189 - Al Jadaf Ship Docking Yard - Dubai - United Arab Emirates Tel. +971 4 324 4848 - Fax +971 4 324 4845 - venu@brookmarine.com - www.brookmarine.com - Mr. Venu	•	•		•	•	•
UNITED ARAB EMIRATES BARHAIN KUWAIT - OMAN SAUDI ARABIA YACHT CONTROLLER	YACHT CONTROLLER FZ-LLC Warehouse N.64, Al Jadaf Ship Dry-Docks - Dubai, United Arab Emirates Tel. +971 50 5588169 - sales@yachtcontroller.me Mr. Alessio Tumbiolo			•			
U.K. QUICK UK	QUICK NAUTICAL EQUIPMENT LTD - SO45 Southampton - 6, 7, 8 Glenmore Business Park - Lime Kiln Lane - Holbury Tel. +44 02 380 879 013 - Fax +44 07 513 432 133 andy@quick-uk.co.uk - Mr. Andy Sims	•	•	•	•	•	•
U.S.A. QUICKUSA	QUICK USA, Inc. - 810 Oregon Avenue, Linthicum - 21090 Linthicum, Maryland Tel. +1 410 636 5991 - Fax +1 410 636 5995 - Mob. +1 305 525 9408 customerservice@quickusa.com - www.quickusastore.com	•	•	•	•	•	•
VIRGIN ISLANDS (BRITISH)	GOLDEN HIND CHANDLERIES - Wickmans Cay II - Roadtown, Tortola - VG1110 Tel. +1 284 494 2756 - Fax +1 284 340 0149 matt@goldenhindchandleries.com	•	•		•	•	•

LEGEND: WINDLASSES THRUSTERS GYRO STABILIZERS HYDRAULIC SYSTEMS ENERGY RANGE WATER HEATERS

QUICK S.P.A. is a member of

UCINA
CONFINDUSTRIA NAUTICA

ABYC
Setting Standards for safer Boating®
SETTING STANDARDS FOR SAFER BOATING

NMMA
NATIONAL MARINE MANUFACTURERS ASSOCIATION

ECOLIGHT
EFFICIENZA E PROFESSIONALITA' PER L'AMBIENTE

QUICK® SPA
Company with certified Quality system
ISO 9001:2015

ISO 9001
BUREAU VERITAS
Certification

Quick Nautical Equipment - ED 22- IT/EN - October 2023
CDCLG0000R22

La ditta si riserva di modificare le caratteristiche degli articoli contenuti nel presente catalogo senza preavviso.
The company reserves the right to modify the characteristics of the articles in this catalogue without notice.

Quick Nautical Equipment
OTTOBRE 2023 / OCTOBER 2023

CDCLG0000R22 Rev. 22 IT/EN

QUICK® SPA
Via Piangipane 120/A - 48124 Piangipane (RA) ITALY
Tel. +39 0544 415061 - Fax +39 0544 415047
www.quickitaly.com

QUICKUSA INC
810 Oregon Ave. Ste. F - Linthicum, MD 21090 USA
Tel. 410-636-5991 - Fax 410-636-5995
www.quickusa.com

QUICK UK
Quick Nautical Equipment LTD
Units 6-7-8 Glenmore Business Park - Lime Kiln Lane - Holbury
SOUTHAMPTON SO45 2AR, UK - Tel +44 (0) 23 8087 9013
www.quickitaly.com